DOMETIC

AIR CONDITIONERS FRESHJET

FJ1100, FJ1700, FJ2200, FJ3200

EN **Air conditioning roof unit**
Operating manual 16

DE **Dachklimaanlage**
Bedienungsanleitung 48

FR **Climatiseur de toit**
Notice d'utilisation 81

ES **Aire acondicionado de techo**
Instrucciones de uso 115

PT **Ar condicionado para tejadilho**
Manual de instruções 150

IT **Climatizzatore a tetto**
Istruzioni per l'uso 186

NL **Airconditioning voor dakinbouw**
Gebruiksaanwijzing 219

DA **Klimaanlæg til tagmontering**
Betjeningsvejledning 253

SV **Takmonterad klimatanläggning**
Bruksanvisning 285

NO **Takmontert klimaanlegg**
Bruksanvisning 318

FI **Kattooilmastointilaitteisto**
Käyttöohje 350

RU **Накрышный кондиционер**
Инструкция по эксплуатации 382

PL **Klimatyzator dachowy**
Instrukcja obsługi 417

SK **Strešné klimatizačné zariadenie**
Návod na obsluhu 449

CS **Střešní klimatizace**
Návod k obsluze 483

HU **Tetőklíma-berendezés**
Használati utasítás 515

1

FreshJet
1100, 1700, 2200

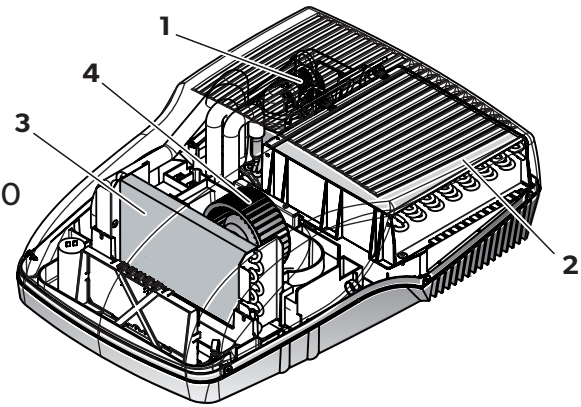

FreshJet 3200

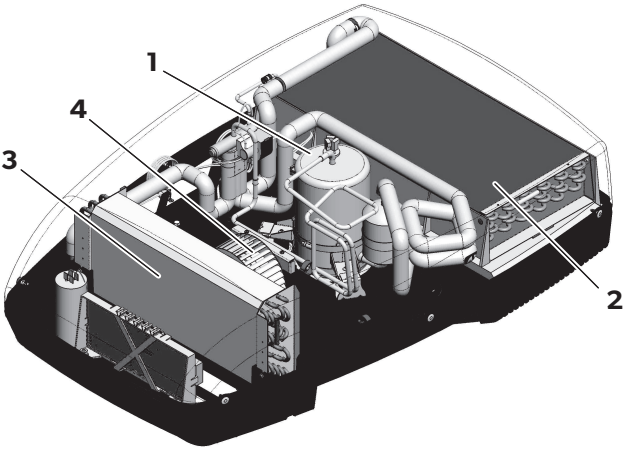

2

Chillout ADB

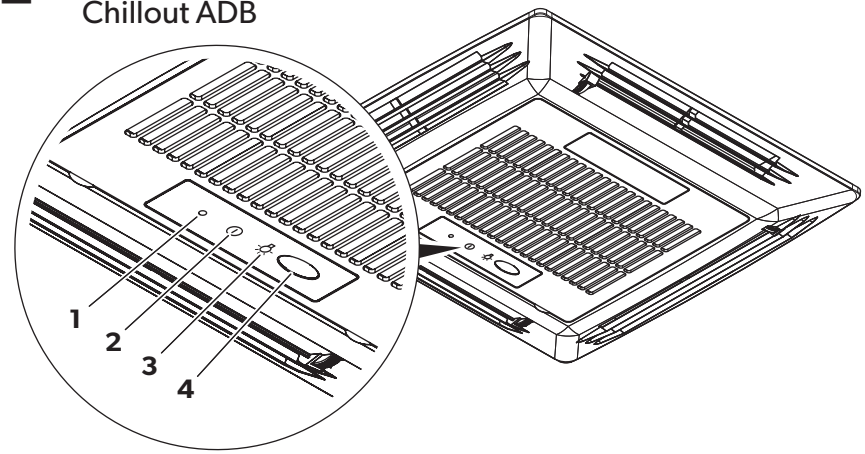

ADB

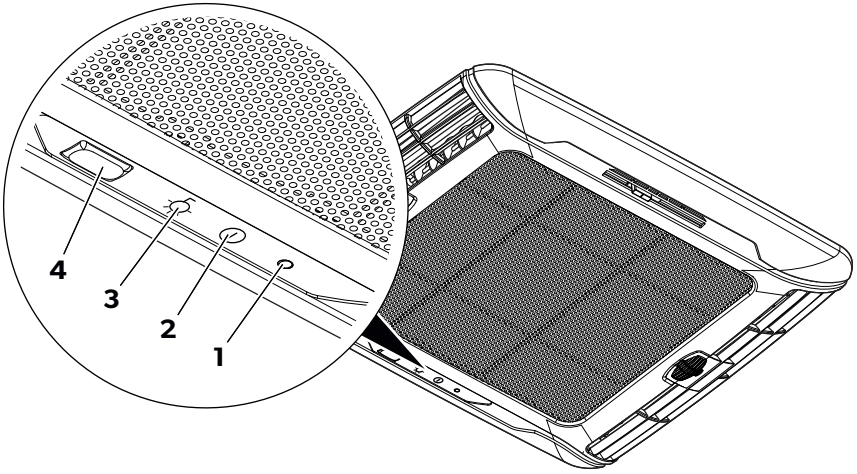

3

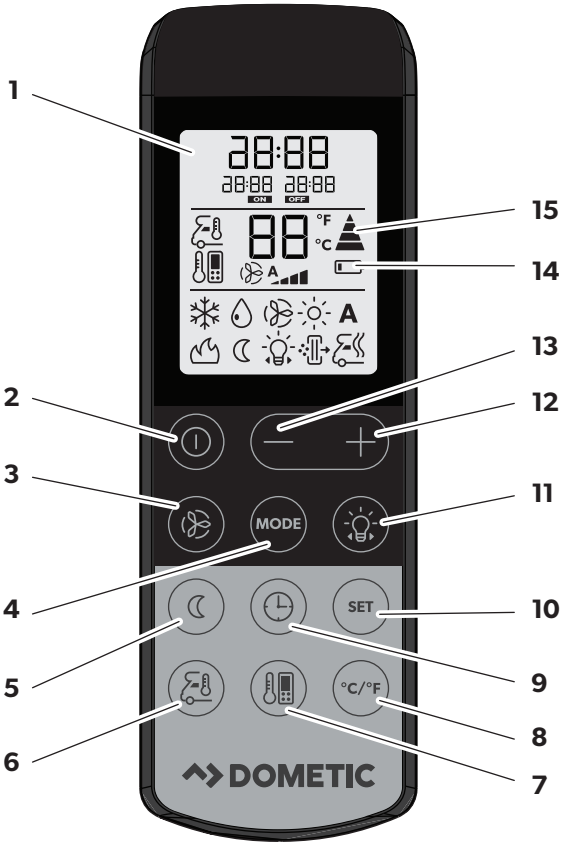

4

Chillout ADB

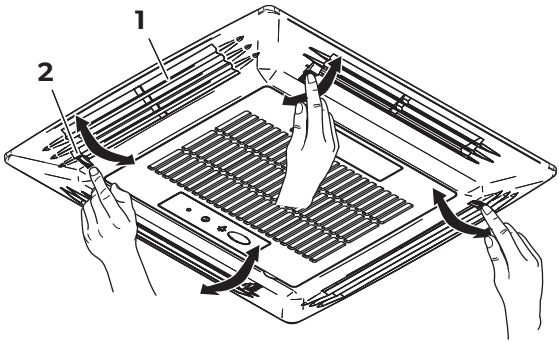

ADB

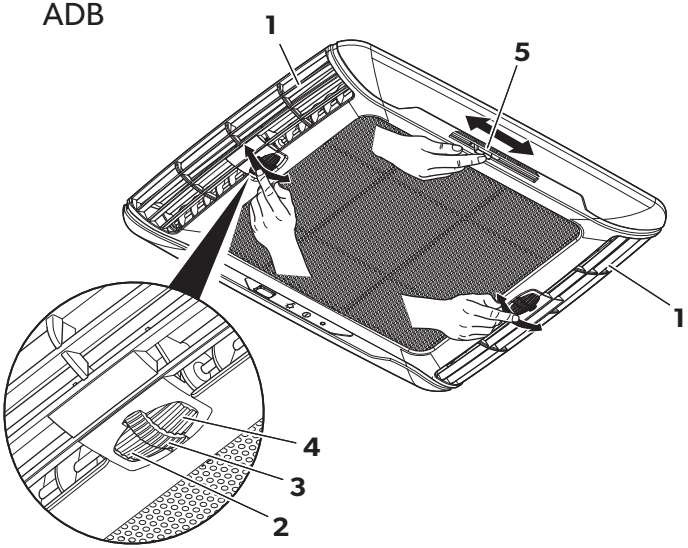

5

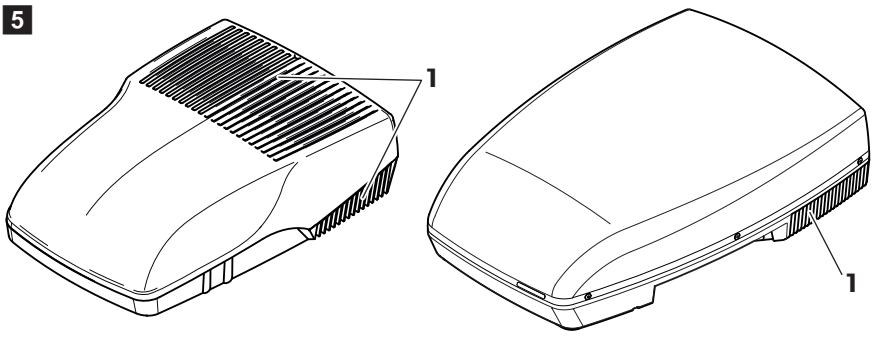

FreshJet 1100, 1700, 2200 FreshJet 3200

6

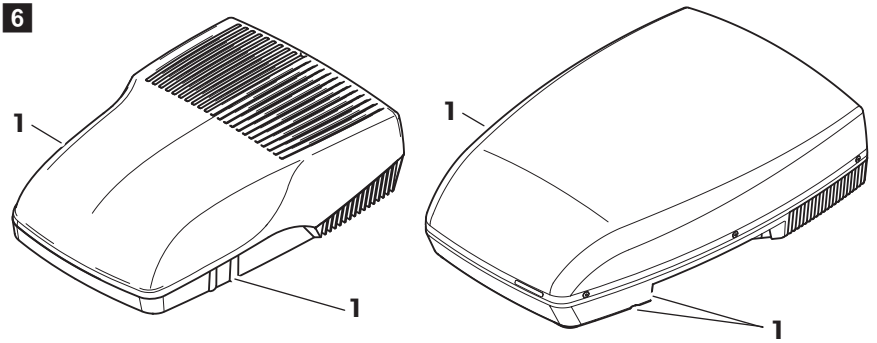

FreshJet 1100, 1700, 2200 FreshJet 3200

7

Chillout ADB (9105306662)

A

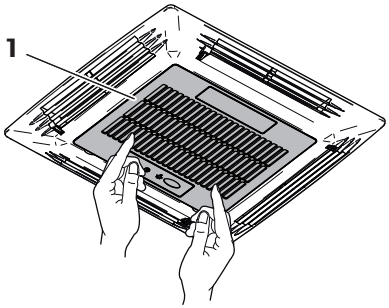

B

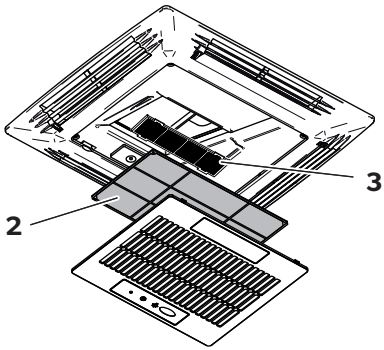

ADB (9105306664)

A

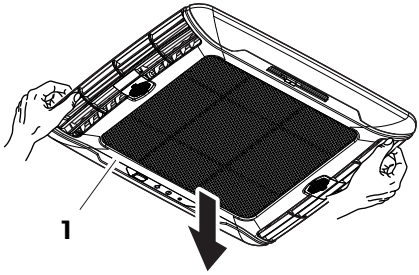

B

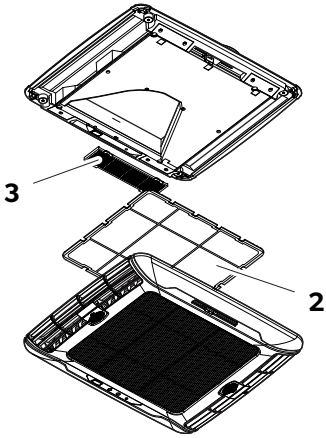

8

FreshJet 1100, 1700, 2200 + Chillout ADB (9105306662)

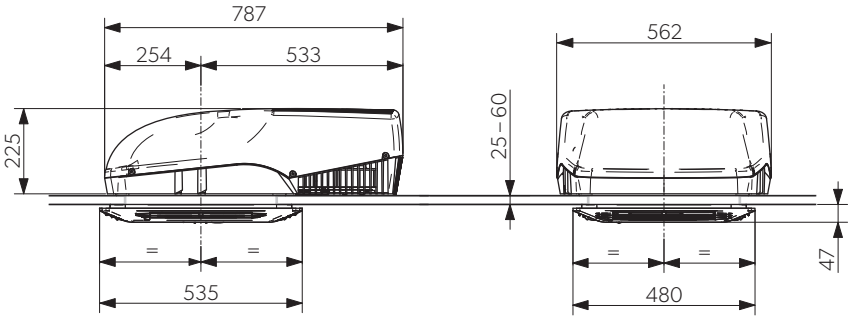

FreshJet 1100, 1700, 2200 + ADB (9105306664)

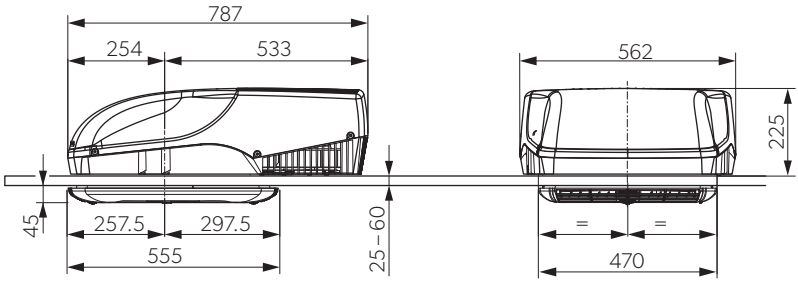

9

FreshJet 3200 + Chillout ADB (9105306662)

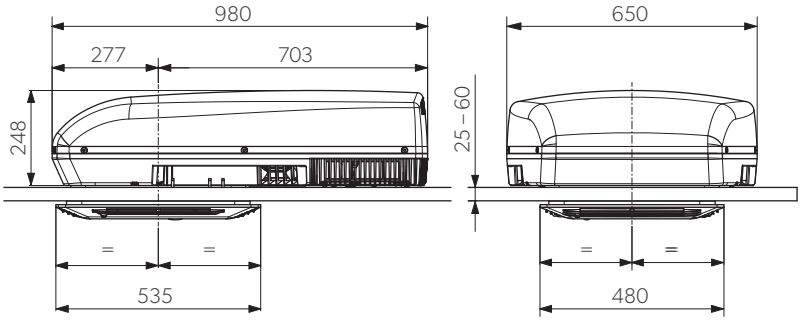

FreshJet 3200 + ADB (9105306664)

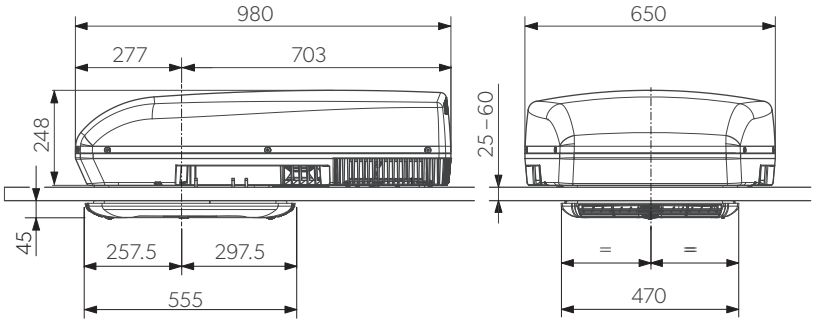

10

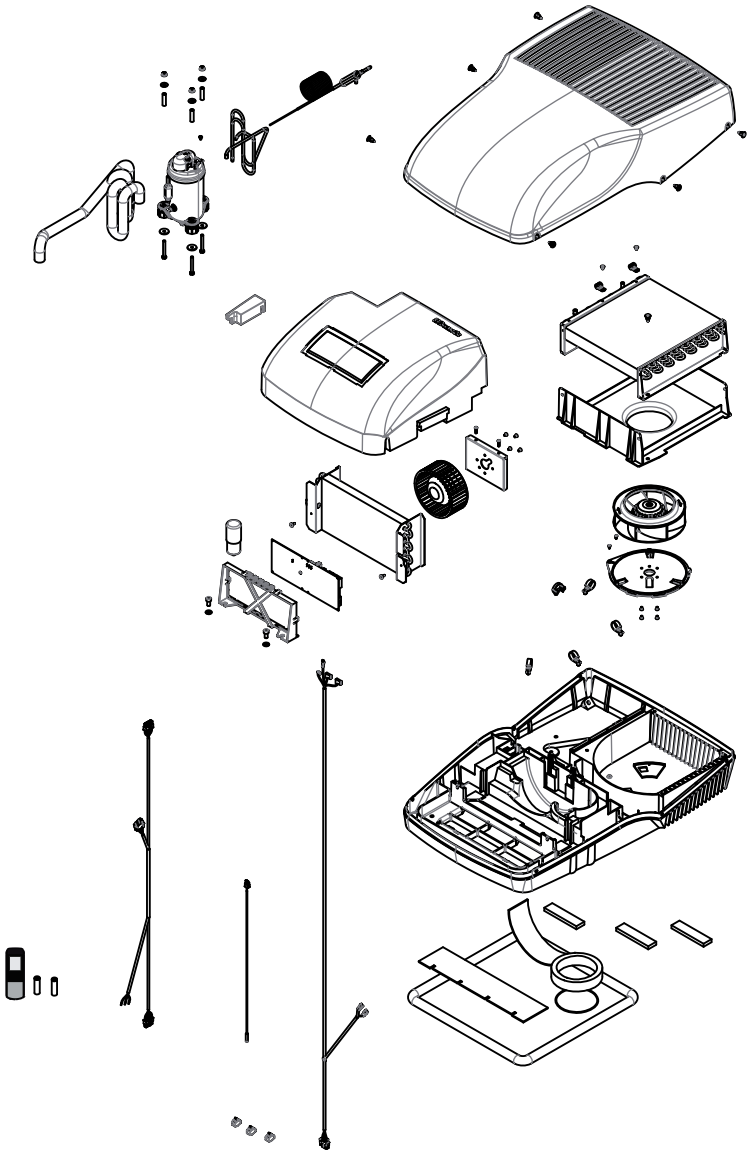

FreshJet 1100

11

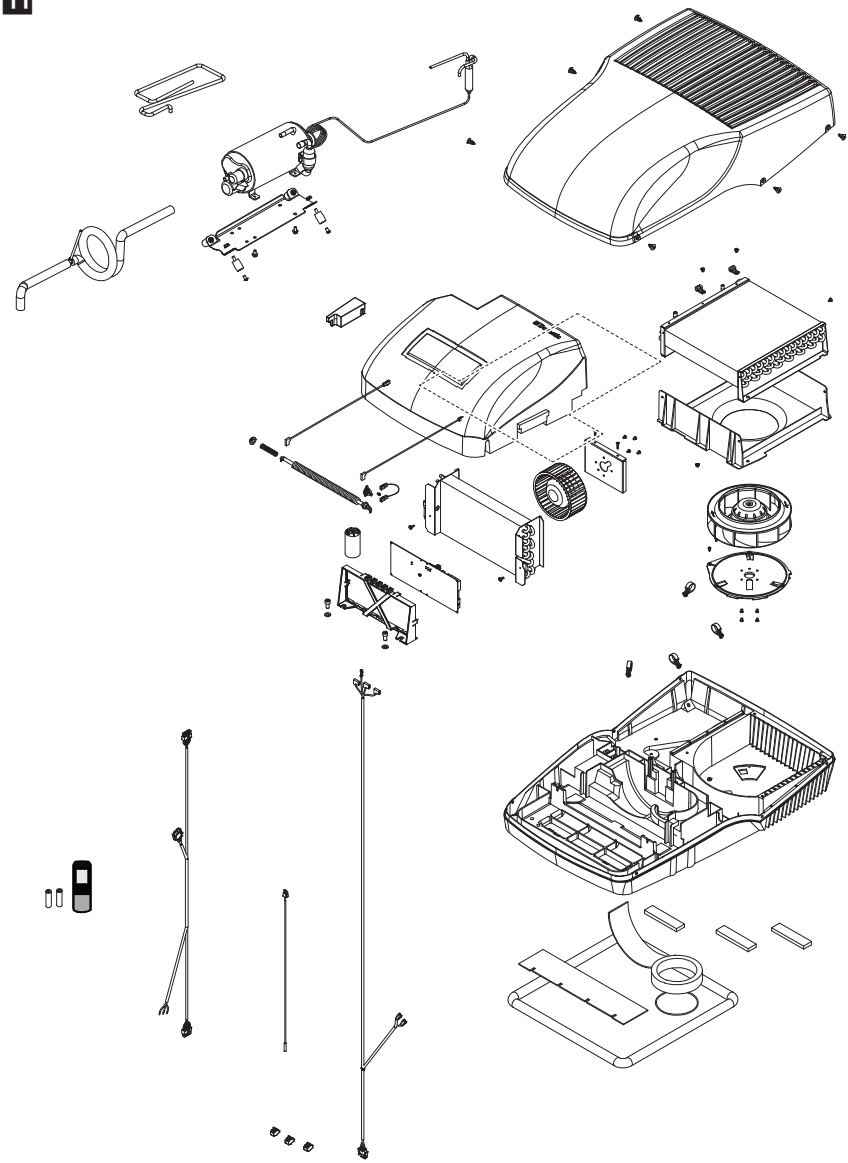

FreshJet 1700

12

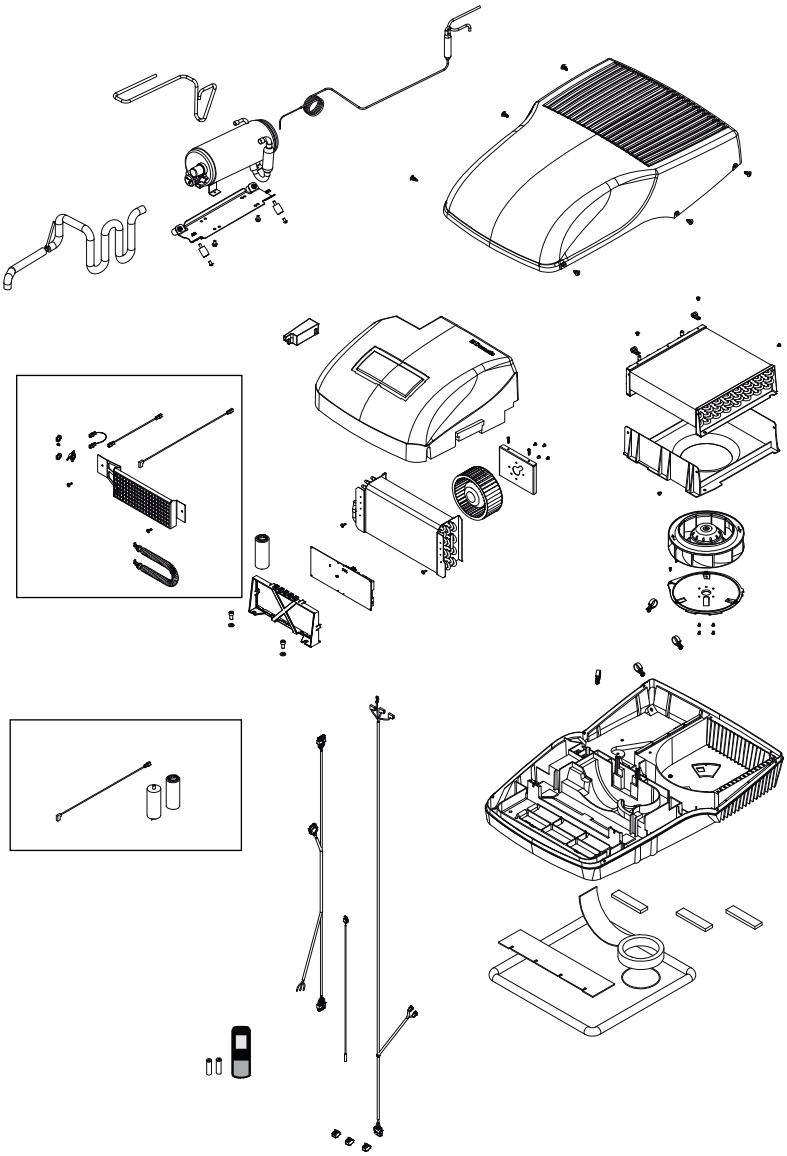

FreshJet 2200

13

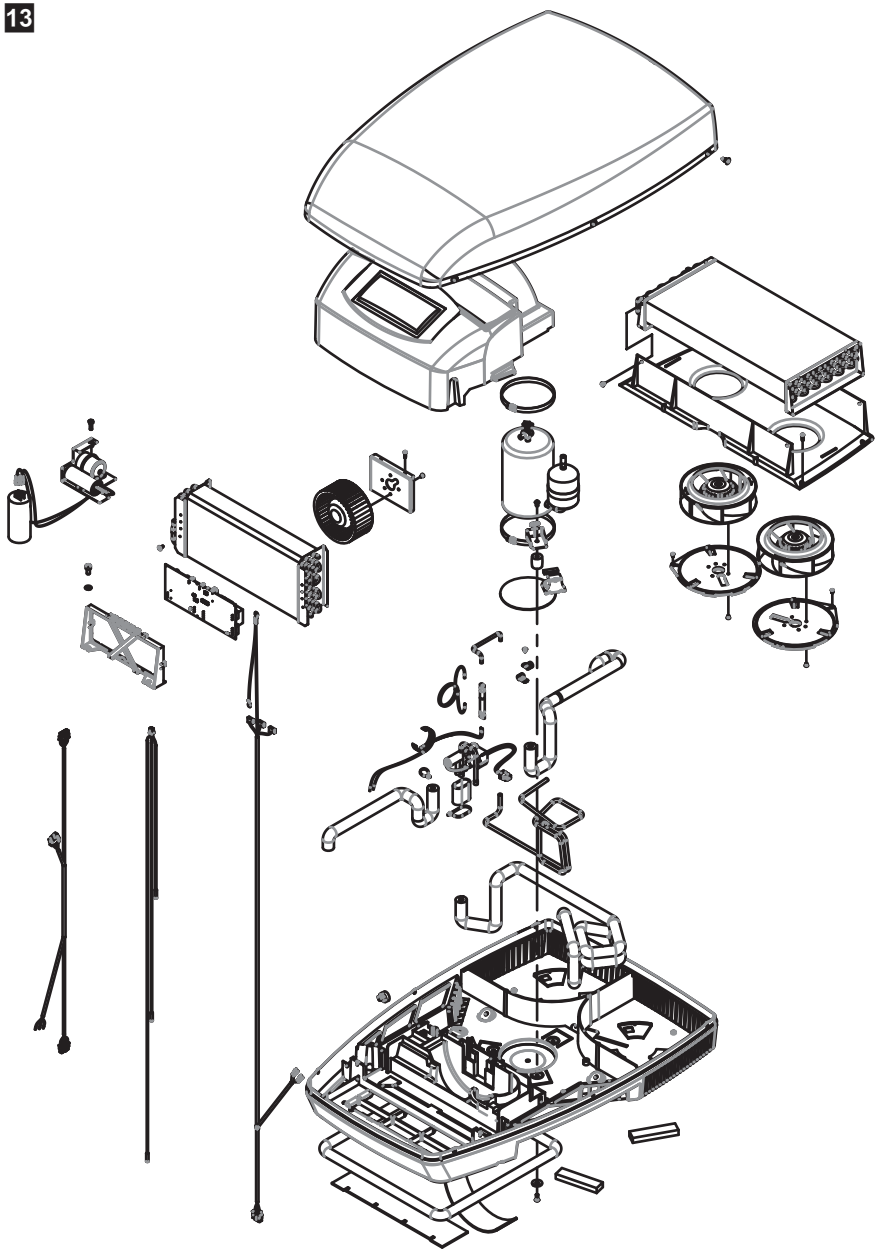

FreshJet 3200

14

Chillout ADB
(9105306662)

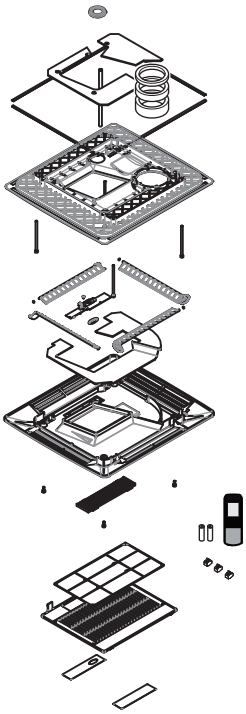

15

ADB
(9105306664)

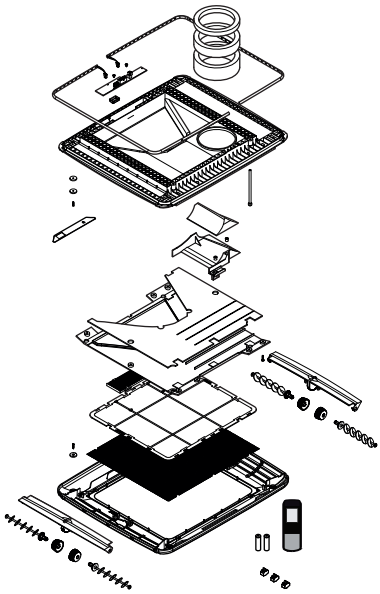

Please read this instruction manual carefully before first use, and store it in a safe place. If you pass on the product to another person, hand over this instruction manual along with it.

Table of contents

1 Explanation of symbols 17

2 Safety instructions 18
2.1 General safety 18
2.2 Operating the device safely 19

3 Target group for this manual 19

4 Scope of delivery 20

5 Optional extras 21

6 Intended use 22

7 Technical description 22
7.1 Components 23
7.2 Control panel 24
7.3 Remote control 25
7.4 Air conditioning modes 27
7.5 Additional functions 28

8 Before initial use 29

9 Operating the roof air conditioner 30
9.1 Basic notes on operation 30
9.2 Using the remote control 30
9.3 Hint for improved use 31
9.4 Switching the roof air conditioner on and off 32
9.5 Selecting the air conditioning mode 33
9.6 Selecting the blower setting manually 33
9.7 Setting the temperature 34
9.8 Adjusting the air nozzles 34
9.9 Setting the timer 35
9.10 Activating the sleep function 37
9.11 Activating the “I feel” function 37
9.12 Operating the lights (depending on the models) 38
9.13 Replacing the remote control batteries 39

9.14 Setting the time 39
9.15 Setting the winter mode 40
10 Cleaning the roof air conditioner 40
11 Maintenance of the roof air conditioner 41
12 Troubleshooting 42
13 Warranty 43
14 Disposal 43
15 Technical data 44

1 Explanation of symbols

WARNING!
Safety instruction: Failure to observe this instruction can cause fatal or serious injury.

CAUTION!
Safety instruction: Failure to observe this instruction can lead to injury.

NOTICE!
Failure to observe this instruction can cause material damage and impair the function of the product.

NOTE
Supplementary information for operating the product.

2 Safety instructions

The manufacturer accepts no liability for damage in the following cases:

- Damage to the product resulting from mechanical influences and excess voltage
- Alterations to the product without express permission from the manufacturer
- Use for purposes other than those described in the operating manual

In particular, the manufacturer will not be liable for any consequential damage, especially consequential damage caused by failure of the roof air conditioner.

Note the following basic safety information when using electrical devices to protect against:

- Electric shock
- Fire hazards
- Injury

2.1 General safety

WARNING!

- **Electrical devices are not toys**.
  Keep electrical appliances out of reach of children or infirm persons. Do not let them use the appliances without supervision.
- Persons whose physical, sensory or mental capabilities or whose lack of experience and knowledge prevent them from using the device safely should not use it without supervision or instruction by a responsible person.
- Only use the device as intended.
- Do not make any alterations or conversions to the device.
- Installation, maintenance and repairs of the roof air conditioner may only be carried out by qualified personnel who are familiar with the risks involved when handling refrigerant and air conditioning systems as well as the relevant regulations. Inadequate repairs may cause serious hazards. For repair service, please contact the service centre in your country (addresses on the back page).
- Do not use the roof air conditioner near flammable fluids or in closed rooms.
- Make sure no combustible objects are stored or installed near the air outlet. A distance of at least 50 cm must be kept.

- Do not reach into air outlets or insert any foreign objects in the roof air conditioner.
- Do **not** undo the upper cover of the roof air conditioner in the event of a fire. Use approved extinguishing agents instead. Do not use water to extinguish fires.

NOTICE!

- Never drive through automatic car washes when the roof air conditioner is mounted.
- Please ask your vehicle manufacturer if a technical inspection is required after fitting an air conditioner and whether the height entered in your vehicle documents needs to be altered:
  - FreshJet 1100, 1700, 2200: increased height 225 mm
  - FreshJet 3200: increased height 248 mm
- If faults occur in the roof air conditioner's refrigerant circuit, the roof air conditioner must be checked by a specialist company and properly repaired. The refrigerant must never be released into the air.

2.2 Operating the device safely

WARNING!

- Always disconnect the power supply when working on the device.

NOTICE!

- The roof air conditioner is not suitable for use in agricultural or construction vehicles.
- Operate the device only if you are certain that the housing and the cables are undamaged.

3 Target group for this manual

This operating manual is for the user of the roof air conditioner.

4 Scope of delivery

FreshJet 1100

Designation	Reference No.
Dometic FreshJet 1100 roof air conditioner	9105306654 9105306655
Installation manual	
Operating manual	

FreshJet 1700

Designation	Reference No.
Dometic FreshJet 1700 roof air conditioner with heating	9105306656 9105306658
Installation manual	
Operating manual	

FreshJet 2200

Designation	Reference No.
Dometic FreshJet 2200 roof air conditioner with heating and soft start	9105306511
	9105306515
with heating without soft start	9105306512
without heating and without soft start	9105306513
Installation manual	
Operating manual	

FreshJet 3200

Designation	Reference No.
Dometic FreshJet 3200 roof air conditioner with heat pump and soft start	9105306660 9105306659
Installation manual	
Operating manual	

Air outlet unit

Designation	Reference No.
Chillout ADB	9105306662
ADB	9105306664

5 Optional extras

Available as an option (not included in scope of delivery):

Designation	Reference No.
DC extension kit DC-Kit1 (FJ1100 only)	9100300003
DC extension kit DC-Kit2 (FreshJet 1100, 1700, 2200 only)	9100300001
DC extension kit DC-Kit3 (FreshJet 1100, 1700, 2200 only)	9100300002
DC extension kit DC-Kit4 (FreshJet 1100, 1700, 2200, 3200)	9100300044
DC extension kit DC-Kit5 (FreshJet 1100, 1700, 2200 only)	9100300073
DC extension kit DC-Kit6 (FreshJet 1100, 1700, 2200, 3200)	9100300074

NOTE
The DC extension kit (accessory) allows the Dometic FreshJet roof air conditioner to be used while in motion.

6 Intended use

The Dometic FreshJet roof air conditioner is designed for use in motorcaravans, caravans and other vehicles with habitation compartments only. It is **not** suitable for houses and apartments.

The roof air conditioner is **not** suitable for installation in construction machines, agricultural machines or similar equipment. It will not work properly if exposed to strong vibrations.

The function of the roof air conditioner is guaranteed for temperatures between 0 °C and 52 °C.

7 Technical description

The roof air conditioner supplies the interior with cool dehumidified air without dust and dirt.

Dimmable LED lamps integrated in the air outlet unit provide pleasant lighting (LED lights are available only on specific model).

The roof air conditioner is operated with the remote control.

NOTE
The roof air conditioner can lower the temperature within the vehicle to a certain level. The temperature depends on the type of vehicle, the ambient temperature and the cooling capacity of your roof air conditioner.
Below an outer temperature of 16 °C the roof air conditioner doesn't cool anymore. In this case only use the air conditioning mode "Circulating air" ( ).

The roof air conditioner is protected against over-voltage. When the supply voltage is above 265 V, the roof air conditioner stops working. It resumes normal service when the supply voltage is within the allowed range.

7.1 Components

The refrigerant circuit of the roof air conditioner consists of the following main components (fig. **1**, page 3):

- **Compressor** (**1**)
  The compressor draws in the refrigerant used and compresses it. This raises the pressure and therefore the temperature of the refrigerant.
- **Condenser** (**2**)
  The built-in liquefier works like a cooler or heat exchanger. The air flowing past absorbs the heat and the hot refrigerant gas cools down and becomes liquid.
- **Evaporator** (**3**)
  The evaporators cool down and dehumidify the air flowing past them. The refrigerant absorbs the heat and vaporises.
- **Blower (4)**
  A blower distributes the cooled air within the vehicle through an air outlet unit.

Overview of all parts:

- FreshJet 1100: fig. **10**, page 11
- FreshJet 1700: fig. **11**, page 12
- FreshJet 2200 (available for models with heating and soft start): fig. **12**, page 13
- FreshJet 3200: fig. **13**, page 14
- Air outlet unit Chillout ADB: fig. **14**, page 15
- Air outlet unit ADB: fig. **15**, page 15

7.2 Control panel

The control panel is at the air outlet unit of the roof air conditioner (fig. **2**, page 4).

It contains the following control and display elements:

No.	Explanation	
1	Status LED	
	No light:	The roof air conditioner is switched off.
	Orange light:	The roof air conditioner is in stand-by mode.
	Green light:	The roof air conditioner is switched on.
	Flashing green light	**For models with heat pump only** The roof air conditioning is preparing for heat mode or defrost is active.
	Flashing green/orange:	The roof air conditioner is in winter mode.
	Red light:	Only if the system is connected to 12 V⎓: the supply voltage of 230 V~ is not available.
	Flashing red:	Over-voltage The roof air conditioner resumes normal service when the supply voltage is within the allowed range.
	Slowly flashing red light:	Malfunction in interior temperature sensor E1
	Quickly flashing red light:	Malfunction in exterior temperature sensor E2
2	Button ⏻	Switches the roof air conditioner on, off or to stand-by mode Pressing the button longer engages the automatic mode.
3	Button 💡	Switches the light on or off or dims it. Only active when the roof air conditioner is switched on or on stand-by.
4	Infrared receiver for the remote control	

7.3 Remote control

All settings of the device (e. g. temperature settings, timer programming) are transmitted to the roof air conditioner by remote control.

The following control and display elements are available on the remote control (fig. **3** , page 5) :

No.	Explanation
1	**Digital display**: Displays the following: • Time • Selected room temperature (target value) in °C or °F • Actual room temperature • Air conditioning mode • Blower level • Symbols for active additional functions • Battery status
2	⏻ button: Switches the air conditioner and remote control on or to stand-by mode
3	button: Selects the blower setting
4	**MODE** button: Selects the air conditioning mode
5	☾ button: Activates the sleep function. The sleep function automatically modifies the target value to provide a pleasant sleeping temperature.
6	button: Press once: Displays the current interior temperature (symbol is displayed). Press again: Displays the set temperature.
7	button: Activates the “I feel” function. Every 10 minutes, the “I feel” function adjusts the target temperature to the temperature measured by the remote control.
8	**°C/°F** button: Switches between temperature units Celsius (°C) and Fahrenheit (°F)
9	button: Sets the timer and the clock

No.	Explanation
10	**SET** button: Confirms and saves settings
11	button: Switches the light of the air conditioner on or off and activates the dimming function. The button remains functional even when the remote control is switched off.
12	**+** button: Increases the value
13	**–** button: Reduces the value
14	Symbol (batteries empty) Is displayed when the batteries in the remote control are empty. If this happens, replace the batteries, see chapter "Replacing the remote control batteries" on page 39.
15	Symbol (transmitting values) Is displayed briefly when the remote control is transmitting values to the air conditioner.

7.4 Air conditioning modes

The roof air conditioner has the following air conditioning modes:

Air conditioning mode	Display message	Explanation
Automatic	A	You specify the temperature, and the air conditioner brings the interior to this temperature by heating (available for models with heating only) or cooling and by controlling the necessary blower output. The button is deactivated in this mode.
Cooling		You specify the temperature and blower settings, and the air conditioner cools the interior to this temperature.
Heating		**Available for models with heating only** You specify the temperature and blower settings, and the air conditioner heats the interior to this temperature.
Circulating air		You specify the blower level, and the air conditioner blows air into the interior.
Dehumidification		You specify the temperature, and the air conditioner cools the interior to this temperature and controls the necessary blower output and dehumidifies the interior (Circulating air mode). The button is deactivated in this mode.

7.5 Additional functions

The roof air conditioner has the following additional functions:

Additional function	Display message	Explanation
Timer		The air conditioner is switched on at the specified time.
		The air conditioner is switched off at the specified time.
		The air conditioner is switched on and off at the specified times.
Sleep		The set temperature is modified by 1 °C after one hour and by 2 °C after two hours to generate a pleasant temperature for sleeping.
I feel		The remote control measures the room temperature and transmits this measurement to the air conditioner every 10 minutes. The air conditioner adapts the target value to this measurement.
Winter mode		The winter mode avoids the icing inside the vehicle during the winter storage. The winter mode is displayed by green/orange flashing of the LED.

8 Before initial use

Inspection before starting up

Before you switch on the roof air conditioner, observe the following:

➤ Check whether the supply voltage and frequency correspond to the values specified in the technical data, see page 44.

➤ Ensure both the air intake opening and the air nozzles are free. All ventilation grilles must always be kept free to ensure that the roof air conditioner is able to operate at maximum capacity.

CAUTION! Beware of injury
Do not insert your fingers or objects into the air nozzles or the intake grille.

Setting the time

➤ Set the current time: see chapter “Setting the time” on page 39.

Set the remote control

➤ Insert the batteries (see chapter “Replacing the remote control batteries” on page 39).

✓ The display shows all symbols for 5 seconds.

➤ Press simultaneously the button and the button during this 5 seconds.

✓ The display shows the default model number.

➤ Press simultaneously **+** and **–** button within 3 seconds to select the model number:
- FreshWell 3000: 02
- FreshJet: 07
- FreshLight: 11

✓ The display shows all symbols for 5 seconds.

✓ The remote control is ready for operation.

9 Operating the roof air conditioner

9.1 Basic notes on operation

The roof air conditioner has four operating modes:

Operating mode	Features
Off	The roof air conditioner is switched off. The remote control is inactive.
Stand-by	The roof air conditioning is ready for operation and can be switched on with the remote control. The lights are available.
On	The roof air conditioner is conditioning the air in the interior.
Winter mode	The roof air conditioner operates in a special heating mode that starts at a temperature of 7 °C and stops when the temperature rises above 10 °C. The winter mode avoids icing inside the vehicle during the winter storage.

You can use the **control panel** to

- switch the roof air conditioner on, off, to stand-by mode or to winter mode
- switch the light on and off or dim it

You can use the **remote control** to

- switch the roof air conditioner to and from stand-by mode.
- switch the light on and off or dim it
- make the settings
- select additional functions

9.2 Using the remote control

There are two ways to control the roof air conditioner with the remote control:

- You can transmit the values directly to the roof air conditioner when you set them
- You can first specify all values on the remote control and then transmit them collectively to the roof air conditioner

Transmitting values directly when they are set

The remote control **must** be pointed at the IR receiver (fig. **2** 4, page 4) on the control panel during operation.

When a button is pressed, the value is transmitted directly to the roof air conditioner. The roof air conditioner confirms the receipt of data with a high note.

Specifying values and transmitting them collectively to the roof air conditioner

The remote control **may not** be pointed at the IR receiver (fig. **2** 4, page 4) on the control panel during operation.

Specify the required values on the remote control. Once you have made all your settings, point the remote control to the IR receiver on the control panel and press the **SET** button. This transmits the data to the roof air conditioner. The roof air conditioner confirms the receipt of data with a high note.

Switching only the remote control to or from stand-by

In stand-by mode, the remote control display shows only the time.

If the remote control is not pointing to the IR receiver (fig. **2** 4, page 4) on the control panel, you can activate the remote control or switch it to stand-by independently from the roof air conditioner:

➤ Press the ⏻ button.

9.3 Hint for improved use

The following hints will optimise the performance of your roof air conditioner:

- Improve the heat insulation of your vehicle by sealing gaps and hanging reflective blinds or curtains on your windows.
- If the vehicle has been subjected to direct sunlight for a long time: Operate the roof air conditioner in the "Circulating air" (🌀) mode with the windows open for a while before switching on the "Cooling" (❄) air conditioning mode.
- Avoid opening doors and windows as far as possible in the "Cooling" (❄) mode.
- Select an appropriate temperature and blower speed.
- Align the air nozzles sensibly.
- Make sure the air nozzles and intake grille are not covered by cloths, paper or other objects.

9.4 Switching the roof air conditioner on and off

NOTE
When it is switched on, it begins to condition the air to the values that were set most recently.

With the control panel

The figure shows how to use the control panel to switch the roof air conditioner on, off or to stand-by. Press the ⏻ button as shown in the illustration:

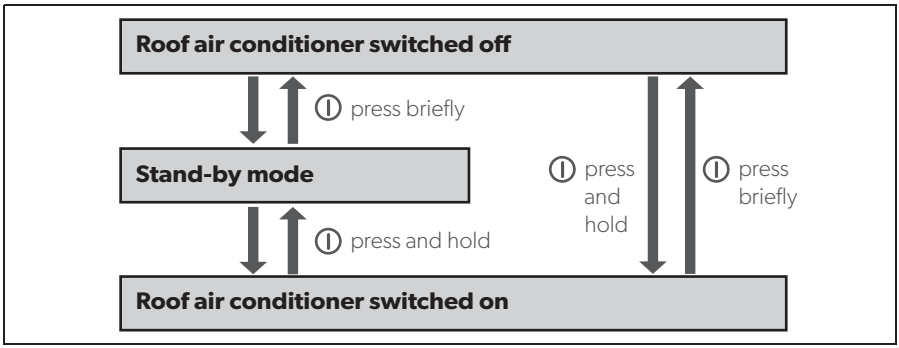

Example: The roof air conditioner is in stand-by mode. You want to switch it off.

➤ Briefly press the ⏻ button.

✓ The roof air conditioner is switched off.

With the remote control

NOTE
- The roof air conditioner can only be operated by the remote control when it is switched on or in stand-by mode.
- You can use the remote control to switch the roof air conditioner to and from stand-by mode. Press the ⏻ button.
- Available for models with heating only:
  If you switch of the roof air conditioner from the "Heating" (☼) mode using the remote control the blower continues working for a few minutes to avoid an overheating of the device. The LED flashes orange. Press the ⏻ button of the control panel to completely switch off the roof air conditioner.

9.5 Selecting the air conditioning mode

➤ Select the air conditioning mode of your choice using the **MODE** key, see chapter "Air conditioning modes" on page 27.

✓ The roof air conditioner confirms the receipt of the values with a high note.

✓ The roof air conditioner is switched to the selected air conditioning mode.

9.6 Selecting the blower setting manually

The blower controls the strength of the air supply.

In the "Cooling" (❄) and "Circulating air"(🌀) modes, the blower levels can be selected manually. In the other air conditioning modes, the roof air conditioner controls the blower level automatically.

Display message	Explanation
	Low blower level **not** available in the "Heating" (☼) mode
	Medium blower level
	High blower level
	Highest blower level
	Automatic mode, only available in the "Cooling" (❄), "Heating" (☼) and "Dehumidifying" (💧) modes.

➤ Use the (🌀) button to select the desired blower level.

✓ The roof air conditioner confirms the receipt of the values with a high note.

✓ The new blower level has been set.

9.7 Setting the temperature

Cooling Mode

In the "Automatic" (**A**), "Cooling" (❄), and "Dehumidifying" (💧) modes, you can specify a temperature between 16 °C and 31 °C via the remote control.

➤ Use the **+** or **–** button to select the desired temperature.

✓ The roof air conditioner confirms the receipt of the values with a high note.

✓ The temperature is set on the roof air conditioner.

Heating Mode (available for models with heating only)

In the "Automatic" (**A**) and "Heating" (☼) modes, you can specify a temperature between 16 °C and 31 °C via the remote control.

➤ Use the **+** or **–** button to select the desired temperature.

✓ The roof air conditioner confirms the receipt of the values with a high note.

✓ The temperature is set on the roof air conditioner.

9.8 Adjusting the air nozzles

The air supply within the vehicle can be regulated by setting the air nozzles (fig. **4**, page 6).

➤ **Chillout ADB:** Turn the slats (**1**) in the air nozzles in the required direction using the thumb wheel (**2**).

➤ **ADB:** Turn the slats (**1**) in the air nozzles independently in the required directions using the thumb wheels (**2**, **3**, **4**). The air flow can be adjusted to the right and left, as well as to the ceiling or the floor.
Move the central slide (**3**) to direct the air flow to the front or back.

9.9 Setting the timer

The timer function allows you to set a specific time period for air conditioning. You can specify the switch-on time, the switch-off time or both values.

NOTE
The remote control returns to its initial mode if no button is pressed on the remote control for 15 seconds while programming the timer.

➤ Before programming the timer, select the air conditioning mode and all required values (e.g. temperature).

Setting the switch-on time

➤ Press the ⏲ button once.

✓ The **ON** symbol (8:00 ON) flashes on the display of the remote control.

➤ Use the **+** or **–** button to set the time when the roof air conditioner is to switch on.

➤ Press the **SET** button to transmit the value to the roof air conditioner.

✓ The switch-on time is set on the roof air conditioner.
The roof air conditioner is switched on with the selected air conditioning mode at the specified time.

➤ Switch the roof air conditioner to stand-by.

Setting the switch-off time

➤ Press the ⏲ button twice.

✓ The **OFF** symbol (20:00 OFF) flashes on the display of the remote control.

➤ Use the **+** or **–** button to set the time when the roof air conditioner is to switch off.

➤ Press the **SET** button to transmit the value to the roof air conditioner.

✓ The switch-off time is set on the roof air conditioner.
The roof air conditioner runs in the selected air conditioning mode until the specified time.

Setting the switch-on and switch-off times

➤ Press the ⏲ button three times.

✓ The **ON** symbol (8:00 ON) flashes on the display of the remote control.
The **OFF** symbol (20:00 OFF) is displayed.

➤ Use the **+** or **–** button to set the time when the roof air conditioner is to switch on.

➤ Press the ⏲ button again.

✓ The **OFF** symbol (20:00 OFF) flashes on the display of the remote control.

➤ Use the **+** or **–** button to set the time when the roof air conditioner is to switch off.

➤ Press the **SET** button to transmit the value to the roof air conditioner.

✓ The switch-on and switch-off times are set on the roof air conditioner.
The roof air conditioner starts in the selected air conditioning mode at the specified time and runs until the second specified time.

➤ Switch the roof air conditioner to stand-by.

Cancelling timer settings

If you have set the timer, you can cancel these settings as follows:

➤ Press the ⏲ button four times.

✓ The timer symbol disappears.

✓ The setting has been cancelled.

9.10 Activating the sleep function

NOTE
The sleep function is deactivated in "Circulating air" ( ) mode.

When the sleep function is activated, the set temperature is modified by 1 °C after one hour and by 2 °C after two hours to ensure a pleasant temperature for sleeping.

➤ Set the required temperature (see chapter "Setting the temperature" on page 34).

➤ Press the ☾ button.

✓ The ☾ symbol appears in the display.
The sleep function is activated.

➤ To deactivate the sleep function press the ☾ button again.

NOTE
The sleep function is deactivated if the **MODE** button is pressed.

9.11 Activating the "I feel" function

When this function is active, the remote control measures the room temperature and transmits this measurement to the roof air conditioner every 10 minutes. The roof air conditioner adapts the target value to this measurement. The "I feel" function is only active when the temperature range is between +18 °C and +29 °C.

➤ Press the button.

✓ The symbol appears in the display.
The "I feel" function is activated.

➤ Position the remote control so that it points at the IR receiver (fig. **2** 4, page 4) on the control panel. Otherwise, the values cannot be transmitted to the roof air conditioner.

NOTE
The remote control should not be kept in a part of the room that is considerably warmer or colder than the average room temperature. It may not, for example, be left in the sun or in front of the roof air conditioner.

When the temperature rises above +29 °C or falls below +18 °C, the "I feel" function is deactivated.

✓ The symbol flashes three times in the display and then turns off.

9.12 Operating the lights (depending on the models)

The lights on the roof air conditioner can be dimmed. When switched on, they revert to the most recently specified brightness.

NOTE
The button on the remote control is activate even if the remote control is turned off.

Switching the light on/off with the control panel

➤ Briefly press the button to switch the lamps on or off.

Dimming the light with the control panel

➤ Press and hold the button until the lights have been dimmed to the required brightness.

Switching the light on/off with the remote control

➤ Press the button to switch the lamps on or off.

✓ The symbol appears in the display when the lights are turned **on**.

Dimming the light with the remote control

➤ Press the button for 2 s.

✓ The symbol flashes in the display.

➤ Press and hold the **–** button or the **+** button until the lights have been dimmed to the required brightness.

You can dim the lights to 20 %, 40 %, 60 %, 80 % and 100 %.

➤ Press the button again to disable the dimming function.

✓ The symbol is lit constantly.

9.13 Replacing the remote control batteries

Replace the batteries if you see the symbol on the display.

The battery compartment is on the back of the remote control.

➤ Gently push down the lid of the battery compartment and slide it open in the direction of the arrow.

➤ Insert the new batteries (2x type AAA) in the remote control as indicated in the battery compartment.

➤ Close the cover of the battery compartment.

Protect the environment!
Do not dispose of batteries with general household waste.
Return any used batteries to your retailer or take them to a collection point.

9.14 Setting the time

The remote control needs the current time in order to program the timer. The time is indicated on the display of the remote control.

Perform the following steps to set the time:

NOTE
The remote control returns to its initial mode and saves the current setting, if no key is pressed on the remote control for 15 seconds while setting the time.

➤ Press and hold the button for 2 s.

✓ The time flashes on the display of the remote control.

➤ Use the **+** or **–** button to set the current time.
Press the **+** or **–** button longer than 2 s to increase or decrease the time quicker

➤ Press the **SET** button to confirm the time.

9.15 Setting the winter mode

Activating the winter mode avoids icing inside the vehicle during the winter storage. The winter mode is a special heating mode that starts at a temperature of 7 °C and stops when the temperature rises above 10 °C.

➤ Press both buttons on the control panel board for 5 s to activate the winter mode.

✓ The LED flashes green/yellow.

✓ All other functions are deactivated.

➤ To deactivate the winter mode press the ⏻ button on the control panel to turn off the air conditioner.

10 Cleaning the roof air conditioner

NOTICE! Beware of damage

- Do not clean the roof air conditioner with a high-pressure cleaner. Exposure to water can damage the air conditioner.
- Do not use sharp or hard objects or cleaning agents for cleaning as these may damage the roof air conditioner.
- To clean the roof air conditioner, use water with a gentle cleaning agent. Never use petrol, diesel or solvents.

➤ Clean the housing of the roof air conditioner and the air outlet unit occasionally with a damp cloth.

➤ Regularly remove leaves and other dirt from the ventilation grilles (fig. **5** 1, page 7) of the roof air conditioner. Make sure you do not damage the grilles in the process.

➤ Clean the remote control with a slightly damp cloth from time to time. We recommend using a cleaning cloth for glasses to clean the display.

11 Maintenance of the roof air conditioner

WARNING!
Any other maintenance work to that which is described here may only be carried out by qualified personnel who are familiar with the risks involved when handling refrigerant and air conditioning systems as well as the relevant regulations.

Interval	Inspection/maintenance
Regularly	Check the condensation water drainage: ➤ Check whether the condensation water drainage channels (fig. 6 1, page 7) at the sides of the roof air conditioner are clear and the condensation water is able to escape.
Regularly	Clean the filter of the air discharge unit (fig. 7, page 8): ➤ Manually take off the filter cover (**1**). ➤ Remove the filter (**2**). ➤ Clean the filter (**2**) with a detergent solution and let it dry. ➤ Put the dry filter (**2**) back in. ➤ Put the cover (**1**) back on.
Once per year	Check the profile seals: ➤ Check the seal between the roof air conditioner and the roof of the vehicle for cracks and other damage.
Once per year	Have the heat exchanger serviced: ➤ Have the heat exchanger of the roof air conditioner serviced by specialist workshop.
Once per year	Replace the carbon filter (fig. 7, page 8): ➤ Manually take off the filter cover (**1**). ➤ Remove the filter (**2**). ➤ Remove the carbon filter (**3**). ➤ Clean the filter (**2**) with a detergent solution and let it dry. ➤ Put a new carbon filter in. ➤ Put the dry filter (**2**) back in. ➤ Put the cover (**1**) back on.

12 Troubleshooting

Problem	Cause	Remedy
Roof air conditioner constantly switches itself off.	Icing sensor has tripped.	Outer temperature is too low or all air nozzles are closed.
No cooling capacity	The roof air conditioner is not set to cooling.	➤ Set the roof air conditioner to cooling.
	The ambient temperature is above 52 °C.	The roof air conditioner is only designed for ambient temperatures of up to 52 °C.
	The temperature set is higher than the room temperature.	➤ Select a lower temperature.
	The ambient temperature is below 16 °C.	The roof air conditioner is only designed for ambient temperatures above 16 °C.
	One of the temperature sensors is defective.	➤ Contact an authorised workshop.
	The vaporiser fan is damaged.	
	The condenser fan is damaged.	
Low air output	The air intake section is clogged up.	➤ Remove any leaves and other dirt from the ventilation grilles of the roof air conditioner.
	The blower is defective.	➤ Contact an authorised workshop.
Water enters the vehicle	The condensation water drainage openings are clogged up.	➤ Clean the drainage openings for condensation water.
	The seals are damaged.	➤ Contact an authorised workshop.
Roof air conditioner does not switch on.	No supply voltage (230 V~) connected.	➤ Check the power supply.
	The voltage is too low (under 200 V~). The voltage converter is defective.	➤ Contact an authorised workshop.
	One of the temperature sensors is defective.	
	The electrical fuse of the power supply is too low.	➤ Check the electrical fuse of the power supply.

Problem	Cause	Remedy
Roof air conditioner does not switch off.	One of the temperature sensors is defective.	➤ Contact an authorised workshop.
	The electrical fuse of the power supply is too low.	➤ Check the electrical fuse of the power supply.

13 Warranty

The statutory warranty period applies. If the product is defective, please contact the service partner in your country (addresses on the back on the instruction manual).

Our experts will be happy to help you and will discuss the warranty process with you in more detail.

14 Disposal

Regulations for environmental safety and correct disposal

All organisations must apply a set of procedures to identify, evaluate and control the influence that their activities (manufacturing, products, services, etc.) have on the environment.

The procedures to be followed to identify significant environmental impact must take the following factors into account:

- use of raw materials and natural resources
- atmospheric emissions
- discharge of liquids
- waste management and recycling
- contamination of the soil

In order to minimise environmental impact, the manufacturer provides a series of indications here below that should be taken into account by all those who, for whatever reason, interact with the appliance during its working life.

- All packing components must be disposed of (preferably recycled) in compliance with statutory legislation in the country in which disposal takes place.
- All product components must be disposed of (preferably recycled) in compliance with statutory legislation in the country in which disposal takes place.

- For correct disposal, the appliance must be consigned to an authorised waste disposal company to ensure that all recyclable components are reused and the remaining materials are processed properly.
- During installation ensure the room has adequate ventilation to prevent the build-up of stale air that might be harmful to the health of the operators.
- During operation and maintenance ensure that any waste pollutant products (oil, grease, etc.) are disposed of correctly.
- Keep noise levels down to reduce noise pollution.

For more information on correct dismantling of our products please refer to the recycling handbooks at www.dometic.com.

➤ Place the packaging material in the appropriate recycling waste bins wherever possible.

➤ When in operation or undergoing repairs and maintenance work, make sure that the refrigerant circuit is not damaged and refrigerant cannot escape. It acts as a greenhouse gas and should not be allowed into the environment.

If you wish to finally dispose of the product, ask your local recycling centre or specialist dealer for details about how to do this in accordance with the applicable disposal regulations.

➤ Dispose of the product at an official waste disposal facility in accordance with the applicable recycling or disposal guidelines.

Protect the environment!
Do not dispose of any batteries with general household waste.
Return defective or used batteries to your retailer or dispose of them at collection points.

15 Technical data

Contains fluorinated greenhouse gases

Hermetically sealed equipment

	FreshJet 1100	**FreshJet 1700**
Ref. no.:	9105306654 9105306655	9105306656 9105306658
Compressor cooling capacity:	1000 W	1700 W
Cooling capacity based on ISO 5151:	850 W	1600 W
Heating capacity:	–	800 W
Rated input voltage:	230 V~ / 50 Hz	
Power consumption in cooling mode: Required fuse:	2.0 A 3 A	2.7 A 4 A
Power consumption in heating mode: Required fuse:	– –	3.5 A 4 A
Operating temperature range:	0 °C to +52 °C	
Refrigerant:	R-134a	R-407c
Refrigerant quantity:	0.280 kg	0.545 kg
CO_2 equivalent:	0.4004 t	0.96683 t
Global warming potential (GWP):	1430	1774
Blower:	4 blower levels 1 Automatic mode	
Protection class:	IPX4	
Max. volume of space in the vehicle (with insulated walls):	16 m^3	20 m^3
Dimensions L x W x H, fig. **8**, page 9:	787 x 562 x 225 mm (height above vehicle roof)	
Weight:	approx. 22.5 kg	approx. 29 kg
Inspection/certification:	CE	CE

	FreshJet 2200	
Ref. no.:	9105306513	9105306511 9105306512 9105306515
Compressor cooling capacity:	2200 W	
Cooling capacity based on ISO 5151:	2050 W	
Heating capacity:	–	1200 W
Rated input voltage:	230 V~ / 50 Hz	
Power consumption in cooling mode: Required fuse:	4.1 A 5 A	
Power consumption in heating mode: Required fuse:	– –	5.2 A 6 A
Operating temperature range:	0 °C to +52 °C	
Refrigerant:	R-407c	
Refrigerant quantity:	0.520 kg	
CO_2 equivalent:	0.92248 t	
Global warming potential (GWP):	1774	
Blower:	4 blower levels 1 Automatic mode	
Protection class:	IPX4	
Max. volume of space in the vehicle (with insulated walls):	25 m^3	
Dimensions L x W x H, fig. **8**, page 9:	787 x 562 x 225 mm (height above vehicle roof)	
Weight:	approx. 32 kg	
Inspection/certification:	CE	

	FreshJet 3200
Ref. no.:	9105306660 9105306659
Compressor cooling capacity:	2800 W
Cooling capacity based on ISO 5151:	2800 W
Heating capacity:	3300 W
Rated input voltage:	230 V~ / 50 Hz
Power consumption in cooling mode: Required fuse:	5.7 A 10 A
Power consumption in heating mode: Required fuse:	5.9 A 10 A
Operating temperature range:	0 °C to +52 °C
Refrigerant:	R-410a
Global warming potential (GWP):	1774
CO_2 equivalent:	1.53468 t
Global warming potential (GWP):	2088
Blower:	4 blower levels 1 Automatic mode
Protection class:	IPX4
Max. volume of space in the vehicle (with insulated walls):	29 m^3
Dimensions L x W x H (mm), fig. **9**, page 10:	980 x 650 x 248 mm (height above vehicle roof)
Weight:	approx. 36 kg
Inspection/certification:	

Bitte lesen Sie diese Anleitung vor der Inbetriebnahme sorgfältig durch und bewahren Sie sie auf. Geben Sie sie im Falle einer Weitergabe des Produktes an den Nutzer weiter.

Inhaltsverzeichnis

1 Erklärung der Symbole 49

2 Sicherheitshinweise 49
2.1 Grundlegende Sicherheit 50
2.2 Sicherheit beim Betrieb des Gerätes 51

3 Zielgruppe dieser Anleitung 51

4 Lieferumfang 52

5 Zubehör 53

6 Bestimmungsgemäßer Gebrauch 54

7 Technische Beschreibung 54
7.1 Komponenten 55
7.2 Bedienpanel 56
7.3 Fernbedienung 57
7.4 Klimamodi 59
7.5 Zusatzfunktionen 60

8 Vor dem ersten Gebrauch 61

9 Dachklimaanlage bedienen 62
9.1 Grundsätzliche Hinweise zur Bedienung 62
9.2 Fernbedienung verwenden 62
9.3 Hinweis zur besseren Nutzung 63
9.4 Dachklimaanlage ein- und ausschalten 64
9.5 Klimamodus wählen 65
9.6 Gebläsestufe manuell wählen 66
9.7 Temperatur einstellen 67
9.8 Luftdüsen einstellen 67
9.9 Timer programmieren 68
9.10 Sleep-Funktion aktivieren 69
9.11 Zusatzfunktion „I feel“ einstellen 70
9.12 Leuchten bedienen (nur bei bestimmten Modellen) 71
9.13 Batterien der Fernbedienung austauschen 72

9.14 Uhrzeit einstellen 72
9.15 Winter-Modus einstellen 73
10 Dachklimaanlage reinigen 73
11 Dachklimaanlage warten 74
12 Störungen beseitigen 75
13 Gewährleistung 76
14 Entsorgung 76
15 Technische Daten 77

1 Erklärung der Symbole

WARNUNG!
Sicherheitshinweis: Nichtbeachtung kann zu Tod oder schwerer Verletzung führen.

VORSICHT!
Sicherheitshinweis: Nichtbeachtung kann zu Verletzungen führen.

ACHTUNG!
Nichtbeachtung kann zu Materialschäden führen und die Funktion des Produktes beeinträchtigen.

HINWEIS
Ergänzende Informationen zur Bedienung des Produktes.

2 Sicherheitshinweise

Der Hersteller übernimmt in folgenden Fällen keine Haftung für Schäden:

- Beschädigungen am Produkt durch mechanische Einflüsse und Überspannungen
- Veränderungen am Produkt ohne ausdrückliche Genehmigung vom Hersteller
- Verwendung für andere als die in der Anleitung beschriebenen Zwecke

Er haftet insbesondere nicht für jegliche Folgeschäden, insbesondere auch nicht für Folgeschäden, die durch den Ausfall der Dachklimaanlage entstehen können.

Beachten Sie folgende grundsätzliche Sicherheitsmaßnahmen beim Gebrauch von elektrischen Geräten zum Schutz vor:

- elektrischem Schlag
- Brandgefahr
- Verletzungen

2.1 Grundlegende Sicherheit

WARNUNG!

- **Elektrogeräte sind kein Kinderspielzeug**!
  Kinder können Gefahren, die von elektrischen Geräten ausgehen, nicht richtig einschätzen. Lassen Sie Kinder nicht ohne Aufsicht elektrische Geräte benutzen.
- Dieses Gerät kann von Kindern ab 8 Jahren und darüber sowie von Personen mit verringerten physischen, sensorischen oder mentalen Fähigkeiten oder Mangel an Erfahrung und Wissen benutzt werden, wenn sie beaufsichtigt oder bezüglich des sicheren Gebrauchs des Gerätes unterwiesen wurden und die daraus resultierenden Gefahren verstehen.
- Benutzen Sie das Gerät nur zu seinem bestimmungsgemäßen Gebrauch.
- Führen Sie keine Änderungen oder Umbauten am Gerät durch!
- Die Installation, Wartung und Reparaturen der Dachklimaanlage dürfen nur von Fachkräften durchgeführt werden, die mit den Gefahren beim Umgang mit Kältemittel und Klimaanlagen sowie den einschlägigen Vorschriften vertraut sind. Durch unsachgemäße Reparaturen können erhebliche Gefahren entstehen. Wenden Sie sich im Reparaturfall an den Service-Stützpunkt in Ihrem Land (Adressen auf der Rückseite).
- Setzen Sie die Dachklimaanlage nicht in der Nähe von entflammbaren Flüssigkeiten oder in geschlossenen Räumen ein.
- Achten Sie darauf, dass brennbare Gegenstände nicht im Bereich des Luftaustritts gelagert oder montiert sind. Der Abstand muss mindestens 50 cm betragen.
- Greifen Sie nicht in Lüftungsauslässe, und führen Sie keine Fremdgegenstände in die Dachklimaanlage ein.
- Im Falle von Feuer lösen Sie **nicht** den oberen Deckel der Dachklimaanlage, sondern verwenden Sie zugelassene Löschmittel. Verwenden Sie kein Wasser zum Löschen.

ACHTUNG!

- Bei angebauter Dachklimaanlage dürfen Sie auf keinen Fall mit Ihrem Wohnmobil in die Waschanlage fahren.
- Bitte informieren Sie sich bei Ihrem Fahrzeughersteller, ob aufgrund des Aufbaus der Dachklimaanlage eine Abnahme (nach § 19 StVZO) und eine Änderung des Eintrags der Fahrzeughöhe in Ihren Fahrzeugpapieren notwendig sind:
  - FreshJet 1100, 1700, 2200: Aufbauhöhe 225 mm
  - FreshJet 3200: Aufbauhöhe 248 mm
- Treten Fehler im Kältemittelkreislauf der Dachklimaanlage auf, so muss die Dachklimaanlage von einem Fachbetrieb geprüft und ordnungsgemäß instand gesetzt werden. Auf keinen Fall darf das Kältemittel in die freie Atmosphäre abgelassen werden.

2.2 Sicherheit beim Betrieb des Gerätes

WARNUNG!

- Unterbrechen Sie bei Arbeiten am Gerät immer die Stromversorgung.

ACHTUNG!

- Die Dachklimaanlage ist nicht für den Betrieb in Land- und Baumaschinen geeignet.
- Betreiben Sie das Gerät nur, wenn das Gehäuse und die Leitungen unbeschädigt sind.

3 Zielgruppe dieser Anleitung

Diese Bedienungsanleitung wendet sich an den Anwender der Dachklimaanlage.

4 Lieferumfang

FreshJet 1100

Bezeichnung	Artikelnummer
Dachklimaanlage Dometic FreshJet 1100	9105306654 9105306655
Montageanleitung	
Bedienungsanleitung	

FreshJet 1700

Bezeichnung	Artikelnummer
Dachklimaanlage Dometic FreshJet 1700 mit Heizung	 9105306656 9105306658
Montageanleitung	
Bedienungsanleitung	

FreshJet 2200

Bezeichnung	Artikelnummer
Dachklimaanlage Dometic FreshJet 2200 mit Heizung und Soft Start mit Heizung, ohne Soft Start ohne Heizung und ohne Soft Start	 9105306511 9105306515 9105306512 9105306513
Montageanleitung	
Bedienungsanleitung	

FreshJet 3200

Bezeichnung	Artikelnummer
Dachklimaanlage Dometic FreshJet 3200 mit Wärmepumpe und Soft Start	9105306660 9105306659
Montageanleitung	
Bedienungsanleitung	

Luftauslasseinheit

Bezeichnung	Artikelnummer
Chillout ADB	9105306662
ADB	9105306664

5 Zubehör

Als Zubehör erhältlich (nicht im Lieferumfang enthalten):

Bezeichnung	Artikelnummer
DC-Erweiterungskit DC-Kit1 (nur FreshJet 1100)	9100300003
DC-Erweiterungskit DC-Kit2 (nur FreshJet 1100, 1700, 2200)	9100300001
DC-Erweiterungskit DC-Kit3 (nur FreshJet 1100, 1700, 2200)	9100300002
DC-Erweiterungskit DC-Kit4 (FreshJet 1100, 1700, 2200, 3200)	9100300044
DC-Erweiterungskit DC-Kit5 (nur FreshJet 1100, 1700, 2200)	9100300073
DC-Erweiterungskit DC-Kit6 (FreshJet 1100, 1700, 2200, 3200)	9100300074

HINWEIS
Mit einem DC-Erweiterungskit (Zubehör) kann die Dachklimaanlage Dometic FreshJet auch während der Fahrt betrieben werden.

6 Bestimmungsgemäßer Gebrauch

Die Dachklimaanlage Dometic FreshJet ist ausschließlich geeignet für Wohnmobile, Caravans und sonstige Fahrzeuge mit Wohnräumen. Sie ist **nicht** geeignet für Häuser oder Wohnungen.

Die Dachklimaanlage ist **nicht** für die Installation in Baumaschinen, Landmaschinen oder ähnlichen Arbeitsgeräten geeignet. Bei zu starker Vibrationseinwirkung ist eine ordnungsgemäße Funktion nicht gewährleistet.

Die Funktion der Dachklimaanlage ist garantiert für Temperaturen zwischen 0 °C und 52 °C.

7 Technische Beschreibung

Die Dachklimaanlage versorgt den Innenraum mit kühler entfeuchteter Luft ohne Staub und Schmutz.

In die Luftauslasseinheit integrierte, dimmbare LED-Leuchten sorgen für angenehmes Licht (nicht bei allen Modellen verfügbar).

Die Dachklimaanlage wird mit der Fernbedienung gesteuert.

HINWEIS
Die Dachklimaanlage ist in der Lage, die Temperatur im Innenraum des Fahrzeugs bis auf einen bestimmten Wert abzusenken. Die zu erreichende Temperatur beim Kühlen hängt von dem Fahrzeugtyp, der Umgebungstemperatur und der Kälteleistung Ihrer Dachklimaanlage ab.
Unter einer Außentemperatur von 16 °C kühlt die Dachklimaanlage nicht mehr. Benutzen Sie in diesem Fall nur noch den Klimamodus „Umluft“ ((֍)).

Die Dachklimaanlage ist gegen Überspannung geschützt. Wenn die Versorgungsspannung über 265 V steigt, schaltet die Dachklimaanlage ab. Sie setzt den normalen Betrieb fort, wenn sich die Versorgungsspannung wieder innerhalb des erlaubten Bereichs befindet.

7.1 Komponenten

Der Kältekreislauf der Dachklimaanlage besteht aus diesen Hauptkomponenten (Abb. **1**, Seite 3):

- **Kompressor** (**1**)
  Der Kompressor saugt das eingesetzte Kältemittel an und verdichtet es. Somit werden Druck und dadurch auch die Temperatur des Kältemittels erhöht.
- **Kondensator** (**2**)
  Der eingebaute Verflüssiger funktioniert wie ein Kühler oder ein Wärmetauscher. Die vorbeiströmende Luft nimmt Wärme auf, das heiße Kältemittelgas kühlt ab und wird flüssig.
- **Verdampfer** (**3**)
  Die Verdampfer kühlen die vorbeiströmende Luft ab und entfeuchten sie. Das Kältemittel nimmt Wärme auf und verdampft.
- **Gebläse (4)**
  Die abgekühlte Luft wird im Fahrzeuginneren durch das Gebläse über eine Luftauslasseinheit verteilt.

Übersicht aller Bauteile:

- FreshJet 1100: Abb. **10**, Seite 11
- FreshJet 1700: Abb. **11**, Seite 12
- FreshJet 2200 (auch für Modelle mit Heizung und Soft Start): Abb. **12**, Seite 13
- FreshJet 3200: Abb. **13**, Seite 14
- Luftauslasseinheit Chillout ADB: Abb. **14**, Seite 15
- Luftauslasseinheit ADB: Abb. **15**, Seite 15

7.2 Bedienpanel

An der Luftauslasseinheit der Dachklimaanlage befindet sich das Bedienpanel (Abb. **2**, Seite 4).

Es enthält folgende Bedien- und Anzeigeelemente:

Nr.	Erklärung	
1	Status-LED	
	leuchtet nicht:	Dachklimaanlage ist ausgeschaltet.
	leuchtet orange:	Dachklimaanlage ist im Stand-By-Modus
	leuchtet grün:	Dachklimaanlage ist eingeschaltet
	blinkt grün:	**nur bei Modellen mit Wärmepumpe:** Dachklimaanlage bereitet das Heizen vor oder Abtauen ist aktiv.
	blinkt grün/orange:	Dachklimaanlage ist im Winter-Modus
	leuchtet rot:	Nur wenn die Anlage auch an 12 V⎓ angeschlossen ist: Die Versorgungsspannung von 230 V~ steht nicht zur Verfügung.
	blinkt rot:	Überspannung Die Dachklimaanlage setzt normalen Betrieb fort, wenn sich die Versorgungsspannung wieder innerhalb des erlaubten Bereichs befindet.
	blinkt langsam rot:	Funktionsstörung des inneren Temperatursensors E1
	blinkt schnell rot:	Funktionsstörung des äußeren Temperatursensors E2
2	Taste ⏻	Schaltet die Dachklimaanlage ein, aus oder in den Stand-By-Modus. Langes Drücken der Taste schaltet den Automatik-Modus ein.
3	Taste 💡	Schaltet das Licht ein oder aus oder dimmt das Licht. Ist nur dann aktiv, wenn die Dachklimaanlage eingeschaltet oder im Stand-by-Modus ist.
4	IR-Empfänger für die Fernbedienung	

7.3 Fernbedienung

Alle Einstellungen am Gerät (z. B. Temperatureinstellung, Timerprogrammierung) werden per Fernbedienung zur Dachklimaanlage übertragen.

Folgende Bedien- und Anzeigeelemente stehen auf der Fernbedienung zur Verfügung (Abb. **3** , Seite 5):

Nr.	Erklärung
1	**Digitaldisplay**: zeigt folgendes an: • Uhrzeit • gewünschte Raumtemperatur (Sollwert) in °C oder °F • tatsächliche Raumtemperatur • Klimamodus • Gebläsestufe • Symbole für aktive Zusatzfunktionen • Batteriestatus
2	Taste ⏻: Klimaanlage und Fernbedienung einschalten oder in den Stand-By-Modus schalten
3	Taste : Gebläsestufe wählen
4	Taste **MODE**: Klimamodus wählen
5	Taste ☾: Sleep-Funktion aktivieren. Mit der Sleep-Funktion wird der Sollwert automatisch geändert, um eine angenehme Schlaftemperatur zu gewährleisten.
6	Taste : Einmal drücken: Zeigt die aktuelle Temperatur des Innenraums an (Symbol wird angezeigt). Erneut drücken: Zeigt die eingestellte Temperatur an.
7	Taste : „I feel"-Funktion aktivieren. Mit der „I feel"-Funktion wird der Temperatursollwert alle 10 Minuten an die Temperatur angepasst, die die Fernbedienung misst.
8	Taste **°C/°F**: Temperatur-Einheit zwischen Celsius (°C) und Fahrenheit (°F) umschalten
9	Taste : Timer programmieren und Uhrzeit einstellen

Nr.	Erklärung
10	Taste **SET**: Daten bestätigen und speichern
11	Taste : Licht an der Dachklimaanlage ein- oder ausschalten und Dim-Funktion aktivieren. Die Taste ist auch bei ausgeschalteter Fernbedienung funktionsfähig.
12	Taste **+**: Wert erhöhen
13	Taste **–**: Wert verringern
14	Symbol (Batterien erschöpft) Wird angezeigt, wenn die Batterien der Fernbedienung erschöpft sind. Tauschen Sie in diesem Fall die Batterien aus, siehe Kapitel „Batterien der Fernbedienung austauschen“ auf Seite 72.
15	Symbol (Werte senden) Wird kurz angezeigt, wenn die Fernbedienung Werte zur Dachklimaanlage sendet.

7.4 Klimamodi

Die Dachklimaanlage verfügt über folgende Klimamodi:

Klimamodus	Display-meldung	Erklärung
Automatik	A	Sie legen die Temperatur fest, die Klimaanlage stellt durch Kühlen oder Heizen (nur für Modelle mit Heizung) diese Temperatur im Innenraum her und steuert die benötigte Gebläseleistung. In diesem Modus ist die Taste deaktiviert.
Kühlen		Sie legen Temperatur und Gebläseleistung fest, die Klimaanlage kühlt den Innenraum auf diese Temperatur.
Heizen		**Nur für Modelle mit Heizung** Sie legen Temperatur und Gebläseleistung fest, die Klimaanlage heizt den Innenraum auf diese Temperatur.
Umluft		Sie legen die Lüfterstufe fest, die Klimaanlage bläst Luft in den Innenraum.
Luftentfeuchtung		Sie legen die Temperatur fest, die Klimaanlage kühlt den Innenraum auf diese Temperatur, steuert die benötigte Gebläseleistung und entfeuchtet den Innenraum (Umluftbetrieb). In diesem Modus ist die Taste deaktiviert.

7.5 Zusatzfunktionen

Die Dachklimaanlage bietet folgende Zusatzfunktionen:

Zusatzfunktion	Display-meldung	Erklärung
Timer		Die Klimaanlage wird zum eingestellten Zeitpunkt eingeschaltet.
		Die Klimaanlage wird zum eingestellten Zeitpunkt ausgeschaltet.
		Die Klimaanlage wird zu den eingestellten Zeitpunkten ein- und wieder ausgeschaltet.
Sleep		Die eingestellte Temperatur wird nach einer Stunde um 1 °C und nach zwei Stunden um 2 °C geändert, um eine angenehme Schlaftemperatur zu gewährleisten.
I feel		Die Fernbedienung misst die Raumtemperatur und überträgt den Messwert alle 10 Minuten an die Klimaanlage. Die Klimaanlage passt die Solltemperatur an diesen Messwert an.
Winter-Modus		Der Winter-Modus verhindert, dass sich während der Winterpause Eis innerhalb des Fahrzeugs bildet. Der Winter-Modus wird durch grün/oranges Blinken der LED angezeigt.

8 Vor dem ersten Gebrauch

Kontrollen vor der Inbetriebnahme

Bevor Sie die Dachklimaanlage einschalten, beachten Sie bitte Folgendes:

➤ Kontrollieren Sie, ob Versorgungsspannung und -frequenz den Werten in den Technische Daten entsprechen, siehe Seite 77.

➤ Stellen Sie sicher, dass sowohl die Luftansaugöffnung als auch die Luftdüsen frei sind. Alle Lüftungsgitter müssen immer frei sein, um eine optimale Leistung der Dachklimaanlage zu gewährleisten.

VORSICHT! Verletzungsgefahr!
Stecken Sie keine Finger oder Gegenstände in die Luftdüsen oder das Ansauggitter.

Uhrzeit einstellen

➤ Stellen Sie die aktuelle Uhrzeit ein: siehe Kapitel „Uhrzeit einstellen“ auf Seite 72.

Fernbedienung einstellen

➤ Setzen Sie die Batterien ein (siehe Kapitel „Batterien der Fernbedienung austauschen“ auf Seite 72).

✓ Das Display zeigt 5 Sekunden lang alle Symbole.

➤ Drücken Sie während dieser 5 Sekunden gleichzeitig die Taste und die Taste .

✓ Das Display zeigt die Standard-Modellnummer.

➤ Drücken Sie innerhalb von 3 Sekunden gleichzeitig die Taste **+** und Taste **–**, um die Modellnummer auszuwählen:
- FreshWell 3000: 02
- FreshJet: 07
- FreshLight: 11

✓ Das Display zeigt 5 Sekunden lang alle Symbole.

✓ Die Fernbedienung ist betriebsbereit.

9 Dachklimaanlage bedienen

9.1 Grundsätzliche Hinweise zur Bedienung

Die Dachklimaanlage hat drei Betriebsmodi:

Betriebsmodus	Merkmale
Aus	Die Dachklimaanlage ist ausgeschaltet, die Fernbedienung ist inaktiv.
Stand-By	Die Dachklimaanlage ist betriebsbereit und kann mit der Fernbedienung eingeschaltet werden. Die Leuchten können benutzt werden.
Ein	Die Dachklimaanlage klimatisiert den Innenraum.
Winter-Modus	Die Dachklimaanlage arbeitet in einem besonderen Heizmodus, der bei einer Temperatur von 7 °C startet und dann stoppt, wenn die Temperatur über 10 °C steigt. Der Winter-Modus verhindert, dass sich während der Winterpause Eis innerhalb des Fahrzeugs bildet.

Am **Bedienpanel** können Sie

- die Dachklimaanlage ein- und ausschalten sowie in den Stand-By-Modus oder in den Winter-Modus schalten
- das Licht ein- und ausschalten sowie dimmen

Mit der **Fernbedienung** können Sie

- die Dachklimaanlage aus dem Stand-By-Modus einschalten und wieder in den Stand-By-Modus schalten.
- das Licht ein- und ausschalten sowie dimmen
- Einstellungen vornehmen
- Zusatzfunktionen wählen

9.2 Fernbedienung verwenden

Sie haben zwei Möglichkeiten, die Dachklimaanlage mit der Fernbedienung zu steuern:

- Sie können die Werte direkt beim Einstellen zur Dachklimaanlage senden
- Sie können zunächst alle Werte auf der Fernbedienung festlegen und dann gesammelt zur Dachklimaanlage senden

Werte direkt beim Einstellen senden

Die Fernbedienung **muss** beim Bedienen auf den IR-Empfänger (Abb. **2** 4, Seite 4) am Bedienpanel ausgerichtet sein.

Nach dem Drücken einer Taste wird der Wert direkt zur Dachklimaanlage gesendet. Die Dachklimaanlage quittiert den Empfang der Daten mit einem hohen Ton.

Werte zunächst festlegen und gesammelt zur Dachklimaanlage senden

Die Fernbedienung **darf** beim Bedienen **nicht** auf den IR-Empfänger (Abb. **2** 4, Seite 4) am Bedienpanel ausgerichtet sein.

Legen Sie die gewünschten Werte auf der Fernbedienung fest. Wenn Sie alle Einstellungen vorgenommen haben, richten Sie die Fernbedienung auf den IR-Empfänger am Bedienpanel aus und drücken Sie die Taste **SET**. Dadurch werden die Daten erneut an die Dachklimaanlage gesendet. Die Dachklimaanlage quittiert den Empfang der Daten mit einem hohen Ton.

Nur Fernbedienung in Stand-By-Modus schalten oder einschalten

Im Stand-By zeigt das Display der Fernbedienung lediglich die Uhrzeit an.

Wenn die Fernbedienung nicht auf den IR-Empfänger (Abb. **2** 4, Seite 4) am Bedienpanel ausgerichtet ist, können Sie die Fernbedienung getrennt von der Dachklimaanlage in den Stand-By-Modus schalten oder einschalten:

➤ Drücken Sie die Taste ⏻.

9.3 Hinweis zur besseren Nutzung

Wenn Sie die folgenden Hinweise beachten, optimieren Sie die Wirkungsweise Ihrer Dachklimaanlage:

- Verbessern Sie die Wärmeisolierung des Fahrzeugs, indem Sie Spalte abdichten und Fenster mit reflektierenen Rollos oder Vorhängen verhängen.
- Nachdem das Fahrzeug lange Zeit der Sonnenbestrahlung ausgesetzt war: Betreiben Sie die Dachklimaanlage erst bei geöffneten Fenstern eine Zeit lang im Klimamodus „Umluft" (), bevor Sie den Klimamodus „Kühlen" () eingeschaltet wird.
- Vermeiden Sie im Klimamodus „Kühlen" () unnötiges Öffnen von Türen und Fenstern.
- Wählen Sie eine angemessene Temperatur und Gebläsestufe.
- Richten Sie die Luftdüsen sinnvoll aus.

- Achten Sie darauf, dass die Luftdüsen und Ansauggitter nicht durch Tücher, Papier oder andere Gegenstände abgedeckt sind.

9.4 Dachklimaanlage ein- und ausschalten

HINWEIS
Nach dem Einschalten wird die Klimatisierung mit den Werten gestartet, die zuletzt eingestellt waren.

Mit dem Bedienpanel

Die Abbildung zeigt, wie Sie die Dachklimaanlage mit dem Bedienpanel ein-, aus- oder in den Stand-By-Modus schalten können. Drücken Sie dazu die Taste ⏻, wie in der Abbildung angegeben:

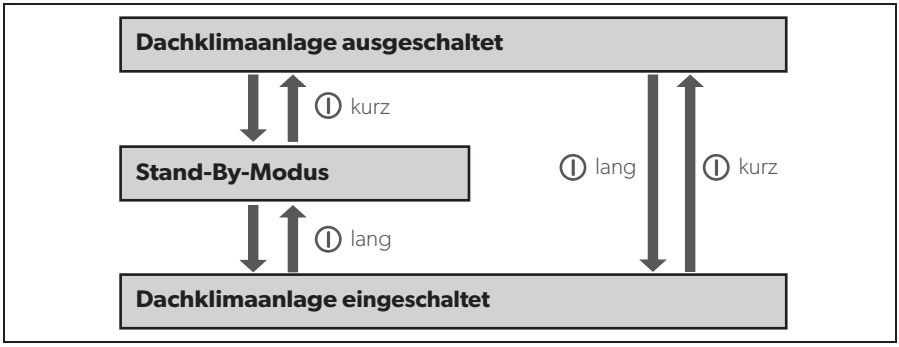

Beispiel: Die Dachklimaanlage ist im Stand-By-Modus. Sie soll ausgeschaltet werden.

➤ Drücken Sie die Taste ⏻ kurz.

✓ Die Dachklimaanlage ist ausgeschaltet.

Mit der Fernbedienung

HINWEIS

- Um die Dachklimaanlage mit der Fernbedienung bedienen zu können, muss die Dachklimaanlage im Stand-By-Modus oder eingeschaltet sein.
- Mit der Fernbedienung können Sie die Dachklimaanlage aus dem Stand-By-Modus einschalten und wieder in den Stand-By-Modus schalten. Drücken Sie dazu die Taste ⏻.
- Nur bei Modellen mit Heizung:
  Wenn Sie die Dachklimaanlage aus dem Klimamodus „Heizen" (☼) mit der Fernbedienung ausschalten, arbeitet das Gebläse noch für ein paar Minuten weiter, um ein Aufheizen des Gerätes zu verhindern. Die LED blinkt orange. Über die Taste ⏻ am Bedienpanel können Sie die Dachklimaanlage ganz ausschalten.

9.5 Klimamodus wählen

➤ Wählen Sie mit der Taste **MODE** den gewünschten Klimamodus, siehe Kapitel „Klimamodi" auf Seite 59.

✓ Die Dachklimaanlage quittiert den Empfang der Werte mit einem hohen Ton.

✓ Die Dachklimaanlage wird in den gewählten Klimamodus geschaltet.

9.6 Gebläsestufe manuell wählen

Das Gebläse regelt die Stärke der Luftzufuhr.

In den Klimamodi „Kühlen“ (❄) und „Umluft“ (🌀) kann die Gebläsestufe manuell gewählt werden. In den übrigen Klimamodi steuert die Dachklimaanlage die Gebläsestufe automatisch.

Displaymeldung	Erklärung
🌀 ▂▯▯	niedrige Gebläsestufe **nicht** verfügbar im Klimamodus „Heizen“ (☼)
🌀 ▂▃▯	mittlere Gebläsestufe
🌀 ▂▃▅	hohe Gebläsestufe
🌀 ▂▃▅▇	höchste Gebläsestufe
🌀 **A**	Automatikmodus, nur in den Klimamodi „Kühlen“ (❄), „Heizen“ (☼) und „Entfeuchten“ (💧) verfügbar.

➤ Wählen Sie mit der Taste 🌀 die gewünschte Gebläsestufe.

✓ Die Dachklimaanlage quittiert den Empfang der Werte mit einem hohen Ton.

✓ Die Gebläsestufe ist neu eingestellt.

9.7 Temperatur einstellen

Klimamodus „Kühlen“

In den Klimamodi „Automatik“ (**A**), „Kühlen“ (❄) und „Entfeuchten“ (💧) können Sie über die Fernbedienung eine Temperatur zwischen 16 °C und 31 °C vorgeben.

➤ Wählen Sie mit der Taste **+** oder **–** die gewünschte Temperatur.

✓ Die Dachklimaanlage quittiert den Empfang der Werte mit einem hohen Ton.

✓ Die Temperatur ist in der Dachklimaanlage eingestellt.

Klimamodus „Heizen“ (nur für Modelle mit Heizung)

In den Klimamodi „Automatik“ (**A**) und „Heizen“ (☼) können Sie über die Fernbedienung eine Temperatur zwischen 16 °C und 31 °C vorgeben.

➤ Wählen Sie mit der Taste **+** oder **–** die gewünschte Temperatur.

✓ Die Dachklimaanlage quittiert den Empfang der Werte mit einem hohen Ton.

✓ Die Temperatur ist in der Dachklimaanlage eingestellt.

9.8 Luftdüsen einstellen

Die Luftzufuhr in den Fahrzeug-Innenraum kann über die Stellung der Luftdüsen reguliert werden (Abb. **4**, Seite 6):

➤ **Chillout ADB:** Drehen Sie die Lamellen (**1**) der Luftdüsen über das Einstellrad (**2**) in die gewünschte Richtung.

➤ **ADB:** Drehen Sie die Lamellen (**1**) der Luftdüsen unabhängig voneinander über die Einstellräder (**2**, **3**, **4**) in die gewünschten Richtungen. Der Luftstrom kann sowohl nach rechts und links, als auch zur Decke oder zum Boden verstellt werden.
Nutzen Sie den Schieber (**5**), um die Luft mehr nach vorne oder hinten zu verteilen.

9.9 Timer programmieren

Mit der Timerfunktion können Sie einen gewünschten Zeitraum zur Klimatisierung einstellen. Dabei können Sie entweder nur den Einschaltzeitpunkt oder nur den Ausschaltzeitpunkt oder beide Werte vorgeben.

HINWEIS
Wird bei der Timerprogrammierung für 15 sekunden keine Taste auf der Fernbedienung gedrückt, so wechselt die Fernbedienung zurück zum Ausgangsmodus.

➤ Wählen Sie vor der Programmierung des Timers den Klimamodus und alle gewünschten Werte (z. B. Temperatur) aus.

Einschaltzeitpunkt einstellen

➤ Drücken Sie die Taste ⏲ einmal.

✓ Das Symbol **ON** (8:00 ON) blinkt auf dem Display der Fernbedienung.

➤ Stellen Sie mit der Taste **+** oder **–** die Uhrzeit ein, zu der die Dachklimaanlage eingeschaltet werden soll.

➤ Drücken Sie die Taste **SET**, um den Wert zur Dachklimaanlage zu senden.

✓ Der Einschaltzeitpunkt ist in der Dachklimaanlage eingestellt.
Die Dachklimaanlage startet zum eingestellten Zeitpunkt mit dem gewählten Klimamodus.

➤ Schalten Sie die Dachklimaanlage in den Stand-By-Modus.

Ausschaltzeitpunkt einstellen

➤ Drücken Sie die Taste ⏲ zweimal.

✓ Das Symbol **OFF** (20:00 OFF) blinkt auf dem Display der Fernbedienung.

➤ Stellen Sie mit der Taste **+** oder **–** die Uhrzeit ein, zu der die Dachklimaanlage ausgeschaltet werden soll.

➤ Drücken Sie die Taste **SET**, um den Wert zur Dachklimaanlage zu senden.

✓ Der Ausschaltzeitpunkt ist in der Dachklimaanlage eingestellt.
Die Dachklimaanlage läuft bis zum eingestellten Zeitpunkt mit dem gewählten Klimamodus.

Einschalt- und Ausschaltzeitpunkte einstellen

➤ Drücken Sie die Taste ⏲ dreimal.

✓ Das Symbol **ON** (8:00 ON) blinkt auf dem Display der Fernbedienung.
Das Symbol **OFF** (20:00 OFF) ist sichtbar.

➤ Stellen Sie mit der Taste **+** oder **–** die Uhrzeit ein, zu der die Dachklimaanlage eingeschaltet werden soll.

➤ Drücken Sie die Taste ⏲ erneut.

✓ Das Symbol **OFF** (20:00 OFF) blinkt auf dem Display der Fernbedienung.

➤ Stellen Sie mit der Taste **+** oder **–** die Uhrzeit ein, zu der die Dachklimaanlage ausgeschaltet werden soll.

➤ Drücken Sie die Taste **SET**, um den Wert zur Dachklimaanlage zu senden.

✓ Der Einschalt- und der Ausschaltzeitpunkt sind in der Dachklimaanlage eingestellt.
Die Dachklimaanlage startet zum eingestellten Zeitpunkt mit dem gewählten Klimamodus und läuft bis zum zweiten eingestellten Zeitpunkt.

➤ Schalten Sie die Dachklimaanlage in den Stand-By-Modus.

Timerprogrammierung aufheben

Wenn Sie den Timer programmiert haben, können Sie das wie folgt aufheben:

➤ Drücken Sie die Taste ⏲ viermal.

✓ Das Symbol für den Timer erlischt.

✓ Die Programmierung ist aufgehoben.

9.10 Sleep-Funktion aktivieren

HINWEIS
Die Sleep-Funktion ist Modus „Umluft“ (🌀) deaktiviert.

Bei aktivierter Sleep-Funktion wird die eingestellte Temperatur nach einer Stunde um 1 °C und nach zwei Stunden um 2 °C geändert, um eine angenehme Schlaftemperatur zu gewährleisten.

➤ Stellen Sie die gewünschte Temperatur ein (siehe Kapitel „Temperatur einstellen“ auf Seite 67).

➤ Drücken Sie die Taste ☾.

✓ Das Symbol ☾ wird im Display angezeigt.
Die Sleep-Funktion ist aktiviert.

➤ Zum Deaktivieren der Sleep-Funktion drücken Sie die Taste ☾ nochmal.

HINWEIS
Die Sleep-Funktion wird deaktiviert, wenn Sie die Taste **MODE** drücken.

9.11 Zusatzfunktion „I feel" einstellen

Bei dieser Funktion misst die Fernbedienung die Raumtemperatur und überträgt den Messwert alle 10 Minuten an die Dachklimaanlage. Die Dachklimaanlage passt die Solltemperatur an diesen Messwert an. Die Funktion „I feel" ist nur aktiv, wenn die Temperatur zwischen +18 °C und +29 °C liegt.

➤ Drücken Sie die Taste .

✓ Das Symbol wird im Display angezeigt.
Die Funktion „I feel" ist aktiviert.

➤ Legen Sie die Fernbedienung so ab, dass sie auf den IR-Empfänger (Abb. **2** 4, Seite 4) am Bedienpanel zeigt. Sonst können die Werte nicht an die Dachklimaanlage gesendet werden.

HINWEIS
Die Fernbedienung sollte sich nicht in einem Bereich des Raums befinden, der wesentlich wärmer oder kälter als die durchschnittliche Raumtemperatur ist. Sie darf z. B. nicht in der Sonne oder vor der Dachklimaanlage liegen.

Wenn die Temperatur über +29 °C steigt oder unter +18 °C fällt, wird die Funktion „I feel" deaktiviert.

✓ Das Symbol blinkt dreimal im Display und wird dann ausgeschaltet.

9.12 Leuchten bedienen (nur bei bestimmten Modellen)

Die Leuchten an der Dachklimaanlage sind dimmbar. Sie werden mit dem zuletzt eingestellten Helligkeitswert eingeschaltet.

HINWEIS

Die Taste auf der Fernbedienung ist auch dann aktiv, wenn die Fernbedienung ausgeschaltet ist.

Licht am Bedienpanel ein-/ausschalten

➤ Drücken Sie die Taste kurz, um die Leuchten ein- oder auszuschalten.

Licht am Bedienpanel dimmen

➤ Drücken Sie die Taste so lange, bis die Leuchten auf die gewünschte Helligkeit gedimmt sind.

Licht mit Fernbedienung ein-/ausschalten

➤ Drücken Sie die Taste , um die Leuchten ein- oder auszuschalten.

✓ Das Symbol wird im Display angezeigt, wenn das Licht **ein**geschaltet ist.

Licht mit Fernbedienung dimmen

➤ Drücken Sie die Taste für 2 s.

✓ Das Symbol blinkt im Display.

➤ Drücken Sie die Taste **–** oder **+** so lange, bis die Leuchten auf die gewünschte Helligkeit gedimmt sind.

Sie können die Leuchten auf 20 %, 40 %, 60 %, 80 % und 100 % dimmen.

➤ Drücken Sie die Taste nochmal, um die Dim-Funktion auszuschalten.

✓ Das Symbol leuchtet.

9.13 Batterien der Fernbedienung austauschen

Tauschen Sie die Batterien aus, wenn auf dem Display das Symbol angezeigt wird.

Das Batteriefach befindet sich an der Rückseite der Fernbedienung.

➤ Drücken Sie den Deckel des Batteriefachs leicht ein und schieben Sie ihn in Pfeilrichtung auf.

➤ Setzen Sie die neuen Batterien (2 x Typ AAA) wie im Batteriefach abgebildet in die Fernbedienung ein.

➤ Schließen sie den Deckel des Batteriefachs.

Schützen Sie Ihre Umwelt!
Batterien gehören nicht in den Hausmüll.
Geben Sie bitte Ihre verbrauchten Batterien beim Händler oder bei einer Sammelstelle ab.

9.14 Uhrzeit einstellen

Die Fernbedienung benötigt zur Timerprogrammierung die aktuelle Uhrzeit. Die Uhrzeit wird auf dem Display der Fernbedienung angezeigt.

Zum Einstellen der Uhrzeit führen Sie folgende Schritte aus:

HINWEIS
Wenn beim Einstellen der Uhrzeit für ca. 10 Sekunden keine Taste auf der Fernbedienung gedrückt wird, so wechselt die Fernbedienung zurück zum Ausgangsmodus.

➤ Drücken Sie die Taste lange, um in den Modus zum Einstellen der Uhrzeit zu gelangen.

✓ Die Uhrzeit blinkt auf dem Display der Fernbedienung.

➤ Stellen Sie mit der Taste **+** oder **–** die aktuelle Uhrzeit ein.

Drücken Sie die Taste **+** oder **–** länger als 2 s, um die Zeit schneller vor- oder zurückzustellen.

➤ Drücken Sie die Taste **SET**, um die Uhrzeit zu bestätigen.

9.15 Winter-Modus einstellen

Das Aktivieren des Winter-Modus verhindert, dass sich während der Winterpause innerhalb des Fahrzeugs Eis bildet. Der Winter-Modus ist ein besonderer Heizmodus, der bei einer Temperatur von 7 °C startet und dann stoppt, wenn die Temperatur über 10 °C steigt.

➤ Drücken Sie beide Tasten am Bedienpanel für 5 s, um den Winter-Modus zu aktivieren.

✓ Die LED blinkt grün/orange.

✓ Alle weiteren Funktionen sind deaktiviert.

➤ Zum Deaktivieren des Winter-Modus drücken Sie Taste ⏻ am Bedienpanel, wodurch die Klimaanlage abgeschaltet wird.

10 Dachklimaanlage reinigen

ACHTUNG! Beschädigungsgefahr!

- Reinigen Sie die Dachklimaanlage nicht mit einem Hochdruckreiniger. Eindringendes Wasser kann die Dachklimaanlage beschädigen.
- Verwenden Sie keine scharfen oder harten Gegenstände oder Reinigungsmittel zur Reinigung, da dies zu einer Beschädigung der Dachklimaanlage führen kann.
- Verwenden Sie zur Reinigung der Dachklimaanlage lediglich Wasser mit einem schonenden Reinigungsmittel. Verwenden Sie auf keinen Fall Benzin, Diesel oder Lösungsmittel.

➤ Reinigen Sie das Gehäuse der Dachklimaanlage und die Luftauslasseinheit gelegentlich mit einem feuchten Tuch.

➤ Entfernen Sie regelmäßig Laub und anderen Schmutz von den Belüftungsöffnungen (Abb. **5** 1, Seite 7) auf der Dachklimaanlage. Achten Sie darauf, dass Sie dabei nicht die Lamellen in der Dachklimaanlage beschädigen.

➤ Reinigen Sie die Fernbedienung gelegentlich mit einem leicht feuchten Tuch. Zur Reinigung des Displays empfiehlt sich ein Brillenputztuch.

11 Dachklimaanlage warten

WARNUNG!
Andere Wartungsarbeiten als die hier beschriebenen dürfen nur von Fachkräften durchgeführt werden, die mit den Gefahren beim Umgang mit Kältemittel und Klimaanlagen sowie den einschlägigen Vorschriften vertraut sind. Durch unsachgemäße Wartungsarbeiten können erhebliche Gefahren entstehen.

Intervall	Prüfung/Wartung
Regelmäßig	Kondenswasserabläufe prüfen: ➤ Prüfen Sie, ob die Kondenswasserabläufe (Abb. **6** 1, Seite 7) an den Seiten der Dachklimaanlage frei sind und das entstehende Kondenswasser ablaufen kann.
Regelmäßig	Filter der Luftausströmeinheit reinigen (Abb. **7**, Seite 8): ➤ Entfernen Sie von Hand die Abdeckung (**1**) des Filters. ➤ Entnehmen Sie den Filter (**2**). ➤ Reinigen Sie die Filter (**2**) mit einer Waschmittellösung und lassen Sie ihn trocknen. ➤ Setzen Sie den trockenen Filter (**2**) wieder ein. ➤ Setzen Sie die Abdeckung (**1**) wieder ein.
Einmal pro Jahr	Profildichtungen prüfen: ➤ Prüfen Sie die Profildichtung der Dachklimaanlage zum Fahrzeugdach auf Risse und andere Beschädigungen.
Einmal pro Jahr	Wärmetauscher warten lassen: ➤ Lassen Sie die Wärmetauscher der Dachklimaanlage von einer Fachwerkstatt warten.
Einmal pro Jahr	Aktivekohle-Filter ersetzen (Abb. **7**, Seite 8): ➤ Entfernen Sie von Hand die Abdeckung (**1**) des Filters. ➤ Entnehmen Sie den Filter (**2**). ➤ Entfernen Sie den Aktivkohle-Filter (**3**). ➤ Reinigen Sie die Filter (**2**) mit einer Waschmittellösung und lassen Sie ihn trocknen. ➤ Setzen Sie einen neuen Aktivekohle-Filter ein. ➤ Setzen Sie den trockenen Filter (**2**) wieder ein. ➤ Setzen Sie die Abdeckung (**1**) wieder ein.

12 Störungen beseitigen

Störung	Ursache	Behebung
Dachklimaanlage schaltet ständig ab	Vereisungsfühler hat geschaltet.	Außentemperatur ist zu niedrig oder alle Luftdüsen sind verschlossen.
Keine Kühlleistung	Die Dachklimaanlage ist nicht auf Kühlen eingestellt.	➤ Stellen Sie die Dachklimaanlage auf Kühlen.
	Die Umgebungstemperatur ist höher als 52 °C.	Die Dachklimaanlage ist nur für eine Umgebungstemperatur bis 52 °C ausgelegt.
	Die eingestellte Temperatur ist höher als die Raumtemperatur.	➤ Wählen Sie eine niedrigere Temperatur.
	Die Umgebungstemperatur ist niedriger als 16 °C.	Die Dachklimaanlage ist nur für eine Umgebungstemperatur ab 16 °C ausgelegt.
	Einer der Temperaturfühler ist defekt.	➤ Wenden Sie sich an eine autorisierte Fachwerkstatt.
	Das Verdampfergebläse ist schadhaft.	
	Das Kondensatorgebläse ist schadhaft.	
Schlechte Luftleistung	Die Luftansaugung ist verstopft.	➤ Entfernen Sie Laub und anderen Schmutz von den Belüftungslamellen auf der Dachklimaanlage.
	Das Gebläse ist defekt.	➤ Wenden Sie sich an eine autorisierte Fachwerkstatt.
Wassereintritt im Fahrzeug	Die Ablauföffnungen für Kondenswasser sind verstopft.	➤ Reinigen Sie die Ablauföffnungen für Kondenswasser.
	Die Dichtungen sind schadhaft.	➤ Wenden Sie sich an eine autorisierte Fachwerkstatt.
Dachklimaanlage schaltet nicht ein	Es liegt keine Versorgungsspannung (230 V~) an.	➤ Kontrollieren Sie die Spannungsversorgung.
	Die Spannung ist zu niedrig (unter 200 V~).	➤ Wenden Sie sich an eine autorisierte Fachwerkstatt.
	Der Spannungswandler ist defekt.	
	Einer der Temperaturfühler ist defekt.	
	Die elektrische Absicherung der Spannungsversorgung ist zu gering.	➤ Prüfen Sie die elektrische Absicherung der Spannungsversorgung.

Störung	Ursache	Behebung
Dachklimaanlage schaltet nicht ab	Einer der Temperaturfühler ist defekt.	➤ Wenden Sie sich an eine autorisierte Fachwerkstatt.
	Die elektrische Absicherung der Spannungsversorgung ist zu gering.	➤ Prüfen Sie die elektrische Absicherung der Spannungsversorgung.

13 Gewährleistung

Es gilt die gesetzliche Gewährleistungsfrist. Sollte das Produkt defekt sein, wenden Sie sich bitte an einen Service-Partner in Ihrem Land (Adressen siehe Rückseite der Anleitung).

Unsere Spezialisten helfen Ihnen gerne weiter und besprechen mit Ihnen den weiteren Verlauf der Gewährleistung.

14 Entsorgung

Vorschriften für Umweltschutz und fachgerechte Entsorgung

Alle Organisationen müssen eine Reihe von Maßnahmen anwenden, um den Einfluss, den ihre Aktivitäten (Herstellung, Produkte, Service usw.) auf die Umwelt haben, zu erkennen, zu bewerten und zu kontrollieren.

Die zu befolgenden Maßnahmen zur Erkennung von erheblichen Auswirkungen auf die Umwelt müssen folgende Faktoren zu berücksichtigen:

- Verwendung von Rohstoffen und natürlichen Ressourcen
- atmosphärische Emissionen
- Austritt von Flüssigkeiten
- Entsorgung und Recycling
- Bodenkontamination

Um die Auswirkungen auf die Umwelt zu minimieren, stellt der Hersteller im Folgenden eine Reihe von Anzeichen dar, die jeder berücksichtigen muss, der (aus welchem Grund auch immer) mit dem Gerät während dessen Lebensdauer interagiert.

- Das gesamte Verpackungsmaterial muss entsprechend der gesetzlichen Vorschriften des Landes, in dem die Entsorgung stattfindet, entsorgt (vorzugsweise recycelt) werden.

- Alle Produkt-Komponenten müssen entsprechend der gesetzlichen Vorschriften des Landes, in dem die Entsorgung stattfindet, entsorgt (vorzugsweise recycelt) werden.
- Zur korrekten Entsorgung muss das Gerät an ein autorisierten Recyclingcenter übergeben werden, damit sichergestellt ist, dass alle recycelbaren Komponenten wiederverwendet werden und mit den restlichen Materialien ordnungsgemäß verfahren wird.
- Stellen Sie während der Installation sicher, dass der Raum ausreichend belüftet ist, um das Entstehen von abgestandener Luft zu verhindern, die schädlich für die Gesundheit des Bediener könnte.
- Stellen Sie während des Betrieb und der Wartung sicher, dass alle schädlichen Abfallprodukte (Öl, Fett usw.) ordnungsgemäß entsorgt werden.
- Halten Sie den Lärmpegel zur Reduzierung der Lärmbelästigung gering.

Weitere Informationen zur korrekten Deinstallation unserer Produkte entnehmen Sie bitte den Recycling-Anleitungen auf www.dometic.com.

➤ Geben Sie das Verpackungsmaterial möglichst in den entsprechenden Recycling-Müll.

➤ Achten Sie im Betrieb sowie bei Reparaturen und Wartungsarbeiten darauf, dass der Kühlkreislauf nicht beschädigt wird und das Kältemittel nicht entweichen kann. Es wirkt als Treibhausgas und sollte nicht in die Umwelt gelangen.

Wenn Sie das Produkt endgültig außer Betrieb nehmen, informieren Sie sich bitte beim nächsten Recyclingcenter oder bei Ihrem Fachhändler über die zutreffenden Entsorgungsvorschriften.

➤ Entsorgen Sie das Produkt nur entsprechend der geltenden Recycling- oder Entsorgungsvorschriften bei einem autorisierten Entsorgungsunternehmen.

Schützen Sie Ihre Umwelt!
Akkus und Batterien gehören nicht in den Hausmüll.
Geben Sie bitte Ihre defekten Akkus oder verbrauchten Batterien beim Händler oder bei einer Sammelstelle ab.

15 Technische Daten

Enthält fluorierte Treibhausgase

Hermetisch geschlossene Einrichtung

	FreshJet 1100	**FreshJet 1700**
Art.-Nr.:	9105306654 9105306655	9105306656 9105306658
Kühlleistung des Kompressors:	1000 W	1700 W
Kühlleistung in Anlehnung an ISO 5151:	850 W	1600 W
Heizleistung:	–	–
Eingangsnennspannung:	230 V~ / 50 Hz	
Stromaufnahme bei Kühlbetrieb: Benötigte Sicherung:	2,0 A 3 A	2,7 A 4 A
Stromaufnahme bei Heizbetrieb: Benötigte Sicherung:	– –	3,5 A 4 A
Betriebstemperaturbereich:	0 °C bis +52 °C	
Kühlmittel:	R-134a	R-407c
Kühlmittelmenge:	0,280 kg	0,545 kg
CO_2-Äquivalent:	0,4004 t	0,96683 t
Treibhauspotential (GWP):	1430	1774
Gebläse:	4 Gebläsestufen 1 Automatikmodus	
Schutzklasse:	IPX4	
Max. Raumvolumen des Fahrzeugs (mit isolierten Wänden):	16 m^3	20 m^3
Abmessungen L x B x H, Abb. **8**, Seite 9:	787 x 562 x 225 mm (Höhe über Fahrzeugdach)	
Gewicht:	ca. 22,5 kg	ca. 29 kg
Prüfung/Zertifikat:	CE	CE

	FreshJet 2200	
Art.-Nr.:	9105306513	9105306511 9105306512 9105306515
Kühlleistung des Kompressors:	2200 W	
Kühlleistung in Anlehnung an ISO 5151:	2050 W	
Heizleistung:	–	1200 W
Eingangsnennspannung:	230 V~ / 50 Hz	
Stromaufnahme bei Kühlbetrieb: Benötigte Sicherung:	4,1 A 5 A	
Stromaufnahme bei Heizbetrieb: Benötigte Sicherung:	– –	5,2 A 6 A
Betriebstemperaturbereich:	0 °C bis +52 °C	
Kühlmittel:	R-407c	
Kühlmittelmenge:	0,520 kg	
CO_2-Äquivalent:	0,92248 t	
Treibhauspotential (GWP):	1774	
Gebläse:	4 Gebläsestufen 1 Automatikmodus	
Schutzklasse:	IPX4	
Max. Raumvolumen des Fahrzeugs (mit isolierten Wänden):	25 m^3	
Abmessungen L x B x H, Abb. **8**, Seite 9:	787 x 562 x 225 mm (Höhe über Fahrzeugdach)	
Gewicht:	ca. 32 kg	
Prüfung/Zertifikat:	CE	

	FreshJet 3200
Art.-Nr.:	9105306660 9105306659
Kühlleistung des Kompressors:	2800 W
Kühlleistung in Anlehnung an ISO 5151:	2800 W
Heizleistung:	3300 W
Eingangsnennspannung:	230 V~ / 50 Hz
Stromaufnahme bei Kühlbetrieb: Benötigte Sicherung:	5,7 A 10 A
Stromaufnahme bei Heizbetrieb: Benötigte Sicherung:	5,9 A 10 A
Betriebstemperaturbereich:	0 °C bis +52 °C
Kühlmittel:	R-410a
Kühlmittelmenge:	0,735 kg
CO_2-Äquivalent:	1,53468 t
Treibhauspotential (GWP):	2088
Gebläse:	4 Gebläsestufen 1 Automatikmodus
Schutzklasse:	IPX4
Max. Raumvolumen des Fahrzeugs (mit isolierten Wänden):	32 m³
Abmessungen L x B x H, Abb. **9**, Seite 10:	980 x 650 x 248 mm (Höhe über Fahrzeugdach)
Gewicht:	ca. 36 kg
Prüfung/Zertifikat:	CE

Veuillez lire ce manuel attentivement avant de mettre l'appareil en service et conservez-le. En cas de passer le produit, veuillez le transmettre au nouvel acquéreur.

Table des matières

1 Explication des symboles 82

2 Consignes de sécurité 83
2.1 Consignes générales de sécurité 83
2.2 Consignes de sécurité concernant le fonctionnement de l'appareil 84

3 Groupe cible de cette notice 85

4 Contenu de la livraison 85

5 Accessoires 86

6 Usage conforme 87

7 Description technique 87
7.1 Composantes 88
7.2 Panneau de commande 89
7.3 Télécommande 90
7.4 Modes de climatisation 92
7.5 Fonctions supplémentaires 93

8 Avant la première utilisation 94

9 Utilisation du climatiseur de toit 95
9.1 Remarques générales concernant l'utilisation 95
9.2 Utilisation de la télécommande 96
9.3 Consignes optimisant l'utilisation de l'appareil 97
9.4 Mise en marche / à l'arrêt du climatiseur 97
9.5 Sélection du mode de climatisation 98
9.6 Sélection manuelle de la vitesse de ventilation 99
9.7 Réglage de la température 100
9.8 Réglage des buses de ventilation 100
9.9 Programmation de l'horloge programmable 101
9.10 Activation de la fonction Sleep 102
9.11 Réglage de la fonction supplémentaire « I feel » 103
9.12 Commande des lumières (uniquement sur certains modèles) 104
9.13 Changement des piles de la télécommande 105

9.14 Réglage de l'heure 105
9.15 Réglage du mode hiver 106
10 Nettoyage du climatiseur de toit 106
11 Entretien du climatiseur de toit 107
12 Guide de dépannage 108
13 Garantie 109
14 Retraitement 110
15 Données techniques 111

1 Explication des symboles

AVERTISSEMENT !
Consigne de sécurité : le non-respect de ces consignes peut entraîner la mort ou de graves blessures.

ATTENTION !
Consigne de sécurité : le non-respect de ces consignes peut entraîner des blessures.

AVIS !
Le non-respect de ces consignes peut entraîner des dommages matériels et des dysfonctionnements du produit.

REMARQUE
Informations complémentaires sur l'utilisation du produit.

2 Consignes de sécurité

Le fabricant décline toute responsabilité pour des dommages dans les cas suivants :

- des influences mécaniques et des surtensions ayant endommagé le matériel
- des modifications apportées au produit sans autorisation explicite de la part du fabricant
- une utilisation différente de celle décrite dans la notice

Il décline notamment toute responsabilité pour tous les dommages consécutifs, en particulier pour les dommages consécutifs à une panne du climatiseur de toit.

Lors de l'utilisation d'appareils électriques, les consignes générales de sécurité suivantes doivent être respectées afin d'éviter

- une décharge électrique,
- un incendie,
- des blessures.

2.1 Consignes générales de sécurité

AVERTISSEMENT !

- **Les appareils électriques ne sont pas des jouets pour enfants** ! Les enfants ne peuvent estimer les dangers éventuels des appareils électriques. Ne laissez pas les enfants utiliser des appareils électriques sans surveillance.
- Les enfants âgés de 8 ans et plus ainsi que les personnes ayant des déficiences physiques, sensorielles ou mentales ou un manque d'expérience ou de connaissances peuvent utiliser ce produit à condition d'être sous surveillance ou d'avoir reçu des instructions concernant l'utilisation de l'appareil en toute sécurité et de comprendre les dangers qui en résultent.
- Utilisez l'appareil conformément à l'usage pour lequel il a été conçu.
- Ne procédez à aucune modification ni transformation de l'appareil !
- L'installation, la maintenance et les réparations du climatiseur de toit doivent être effectuées uniquement par un personnel qualifié et parfaitement informé des dangers relatifs à la manipulation de réfrigérants et de climatiseurs et des règlements spécifiques. Toute réparation mal effectuée risquerait d'entraîner de graves dangers. Si des réparations sont nécessaires, adressez-vous à la succursale de votre pays (adresses au dos de la notice).

- N'utilisez pas le climatiseur de toit à proximité de liquides inflammables ou dans des pièces fermées.
- Veillez à ce qu'aucun objet inflammable ne soit entreposé ni monté dans la zone de sortie de l'air. Il convient de maintenir une distance de 50 cm minimum.
- Ne glissez pas les doigts dans les sorties d'air et n'introduisez aucun objet à l'intérieur du climatiseur de toit.
- En cas d'incendie, n'ouvrez **pas** le couvercle supérieur du climatiseur de toit et utilisez un agent d'extinction agréé. N'essayez pas d'éteindre l'incendie avec de l'eau.

AVIS !

- Si votre camping-car est équipé d'un climatiseur de toit, ne le lavez jamais dans une station de lavage automatique.
- Veuillez vous informer auprès du constructeur de votre véhicule si son changement de hauteur en raison de l'installation du climatiseur de toit doit être agréé (conformément à la réglementation nationale sur la mise en circulation des véhicules) et consigné dans les papiers du véhicule.
  - FreshJet 1100, 1700, 2200 : hauteur rapportée 225 mm
  - FreshJet 3200 : hauteur rapportée 248 mm
- Si des défauts apparaissent dans le circuit frigorifique du climatiseur, ce dernier doit être contrôlé et remis en état par une entreprise spécialisée. Tout échappement du fluide frigorigène dans l'atmosphère est formellement interdit.

2.2 Consignes de sécurité concernant le fonctionnement de l'appareil

AVERTISSEMENT !

- Coupez l'alimentation électrique au cours de travaux sur l'appareil.

AVIS !

- Le climatiseur de toit n'est pas conçu pour être utilisé dans des machines agricoles ou de construction.
- Faites fonctionner l'appareil uniquement si le boîtier et les conduites sont intacts.

3 Groupe cible de cette notice

Ce manuel s'adresse à l'utilisateur du climatiseur de toit.

4 Contenu de la livraison

FreshJet 1100

Désignation	Numéro de produit
Climatiseur de toit Dometic FreshJet 1100	9105306654 9105306655
Notice d'installation	
Notice d'utilisation	

FreshJet 1700

Désignation	Numéro de produit
Climatiseur de toit Dometic FreshJet 1700 avec chauffage	 9105306656 9105306658
Notice d'installation	
Notice d'utilisation	

FreshJet 2200

Désignation	Numéro de produit
Climatiseur de toit Dometic FreshJet 2200 avec chauffage et démarrage progressif avec chauffage, sans démarrage progressif sans chauffage et sans démarrage progressif	 9105306511 9105306515 9105306512 9105306513
Notice d'installation	
Notice d'utilisation	

FreshJet 3200

Désignation	Numéro de produit
Climatiseur de toit Dometic FreshJet 3200 avec pompe à chaleur et démarrage progressif	9105306660 9105306659
Notice d'installation	
Notice d'utilisation	

Unité de sortie d'air

Désignation	Numéro de produit
Chillout ADB	9105306662
ADB	9105306664

5 Accessoires

Disponibles en accessoires (non compris dans la livraison) :

Désignation	Numéro de produit
Kit d'extension CC DC-Kit1 (FJ1100 uniquement)	9100300003
Kit d'extension CC DC-Kit2 (FJ1100, 1700, 2200 uniquement)	9100300001
Kit d'extension CC DC-Kit3 (FJ1100, 1700, 2200 uniquement)	9100300002
Kit d'extension CC DC-Kit4 (FJ1100, 1700, 2200, 3200)	9100300044
Kit d'extension CC DC-Kit5 (FJ1100, 1700, 2200 uniquement)	9100300073
Kit d'extension CC DC-Kit6 (FJ1100, 1700, 2200, 3200)	9100300074

REMARQUE
À l'aide d'un kit d'extension DC (en accessoire), il est possible d'utiliser le climatiseur de toit Dometic FreshJet pendant le trajet.

6 Usage conforme

Le climatiseur de toit Dometic FreshJet est exclusivement conçu pour les camping-cars, caravanes et autres véhicules contenant des pièces d'habitation. Il **ne convient pas** aux maisons ou appartements.

Le climatiseur de toit ne convient **pas** aux engins de construction, aux machines agricoles ou autres engins de travail similaires. Le fonctionnement correct du climatiseur n'est pas garanti en cas de vibrations excessives.

Le fonctionnement du climatiseur de toit est garanti pour des températures comprises entre 0 °C et 52 °C.

7 Description technique

Le climatiseur de toit alimente l'habitacle en air frais, déshumidifié, sans poussière ni saleté.

Les lampes LED variables intégrées dans l'unité de sortie d'air offrent une lumière agréable (disponibles sur certains modèles uniquement).

Le climatiseur de toit est commandé grâce à une télécommande.

REMARQUE
Le climatiseur de toit peut réduire la température de l'intérieur du véhicule jusqu'à une certaine température. La température pouvant être atteinte varie en fonction du type de véhicule, de la température ambiante et de la puissance frigorifique de votre climatiseur de toit. En dessous d'une température ambiante de 16 °C, le climatiseur de toit ne refroidit plus. Dans ce cas, utilisez uniquement le mode de climatisation « Circulation d'air » ((✲)).

Le climatiseur est protégé de la surtension. Si la tension d'alimentation dépasse 265 V, le climatiseur s'éteint automatiquement. Il se remet à fonctionner normalement une fois que la tension d'alimentation se trouve à nouveau dans la plage autorisée.

7.1 Composantes

Le cycle frigorifique du climatiseur est constitué de ces éléments principaux (fig. **1**, page 3) :

- **Compresseur** (**1**)
  Le compresseur aspire le frigorigène utilisé et le comprime. Cela fait augmenter la pression et donc, la température du frigorigène.
- **Condenseur** (**2**)
  Le condenseur intégré fonctionne comme un refroidisseur ou un échangeur thermique. L'air qui circule absorbe la chaleur, le gaz frigorigène chaud refroidit et se liquéfie.
- **Évaporateurs** (**3**)
  Les évaporateurs refroidissent et déshumidifient l'air qui circule. Le frigorigène absorbe la chaleur et s'évapore.
- **Ventilateur (4)**
  L'air rafraîchi est diffusé dans l'habitacle du véhicule par le ventilateur, via une unité de sortie d'air.

Vue d'ensemble de tous les éléments :

- FreshJet 1100 : fig. **10**, page 11
- FreshJet 1700 : fig. **11**, page 12
- FreshJet 2200 (également pour les modèles avec chauffage et démarrage progressif) : fig. **12**, page 13
- FreshJet 3200 : fig. **13**, page 14
- Unité de sortie d'air Chillout ADB : fig. **14**, page 15
- Unité de sortie d'air ADB : fig. **15**, page 15

7.2 Panneau de commande

L'unité de ventilation du climatiseur est munie d'un panneau de commande (fig. **2**, page 4).

Il contient les éléments de commande et d'affichage suivants :

N°	Explication	
1	Le voyant d'état	
	n'est pas éclairé :	Le climatiseur de toit est éteint
	s'allume en orange :	Le climatiseur de toit est en mode veille
	s'allume en vert :	Le climatiseur de toit est allumé
	clignote en vert :	**uniquement pour les modèles avec pompe à chaleur :** Le climatiseur de toit prépare le chauffage ou le dégivrage est activé.
	clignote en vert/orange :	Le climatiseur est en mode hiver
	s'allume en rouge :	Uniquement si le climatiseur est raccordé à 12 V⎓ : la tension électrique de 230 V~ n'est pas disponible
	clignote en rouge :	Surtension le climatiseur se remet à fonctionner normalement une fois que la tension d'alimentation se trouve à nouveau dans la plage autorisée.
	clignote lentement en rouge :	Dysfonctionnement du capteur interne de température E1
	clignote rapidement en rouge :	Dysfonctionnement du capteur externe de température E2
2	Touche ⏻	Permet d'allumer et d'éteindre le climatiseur de toit ou de le mettre en mode veille Un long appui sur la touche permet d'activer le mode automatique
3	Touche 💡	Permet d'allumer ou d'éteindre la lumière ou tamise la lumière N'est activé que lorsque le climatiseur de toit est allumé ou en mode veille
4	Récepteur IR pour la télécommande	

7.3 Télécommande

Tous les réglages du climatiseur (p. ex. réglage de la température, programmation de la minuterie, etc.) sont transmis au climatiseur par télécommande.

Les éléments de commande et d'affichage suivants sont disponibles sur la télécommande (fig. **3**, page 5) :

N°	Explication
1	**Écran numérique** : affichage des données suivantes : • heure • température intérieure désirée (valeur de consigne) en °C ou °F • température ambiante effective • Mode de climatisation • niveau de ventilation • symboles pour fonctions supplémentaires activées • état de la batterie
2	Touche ⏻ : activation du climatiseur et de la télécommande ou mise en mode veille
3	Touche : sélection de la vitesse de ventilation
4	Touche **MODE** : sélection du mode de climatisation
5	Touche : activation de la fonction Sleep. La fonction Sleep modifie automatiquement la valeur de consigne, afin de garantir une température de sommeil agréable.
6	Touche : une pression : affichage de la température actuelle de l'habitacle (le symbole s'affiche). une nouvelle pression : affichage de la température réglée.
7	Touche : activation de la fonction « I feel ». La fonction « I feel » permet d'adapter toutes les 10 minutes la valeur de consigne à la température mesurée par la télécommande.
8	Touche **°C/°F** : commutation de l'unité de température entre Celsius (°C) et Fahrenheit (°F)

N°	Explication
9	Touche ⏲ : programmation de la minuterie et réglage de l'heure
10	Touche **SET** : confirmation et enregistrement des données
11	Touche 💡 : marche/arrêt de l'éclairage du climatiseur et activation de la fonction DIM. La touche 💡 fonctionne même lorsque la télécommande est désactivée.
12	Touche **+** : augmentation de la valeur
13	Touche **–** : diminution de la valeur
14	Symbole 🔋 (piles épuisées) S'affiche lorsque les piles de la télécommande sont épuisées. Dans ce cas, changez les piles, voir chapitre « Changement des piles de la télécommande », page 105.
15	Symbole (envoi des valeurs) S'affiche brièvement lorsque la télécommande envoie des valeurs au climatiseur de toit.

7.4 Modes de climatisation

Le climatiseur de toit dispose des modes de climatisation suivants :

Mode de climatisation	Message à l'écran	Explication
Automatique	A	Vous déterminez la température, le climatiseur de toit refroidit ou chauffe (uniquement pour les modèles avec chauffage) l'habitacle pour parvenir à cette température dans l'habitacle et fixe la puissance nécessaire du ventilateur. Dans ce mode, la touche (est désactivée.
Refroidissement		Vous déterminez la température et la puissance du ventilateur, le climatiseur de toit refroidit l'habitacle à cette température.
Chauffage		**Uniquement pour les modèles avec chauffage** Vous déterminez la température et la puissance du ventilateur, le climatiseur de toit chauffe l'habitacle à cette température.
Circulation d'air		Vous déterminez le niveau du ventilateur, le climatiseur de toit souffle de l'air froid (air en circulation refroidi) dans l'habitacle.
Déshumidification de l'air		Vous déterminez la température, le climatiseur de toit refroidit l'habitacle à cette température, fixe la puissance nécessaire du ventilateur, et déshumidifie l'habitacle (fonctionnement en circulation d'air). Dans ce mode, la touche (est désactivée.

7.5 Fonctions supplémentaires

Le climatiseur de toit dispose des fonctions supplémentaires suivantes :

Fonction supplémentaire	Message à l'écran	Explication
Minuterie		Le climatiseur de toit est mis en marche au moment réglé.
		Le climatiseur de toit est mis à l'arrêt au moment réglé.
		Le climatiseur de toit est mis en marche et à l'arrêt aux moments réglés.
Sleep		La température réglée est modifiée de 1 °C au bout d'une heure et de 2 °C au bout de deux heures, afin de garantir une température de sommeil agréable.
I feel		La télécommande mesure la température ambiante et transmet la valeur mesurée au climatiseur de toit toutes les 10 minutes. Le climatiseur de toit adapte la température de consigne à cette valeur mesurée.
Mode hiver		Le mode hiver empêche que de la glace ne se forme à l'intérieur du véhicule pendant la pause hivernale. Le mode hiver est indiqué par un clignotement vert/orange du voyant LED.

8 Avant la première utilisation

Contrôles avant la mise en service

Avant de mettre en marche le climatiseur, veuillez respecter les consignes suivantes :

➤ Vérifiez que la tension et la fréquence d'alimentation correspondent bien aux valeurs indiquées dans les Caractéristiques techniques, voir page 111.

➤ Assurez-vous que ni l'ouverture d'aspiration, ni les buses de ventilation ne sont bouchées. Aucune des grilles de ventilation ne doit être bouchée afin de garantir un rendement optimal du climatiseur de toit.

ATTENTION ! Risque de blessures !
Ne glissez ni les doigts, ni un quelconque objet dans les buses de ventilation ou la grille d'aspiration.

Réglage de l'heure

➤ Réglez l'heure actuelle : voir chapitre « Réglage de l'heure », page 105.

Réglage de la télécommande

➤ Mettez les piles en place (voir chapitre « Changement des piles de la télécommande », page 105).

✓ L'écran affiche tous les symboles pendant 5 secondes.

➤ Pendant ces 5 secondes, appuyez simultanément sur les touches et .

✓ L'écran affiche le numéro de modèle standard.

➤ Appuyez simultanément dans une période de 3 secondes sur les touches **+** et **–** afin de sélectionner le numéro de modèle :
- FreshWell 3000 : 02
- FreshJet : 07
- FreshLight : 11

✓ L'écran affiche tous les symboles pendant 5 secondes.

✓ La télécommande est prête à l'emploi.

9 Utilisation du climatiseur de toit

9.1 Remarques générales concernant l'utilisation

Le climatiseur de toit dispose de quattre modes de fonctionnement :

Mode de fonctionnement	Caractéristiques
désactivé	Le climatiseur de toit est éteint, la télécommande est inactive.
veille	Le climatiseur de toit est prêt à fonctionner et peut être mis en marche à l'aide de la télécommande. Les lampes peuvent être utilisées.
activé	Le climatiseur de toit climatise l'habitacle.
Mode hiver	Le climatiseur de toit fonctionne dans un mode de chauffage particulier qui démarre avec une température de 7 °C et s'arrête quand la température dépasse 10 °C. Le mode hiver empêche que de la glace ne se forme à l'intérieur du véhicule pendant la pause hivernale.

Sur le **panneau de commande**, vous pouvez

- allumer et éteindre le climatiseur de toit et le mettre en mode veille ou mode hiver
- allumer et éteindre la lumière et la tamiser

Avec la **télécommande**, vous pouvez

- allumer le climatiseur de toit à partir du mode veille et le remettre en mode veille
- allumer et éteindre la lumière et la tamiser
- procéder à des réglages et
- sélectionner des fonctions supplémentaires

9.2 Utilisation de la télécommande

Vous avez deux possibilités pour commander le climatiseur de toit avec la télécommande :

- Vous pouvez envoyer directement les valeurs au climatiseur lors du réglage
- Vous pouvez d'abord fixer toutes les valeurs sur la télécommande puis les envoyer ensemble au climatiseur de toit

Envoi des valeurs directement lors du réglage

Lors de l'utilisation, la télécommande **doit** être dirigée vers le récepteur IR (fig. **2** 4, page 4) du panneau de commande.

Après l'appui sur une touche, la valeur est envoyée directement au climatiseur de toit. Le climatiseur de toit valide la réception des données par un signal aigu.

Fixation des valeurs puis envoi groupé au climatiseur de toit

Lors de l'utilisation, la télécommande ne **doit pas** être dirigée vers le récepteur IR (fig. **2** 4, page 4) du panneau de commande.

Déterminez les valeurs souhaitées sur la télécommande. Lorsque vous avez procédé à tous les réglages, dirigez la télécommande vers le récepteur IR du panneau de commande et appuyez sur la touche **SET**. Les données sont alors envoyées de nouveau au climatiseur de toit. Le climatiseur de toit valide la réception des données par un signal aigu.

Activation ou désactivation de la télécommande uniquement en mode veille

En mode veille, l'écran de la télécommande indique uniquement l'heure.

Si la télécommande n'est pas dirigée vers le récepteur IR (fig. **2** 4, page 4) du panneau de commande, vous pouvez commuter la télécommande en mode veille ou l'allumer, indépendamment du climatiseur de toit :

➤ Appuyez sur la touche ⏻.

9.3 Consignes optimisant l'utilisation de l'appareil

En tenant compte des consignes suivantes, vous optimisez le fonctionnement de votre climatiseur de toit :

- Améliorez l'isolation thermique du véhicule en colmatant les fentes et en suspendant des volets roulants réfléchissants ou des rideaux devant les fenêtres.
- Si le véhicule a été exposé pendant longtemps au rayonnement solaire : utilisez d'abord le climatiseur de toit pendant un certain temps avec les fenêtres ouvertes en mode de climatisation « Circulation d'air » (⁂) avant de passer en mode de climatisation « Refroidissement » (❄).
- En mode « Refroidissement » (❄), évitez d'ouvrir inutilement portes ou fenêtres.
- Choisissez une température et une vitesse de ventilation appropriées.
- Orientez les buses de ventilation de manière pertinente.
- Veillez à ce que les buses de ventilation et la grille d'aspiration ne soient pas recouvertes par du tissu, du papier ou un quelconque objet.

9.4 Mise en marche / à l'arrêt du climatiseur

REMARQUE
Après la mise en marche, la climatisation démarre avec les valeurs dernièrement réglées.

Avec le panneau de commande

L'illustration montre comment allumer, éteindre ou commuter en mode veille le climatiseur de toit à l'aide du panneau de commande. Pour ce faire, appuyez sur la touche ⏻, comme indiqué sur l'illustration :

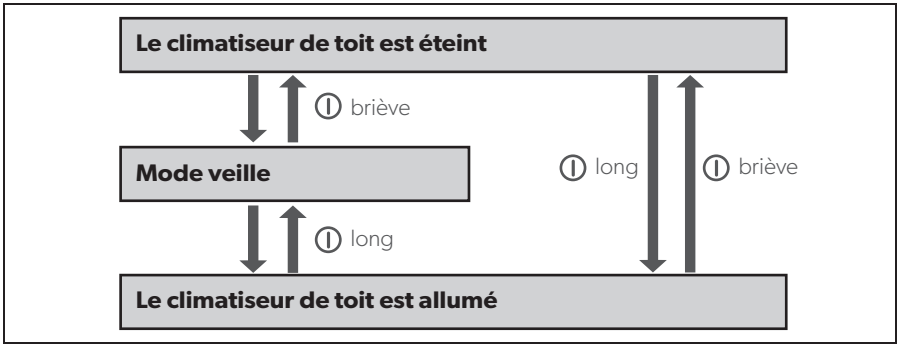

Exemple : le climatiseur de toit est en mode veille. Vous souhaitez l'éteindre.

➤ Appuyez brièvement sur la touche ⏻.

✓ Le climatiseur est éteint.

Avec la télécommande

REMARQUE

- Pour pouvoir utiliser le climatiseur de toit avec la télécommande, le climatiseur doit être en mode veille ou allumé.
- Avec la télécommande, vous pouvez allumer le climatiseur de toit à partir du mode veille et le remettre en mode veille. Pour ce faire, appuyez sur la touche ⏻.
- Uniquement pour les modèles avec chauffage :
  Si vous éteignez le climatiseur de toit à partir du mode « Chauffage » (☼) avec la télécommande, la soufflerie continue de fonctionner pendant quelques minutes afin d'éviter une surchauffe de l'appareil. La LED clignote en orange. La touche ⏻ sur le panneau de commande permet d'éteindre complètement le climatiseur de toit.

9.5 Sélection du mode de climatisation

➤ Avec la touche **MODE**, sélectionnez le mode de climatisation désiré, voir chapitre « Modes de climatisation », page 92.

✓ Le climatiseur de toit valide la réception des valeurs par un signal aigu.

✓ Le climatiseur de toit commute dans le mode de climatisation sélectionné.

9.6 Sélection manuelle de la vitesse de ventilation

Le ventilateur règle la force de l'arrivée d'air.

Dans les modes de climatisation « Refroidissement » (❄) et « Circulation d'air » (), il est possible de sélectionner manuellement la vitesse de ventilation. Dans les autres modes de climatisation, le climatiseur de toit règle automatiquement la vitesse de ventilation.

Message à l'écran	Explication
	Petite vitesse de ventilation **non** disponible en mode de climatisation « Chauffage » (☼)
	Vitesse moyenne de ventilation
	Grande vitesse de ventilation
	Vitesse maximale de ventilation
	Mode automatique, disponible uniquement dans les modes de climatisation « Refroidissement » (❄), « Chauffage » (☼) et « Déshumidification » ().

➤ Avec la touche (), sélectionnez la vitesse de ventilation voulue.

✓ Le climatiseur de toit valide la réception des valeurs par un signal aigu.

✓ La vitesse de ventilation est réglée.

9.7 Réglage de la température

Mode de climatisation « Refroidissement »

Dans les modes de climatisation « Automatique » (**A**), « Refroidissement » (❄) et « Déshumidification » (💧), vous pouvez indiquer une température entre 16 °C et 31 °C.

➤ Sélectionnez avec la touche **+** ou **–** la température souhaitée.

✓ Le climatiseur de toit valide la réception des valeurs par un signal aigu.

✓ La température est réglée dans le climatiseur de toit.

Mode de climatisation « Chauffage » (uniquement pour les modèles avec chauffage)

Dans les modes de climatisation « Automatique » (**A**) et « Chauffage » (☼), vous pouvez indiquer une température entre 16 °C et 31 °C.

➤ Sélectionnez avec la touche **+** ou **–** la température souhaitée.

✓ Le climatiseur de toit valide la réception des valeurs par un signal aigu.

✓ La température est réglée dans le climatiseur de toit.

9.8 Réglage des buses de ventilation

Il est possible de réguler l'arrivée d'air dans l'habitacle du véhicule grâce à la position des buses de ventilation (fig. **4**, page 6) :

➤ **Chillout ADB :** Tournez les lamelles (**1**) des buses de ventilation à l'aide de la mollette de réglage (**2**), dans le sens souhaité.

➤ **ADB :** Tournez les lamelles (**1**) des buses de ventilation séparément les unes des autres à l'aide des mollettes de réglage (**2**, **3**, **4**) dans le sens souhaité. Le flux d'air peut être ajusté aussi bien à droite et à gauche que vers le plafond ou le sol. Utilisez le curseur (**5**) pour répartir l'air vers l'avant ou vers l'arrière.

9.9 Programmation de l'horloge programmable

La fonction de minuterie vous permet de régler la climatisation pour une période donnée. Vous pouvez déterminer l'heure de mise en marche ou l'heure de mise à l'arrêt uniquement, ou encore les deux valeurs.

REMARQUE
Lors de la programmation de la minuterie, si vous n'appuyez sur aucune touche pendant 15 secondes, la télécommande repasse automatiquement au mode initial.

➤ Avant la programmation de la minuterie, choisissez le mode de climatisation et toutes les valeurs souhaitées (p. ex. la température).

Réglage de l'heure de mise en marche

➤ Appuyez une fois sur la touche ⏲.

✓ Le symbole **ON** (8:00 ON) clignote sur l'écran de la télécommande.

➤ À l'aide de la touche **+** ou **–**, réglez l'heure à laquelle le climatiseur de toit doit s'allumer.

➤ Appuyez sur la touche **SET** pour envoyer la valeur au climatiseur de toit.

✓ L'heure de mise en marche est réglée dans le climatiseur de toit.
Le climatiseur de toit démarre à l'heure réglée, avec le mode de climatisation choisi.

➤ Mettez le climatiseur de toit en mode veille.

Réglage de l'heure de mise à l'arrêt

➤ Appuyez deux fois sur la touche ⏲.

✓ Le symbole **OFF** (20:00 OFF) clignote sur l'écran de la télécommande.

➤ À l'aide de la touche **+** ou **–**, réglez l'heure à laquelle le climatiseur de toit doit s'éteindre.

➤ Appuyez sur la touche **SET** pour envoyer la valeur au climatiseur de toit.

✓ L'heure d'arrêt est réglée dans le climatiseur de toit.
Le climatiseur de toit fonctionne jusqu'à l'heure réglée, avec le mode de climatisation choisi.

Réglage de l'heure de mise en marche et de mise à l'arrêt

➤ Appuyez trois fois sur la touche ⏲.

✓ Le symbole **ON** (8:00 ON) clignote sur l'écran de la télécommande.
Le symbole **OFF** (20:00 OFF) est visible.

➤ À l'aide de la touche **+** ou **–**, réglez l'heure à laquelle le climatiseur de toit doit s'allumer.

➤ Appuyez de nouveau sur la touche ⏲.

✓ Le symbole **OFF** (20:00 OFF) clignote sur l'écran de la télécommande.

➤ À l'aide de la touche **+** ou **–**, réglez l'heure à laquelle le climatiseur de toit doit s'éteindre.

➤ Appuyez sur la touche **SET** pour envoyer la valeur au climatiseur de toit.

✓ L'heure de mise en marche et l'heure de mise à l'arrêt sont réglées dans le climatiseur de toit.
Le climatiseur de toit démarre à l'heure réglée, avec le mode de climatisation choisi et fonctionne jusqu'à la deuxième heure réglée.

➤ Mettez le climatiseur de toit en mode veille.

Suppression de la programmation de la minuterie

Si vous avez programmé la minuterie, vous pouvez l'effacer de la manière suivante :

➤ Appuyez quatre fois sur la touche ⏲.

✓ Le symbole de la minuterie s'éteint.

✓ La programmation est supprimée.

9.10 Activation de la fonction Sleep

REMARQUE
La fonction Sleep est désactivée en mode « Circulation d'air » ((🌀)).

Lorsque la fonction Sleep est activée, la température réglée est modifiée de 1° C au bout d'une heure et de 2° C au bout de deux heures, afin de garantir une température de sommeil agréable.

➤ Réglez la température souhaitée (voir chapitre « Réglage de la température », page 100).

➤ Appuyez sur la touche ☾.

✓ Le symbole ☾ s'affiche à l'écran.
La fonction Sleep est activée.

➤ Pour désactiver la fonction Sleep, appuyez de nouveau sur la touche ☾.

REMARQUE
La fonction Sleep est désactivée si vous appuyez sur la touche **MODE**.

9.11 Réglage de la fonction supplémentaire « I feel »

Avec cette fonction, la télécommande mesure la température ambiante et transmet la valeur mesurée au climatiseur de toit toutes les 10 minutes. Le climatiseur de toit adapte la température prescrite à cette valeur mesurée. La fonction « I feel » n'est active que si la température se trouve entre +18 °C et +29 °C.

➤ Appuyez sur la touche 🌡.

✓ Le symbole 🌡 s'affiche à l'écran.
La fonction « I feel » est activée.

➤ Orientez la télécommande vers le récepteur IR (fig. **2** 4 page 4) du panneau de commande. Sinon, les valeurs ne peuvent pas être envoyées au climatiseur de toit.

REMARQUE
La télécommande ne doit pas se trouver dans un endroit de la pièce nettement plus chaud ou nettement plus froid que la température ambiante moyenne. Par exemple, elle ne doit pas se trouver au soleil ou devant le climatiseur de toit.

Si la température dépasse +29 °C ou descend en dessous de +18 °C, la fonction « I feel » est désactivée.

✓ Le symbole 🌡 clignote trois fois sur l'écran puis s'éteint.

9.12 Commande des lumières (uniquement sur certains modèles)

Les lampes du climatiseur de toit sont réglables. Elles s'allument avec la dernière valeur de luminosité réglée.

REMARQUE

La touche sur la télécommande est activée même quand la télécommande est éteinte.

Mise en marche/à l'arrêt de l'éclairage sur le panneau de commande

➤ Appuyez brièvement sur la touche pour allumer ou éteindre les lampes.

Tamisage de l'éclairage sur le panneau de commande

➤ Appuyez sur la touche jusqu'à ce que les lampes soient réglées à la luminosité souhaitée.

Mise en marche/à l'arrêt de l'éclairage sur la télécommande

➤ Appuyez sur la touche pour allumer ou éteindre les lampes.

✓ Le symbole s'affiche sur l'écran quand l'éclairage est **allumé**.

Tamisage de la lumière à l'aide de la télécommande

➤ Appuyez sur la touche pendant 2 s.

✓ Le symbole clignote sur l'écran.

➤ Appuyez sur la touche **–** ou **+** jusqu'à ce que les lampes soient réglées à la luminosité souhaitée.

Vous pouvez ajuster la luminosité des lampes sur 20 %, 40 %, 60 %, 80 % et 100 %.

➤ Appuyez de nouveau sur la touche afin de désactiver la fonction DIM.

✓ Le symbole s'allume.

9.13 Changement des piles de la télécommande

Remplacez les piles lorsque le symbole s'affiche à l'écran.

Le compartiment des piles se trouve au dos de la télécommande.

➤ Appuyez légèrement sur le couvercle du compartiment des piles et faites-le glisser dans le sens de la flèche.

➤ Placez les nouvelles piles (2 x type AAA) en respectant les polarités indiquées dans le compartiment.

➤ Refermez le couvercle du compartiment des piles.

Protégez l'environnement !
Les piles ne sont pas des déchets ménagers.
Remettez vos piles usées à votre revendeur ou à un organisme de collecte.

9.14 Réglage de l'heure

La télécommande a besoin de l'heure actuelle pour la programmation de la minuterie. L'heure est affichée sur l'écran de la télécommande.

Pour régler l'heure, procédez comme suit :

REMARQUE
Lors du réglage de l'heure, si vous n'appuyez sur aucune touche pendant env. 10 secondes, la télécommande repasse automatiquement au mode initial.

➤ Appuyez assez longtemps sur la touche pour accéder au mode de réglage de l'heure.

✓ L'heure clignote sur l'écran de la télécommande.

➤ À l'aide de la touche **+** ou **–**, réglez l'heure actuelle.

Appuyez sur la touche **+** ou **–** pendant plus longtemps que 2 s pour faire avancer ou reculer le temps plus rapidement.

➤ Appuyez sur la touche **SET** pour confirmer l'heure.

9.15 Réglage du mode hiver

L'activation du mode hiver empêche que de la glace ne se forme à l'intérieur du véhicule pendant la pause hivernale. Le mode hiver est un mode de chauffage particulier qui démarre avec une température de 7 °C et s'arrête quand la température dépasse 10 °C.

➤ Appuyez pendant 5 s sur les deux touches sur le panneau de commande pour activer le mode hiver.

✓ La LED clignote en vert/orange.

✓ Toutes les autres fonctions sont désactivées.

➤ Pour désactiver le mode hiver, appuyez sur la touche ⏻ du panneau de commande, ce qui éteint le climatiseur.

10 Nettoyage du climatiseur de toit

AVIS ! Risque d'endommagement !

- Ne nettoyez pas le climatiseur de toit avec un nettoyeur haute pression. Toute infiltration d'eau peut endommager le climatiseur.
- N'utilisez aucun objet coupant ou dur, ni de détergents pour le nettoyage. Cela pourrait endommager le climatiseur de toit.
- Pour nettoyer le climatiseur de toit, utilisez uniquement de l'eau et un détergent doux. N'utilisez en aucun cas de l'essence, du diesel ou un solvant.

➤ Nettoyez de temps à autre le boîtier du climatiseur et de l'unité de ventilation avec un chiffon humide.

➤ Enlevez régulièrement les feuilles mortes et autres salissures qui encombrent les ouvertures de ventilation (fig. **5** 1, page 7) du climatiseur. Veillez à ne pas endommager les lamelles du climatiseur de toit.

➤ Nettoyez de temps à autre la télécommande avec un chiffon légèrement humide. Il est conseillé d'utiliser un essuie-lunettes pour le nettoyage de l'écran.

11 Entretien du climatiseur de toit

AVERTISSEMENT !
Les travaux de maintenance autres que ceux décrits ici doivent être effectués uniquement par un personnel qualifié et parfaitement informé des dangers relatifs à la manipulation de réfrigérants et de climatiseurs et des règlements spécifiques. Tout travail de maintenance mal effectué risquerait d'entraîner de graves dangers.

Intervalle	Contrôle / maintenance
Régulièrement	Vérifier les écoulements d'eau de condensation : ➤ Vérifier que les écoulements d'eau de condensation (fig. 6 1, page 7) sur les côtés du climatiseur ne sont pas bouchés et que l'eau de condensation peut s'écouler.
Régulièrement	Nettoyer le filtre de l'unité de sortie d'air (fig. 7, page 8) : ➤ Retirer manuellement le couvercle de protection (**1**) du filtre. ➤ Retirer le filtre (**2**). ➤ Nettoyer le filtre (**2**) avec une solution savonneuse et le laisser sécher. ➤ Remettre le filtre sec (**2**) en place. ➤ Remettre le couvercle de protection (**1**) en place.
Une fois par an	Vérifier les joints profilés : ➤ Vérifier que le joint du climatiseur installé sur le toit du véhicule ne présente ni fissures ni autres détériorations.
Une fois par an	Faire procéder à la maintenance des échangeurs thermiques : ➤ Charger une entreprise spécialisée de procéder à la maintenance des échangeurs thermiques du climatiseur de toit.
Une fois par an	Remplacer le filtre à charbon actif (fig. 7, page 8) : ➤ Retirer manuellement le couvercle de protection (**1**) du filtre. ➤ Retirer le filtre (**2**). ➤ Retirer le filtre à charbon actif (**3**). ➤ Nettoyer le filtre (**2**) avec une solution savonneuse et le laisser sécher. ➤ Insérer un nouveau filtre à charbon actif. ➤ Remettre le filtre sec (**2**) en place. ➤ Remettre le couvercle de protection (**1**) en place.

12 Guide de dépannage

Dysfonctionnement	Cause	Solution
Le climatiseur de toit s'éteint en permanence.	Le détecteur de givrage interrompt le fonctionnement.	La température extérieure est trop basse ou toutes les buses de ventilation sont fermées.
Pas de rafraîchissement	Le climatiseur de toit n'est pas en mode rafraîchissement.	➤ Mettez le climatiseur de toit en mode rafraîchissement.
	La température ambiante est supérieure à 52 °C.	Le climatiseur est conçu pour une température ambiante inférieure à 52 °C.
	La température réglée est supérieure à la température ambiante.	➤ Sélectionnez une température plus basse.
	La température ambiante est inférieure à 16 °C.	Le climatiseur est conçu uniquement pour une température ambiante supérieure à 16 °C.
	Une des sondes de température est défectueuse.	➤ Prenez contact avec un atelier spécialisé.
	La turbine de l'évaporateur est défectueuse.	
	Le ventilateur du condensateur est défectueux.	
Mauvaise ventilation	L'aspiration d'air est bouchée.	➤ Enlevez la poussière et autres salissures qui encombrent les lamelles de ventilation du climatiseur.
	Le ventilateur est défectueux.	➤ Prenez contact avec un atelier spécialisé.
Infiltration d'eau dans le véhicule	Les ouvertures d'écoulement d'eau de condensation sont bouchées.	➤ Nettoyez les ouvertures d'écoulement d'eau de condensation.
	Les joints sont défectueux.	➤ Prenez contact avec un atelier spécialisé.

Dysfonctionnement	Cause	Solution
Le climatiseur de toit ne se met pas en marche	Il n'y a pas de tension électrique (230 V).	➤ Contrôlez l'alimentation en tension.
	La tension est trop faible (moins de 200 V). Le transformateur est défectueux.	➤ Prenez contact avec un atelier spécialisé.
	Une des sondes de température est défectueuse.	
	La protection par fusible de l'alimentation en tension est trop faible.	➤ Vérifiez les fusibles de l'alimentation en tension.
Le climatiseur de toit ne s'éteint pas	Une des sondes de température est défectueuse.	➤ Prenez contact avec un atelier spécialisé.
	La protection par fusible de l'alimentation en tension est trop faible.	➤ Vérifiez les fusibles de l'alimentation en tension.

13 Garantie

La période de garantie légale s'applique. Si le produit s'avérait défectueux, veuillez vous adresser à un de nos partenaires de service présent dans votre pays (voir adresses au dos du présent manuel).

Nos spécialistes vous aideront avec plaisir et répondront à vos questions concernant la suite de la procédure pour la garantie.

14 Retraitement

Directives de protection de l'environnement et élimination conforme

Toutes les organisations doivent appliquer une série de mesures visant à détecter, évaluer et contrôler l'influence que leurs activités (fabrication, produits, service après-vente, etc.) ont sur l'environnement.

Les mesures à suivre pour la détection d'effets importants sur l'environnement doivent prendre en compte les facteurs suivants :

- Utilisation de matières premières et de ressources naturelles
- Émissions dans l'atmosphère
- Écoulement de liquides
- Élimination et recyclage
- Contamination du sol

Afin de minimiser les effets sur l'environnement, le fabricant présente ci-dessous une série de consignes que toute personne interagissant avec l'appareil pendant la durée de vie de celui-ci (pour quelque raison que ce soit) doit prendre en compte.

- Tous les matériaux d'emballage doivent être éliminés (de préférence recyclés) conformément aux directives légales en vigueur dans le pays où l'élimination a lieu.
- Tous les composants du produit doivent être éliminés (de préférence recyclés) conformément aux directives légales en vigueur dans le pays où l'élimination a lieu.
- Pour une élimination correcte, l'appareil doit être transmis à un centre de recyclage, afin que tous les composants recyclables puissent être réutilisés et que les matériaux restants soient traités de manière conforme.
- Pendant l'installation, assurez-vous que l'habitacle est suffisamment aéré pour éviter la formation d'air vicié, qui pourrait être nocif pour la santé de l'utilisateur.
- Pendant l'utilisation et l'entretien, assurez-vous que les déchets toxiques (huile, graisse, etc.) sont éliminés de manière conforme.
- Afin de réduire les nuisances sonores, minimisez le niveau sonore.

Vous trouverez de plus amples informations concernant le démantèlement correct de nos produits dans les instructions de recyclage disponibles sur www.dometic.com.

➤ Jetez les emballages dans les conteneurs de déchets recyclables prévus à cet effet.

➤ Lors de l'exploitation ainsi que des réparations et des travaux de maintenance, veillez à ce que le circuit de refroidissement ne soit pas endommagé et que le fluide frigorigène ne puisse s'échapper. Il s'agit d'un gaz à effet de serre, qui ne doit pas parvenir dans l'atmosphère.

Lorsque vous mettez le produit définitivement hors service, informez-vous auprès du centre de recyclage le plus proche ou auprès de votre revendeur spécialisé sur les prescriptions relatives à la récupération des déchets.

➤ Éliminez le produit en vous conformant uniquement aux directives de recyclage ou d'élimination en vigueur, auprès d'une entreprise de recyclage agréée.

Protégez l'environnement !
Les piles et les batteries usagées ne sont pas des déchets ménagers. Rapportez les piles défectueuses ou les batteries usagées à votre revendeur ou à un centre de collecte.

15 Données techniques

Contient des gaz à effet de serre fluorés

Equipement hermétiquement scellé

	FreshJet 1100	**FreshJet 1700**
N° de produit :	9105306654 9105306655	9105306656 9105306658
Puissance frigorifique du compresseur :	1000 W	1700 W
Puissance frigorifique selon ISO 5151 :	850 W	1600 W
Puissance calorifique :	–	800 W
Tension nominale d'entrée :	230 V~ / 50 Hz	
Intensité absorbée en mode refroidissement : Fusible requis :	2,0 A 3 A	2,7 A 4 A
Intensité absorbée en mode chauffage : Fusible requis :	– –	3,5 A 4 A
Plage de température de fonctionnement :	de 0 °C à +52 °C	
Frigorigène :	R-134a	R-407c
Quantité de fluide frigorigène :	0,280 kg	0,545 kg
Équivalent CO_2 :	0,4004 t	0,96683 t
Potentiel d'effet de serre (GWP) :	1430	1774
Ventilateur :	4 niveaux de soufflerie 1 mode automatique	
Type de protection :	IPX4	
Volume max. de l'habitacle du véhicule (avec parois isolées) :	16 m^3	20 m^3
Dimensions l x L x h, fig. **8**, page 9:	787 x 562 x 225 mm (hauteur au-dessus du toit du véhicule)	
Poids :	env. 22,5 kg	env. 29 kg
Contrôle/certificat :	CE	CE

	FreshJet 2200	
N° de produit :	9105306513	9105306511 9105306512 9105306515
Puissance frigorifique du compresseur :	2200 W	
Puissance frigorifique selon ISO 5151 :	2050 W	
Puissance calorifique :	–	1200 W
Tension nominale d'entrée :	230 V~ / 50 Hz	
Intensité absorbée en mode refroidissement : Fusible requis :	4,1 A 5 A	
Intensité absorbée en mode chauffage : Fusible requis :	– –	5,2 A 6 A
Plage de température de fonctionnement :	de 0 °C à +52 °C	
Frigorigène :	R-407c	
Quantité de fluide frigorigène :	0,520 kg	
Équivalent CO_2 :	0,92248	
Potentiel d'effet de serre (GWP) :	1774	
Ventilateur :	4 niveaux de soufflerie 1 mode automatique	
Type de protection :	IPX4	
Volume max. de l'habitacle du véhicule (avec parois isolées) :	25 m³	
Dimensions l x L x h, fig. **8**, page 9:	787 x 562 x 225 mm (hauteur au-dessus du toit du véhicule)	
Poids :	env. 32 kg	
Contrôle/certificat :	CE	

	FreshJet 3200
N° de produit :	9105306660 9105306659
Puissance frigorifique du compresseur :	2800 W
Puissance frigorifique selon ISO 5151 :	2800 W
Puissance calorifique :	3300 W
Tension nominale d'entrée :	230 V~ / 50 Hz
Intensité absorbée en mode refroidissement : Fusible requis :	5,7 A 10 A
Intensité absorbée en mode chauffage : Fusible requis :	5,9 A 10 A
Plage de température de fonctionnement :	de 0 °C à +52 °C
Frigorigène :	R-410a
Quantité de fluide frigorigène :	0,735 kg
Équivalent CO_2 :	1,53468 t
Potentiel d'effet de serre (GWP) :	2088
Ventilateur :	4 niveaux de soufflerie 1 mode automatique
Type de protection :	IPX4
Volume max. de l'habitacle du véhicule (avec parois isolées) :	32 m^3
Dimensions l x L x h, fig. **9**, page 10:	980 x 650 x 248 mm (hauteur au-dessus du toit du véhicule)
Poids :	env. 36 kg
Contrôle/certificat :	

Antes de poner en funcionamiento el producto, lea atentamente estas instrucciones y consérvelas para futuras consultas. En caso de vender o entregar el producto a otra persona, entregue también estas instrucciones.

Índice

1 Aclaración de los símbolos 116

2 Indicaciones de seguridad 117
2.1 Seguridad básica 117
2.2 Seguridad durante el funcionamiento del aparato 119

3 Destinatarios de estas instrucciones 119

4 Volumen de entrega 119

5 Accesorios 121

6 Uso adecuado 121

7 Descripción técnica 122
7.1 Componentes 123
7.2 Panel de control 124
7.3 Control remoto 125
7.4 Modos de climatización 127
7.5 Funciones adicionales 128

8 Antes del primer uso 129

9 Manejo del equipo de aire acondicionado de techo 130
9.1 Indicaciones básicas para el manejo 130
9.2 Uso del control remoto 131
9.3 Indicaciones para un uso óptimo 132
9.4 Encendido y apagado del equipo de aire acondicionado de techo 132
9.5 Selección del modo de climatización 133
9.6 Selección manual del nivel del ventilador 134
9.7 Ajuste de temperatura 135
9.8 Ajuste de las toberas de aire 135
9.9 Programación del temporizador 136
9.10 Activación de la función Sleep 137
9.11 Ajuste de función adicional “I feel” 138

9.12 Manejo de las luces (solo en determinados modelos) 139
9.13 Recambio de la pila del control remoto 140
9.14 Ajustar la hora 140
9.15 Ajuste del modo de invierno 141
10 Limpieza del equipo de aire acondicionado de techo 141
11 Mantenimiento del equipo de aire acondicionado 142
12 Localización de averías 143
13 Garantía legal 144
14 Eliminación de desechos 145
15 Datos técnicos 146

1 Aclaración de los símbolos

¡ADVERTENCIA!
Indicación de seguridad: su incumplimiento puede acarrear la muerte o graves lesiones.

¡ATENCIÓN!
Indicación de seguridad: su incumplimiento puede acarrear lesiones.

¡AVISO!
Su incumplimiento puede acarrear daños materiales y perjudicar el correcto funcionamiento del producto.

NOTA
Información adicional para el manejo del producto.

2 Indicaciones de seguridad

El fabricante declina toda responsabilidad ante daños ocurridos en los siguientes casos:

- daños en el producto debido a influencias mecánicas y sobretensiones
- modificaciones realizadas en el producto sin el expreso consentimiento del fabricante
- utilización del aparato para fines distintos a los descritos en las instrucciones

El fabricante no se hace responsable de ningún daño resultante, especialmente de los daños resultantes que pudieran producirse como consecuencia de una avería en el equipo de aire acondicionado de techo.

Al utilizar los aparatos eléctricos, respete las siguientes normas básicas de seguridad para protegerse de:

- descargas eléctricas
- peligro de incendio
- lesiones

2.1 Seguridad básica

¡ADVERTENCIA!

- **Los aparatos eléctricos no son juguetes**.
  Los niños no tienen capacidad de percibir los peligros que representan los aparatos eléctricos. No deje que los niños usen aparatos eléctricos sin estar bajo su vigilancia.
- Los niños mayores de 8 años y las personas de capacidad física, sensorial o mental disminuida, así como aquellas personas con falta de experiencia y/o conocimientos suficientes solo podrán utilizar este aparato si están vigilados o han sido instruidos respecto al uso seguro del aparato y a los posibles peligros que pueden emanar de él.
- Utilice el aparato sólo para aquellos fines para los que ha sido concebido.
- No realice modificaciones en el aparato.

- Sólo personal técnico que conozca tanto los posibles peligros relacionados con la manipulación de refrigerantes y equipos de aire acondicionado como las normas correspondientes tiene autorización para realizar las tareas de instalación y la reparación del equipo de aire acondicionado de techo. Las reparaciones que se realicen incorrectamente pueden dar lugar a situaciones de considerable peligro. En caso de reparaciones, diríjase al punto de atención al cliente de su país (direcciones al dorso).
- No utilice el equipo de aire acondicionado de techo cerca de fluidos inflamables o en habitaciones cerradas.
- Asegúrese de que no haya objetos inflamables situados o instalados en el área de salida de aire. La distancia debe ser como mínimo de 50 cm.
- No introduzca las manos en las salidas de ventilación ni inserte objetos extraños en el equipo de aire acondicionado de techo.
- En caso de incendio, **no** abra la tapa superior del equipo de aire acondicionado de techo y utilice medios de extinción autorizados. No utilice agua para extinguir el fuego.

¡AVISO!

- Nunca introduzca su caravana en el túnel de lavado estando instalado el equipo de aire acondicionado de techo.
- Consulte al fabricante de su vehículo si es necesario realizar una aprobación técnica nueva (según el parágrafo 19 de la ley de circulación alemana StVZO) a causa de la instalación del equipo de aire acondicionado de techo y modificar los datos de altura en la documentación del vehículo.
  - FreshJet 1100, 1700, 2200: Altura de montaje 225 mm
  - FreshJet 3200: Altura de montaje 248 mm
- Si se producen fallos en el circuito de refrigerante, un taller especializado debe controlar el equipo de aire acondicionado de techo y repararlo según las normativas. Nunca se debe dejar salir refrigerante a la atmósfera.

2.2 Seguridad durante el funcionamiento del aparato

¡ADVERTENCIA!

- Siempre que realice tareas en el aparato desconecte la alimentación de corriente.

¡AVISO!

- El equipo de aire acondicionado de techo no está diseñado para su uso en maquinaria agrícola y de construcción.
- Utilice el aparato sólo cuando la carcasa y los cables no presenten daños.

3 Destinatarios de estas instrucciones

Estas instrucciones de uso van dirigidas al usuario del equipo de aire acondicionado de techo.

4 Volumen de entrega

FreshJet 1100

Denominación	Número de artículo
Equipo de aire acondicionado de techo Dometic FreshJet 1100	9105306654 9105306655
Instrucciones de montaje	
Instrucciones de uso	

FreshJet 1700

Denominación	Número de artículo
Equipo de aire acondicionado de techo Dometic FreshJet 1700 Con calefacción	9105306656 9105306658
Instrucciones de montaje	
Instrucciones de uso	

FreshJet 2200

Denominación	Número de artículo
Equipo de aire acondicionado de techo Dometic FreshJet 2200	
con calefacción y Soft Start	9105306511
	9105306515
con calefacción, sin Soft Start	9105306512
sin calefacción y sin Soft Start	9105306513
Instrucciones de montaje	
Instrucciones de uso	

FreshJet 3200

Denominación	Número de artículo
Equipo de aire acondicionado de techo Dometic FreshJet 3200	
con bomba de calor y Soft Start	9105306660
	9105306659
Instrucciones de montaje	
Instrucciones de uso	

Unidad de salida de aire

Denominación	Número de artículo
Chillout ADB	9105306662
ADB	9105306664

5 Accesorios

Disponibles como accesorio (no incluidos en el volumen de entrega):

Denominación	Número de artículo
Kit complementario para CC DC-Kit1 (sólo FJ1100)	9100300003
Kit complementario para CC DC-Kit2 (sólo FJ1100, 1700, 2200)	9100300001
Kit complementario para CC DC-Kit3 (sólo FJ1100, 1700, 2200)	9100300002
Kit complementario para CC DC-Kit4 (FJ1100, 1700, 2200, 3200)	9100300044
Kit complementario para CC DC-Kit5 (sólo FJ1100, 1700, 2200)	9100300073
Kit complementario para CC DC-Kit6 (FJ1100, 1700, 2200, 3200)	9100300074

NOTA
Con un kit complementario para CC (accesorio), el equipo de aire acondicionado de techo Dometic FreshJet también puede usarse durante la marcha.

6 Uso adecuado

El equipo de aire acondicionado de techo de Dometic FreshJet es adecuado únicamente para autocaravanas, caravanas y otros vehículos con estancias para vivir. **No** es adecuado para casas o viviendas.

El equipo de aire acondicionado de techo **no** es apropiado para su instalación en maquinaria de construcción, en maquinaria agrícola o en maquinaria similar. En caso de que se produzcan vibraciones demasiado fuertes no se garantiza un funcionamiento correcto.

El funcionamiento del equipo de aire acondicionado de techo está garantizado para temperaturas entre 0 °C y 52 °C.

7 Descripción técnica

El equipo de aire acondicionado de techo climatiza el habitáculo con aire frío deshumedecido sin polvo ni suciedad.

Las luces LED de intensidad regulable integradas en la unidad de salida de aire proporcionan una iluminación agradable (no está disponible en todos los modelos).

El equipo de aire acondicionado de techo se maneja con el control remoto.

NOTA
El equipo de aire acondicionado de techo es capaz de bajar la temperatura en el habitáculo del vehículo hasta un valor determinado. La temperatura que se ha de alcanzar para enfriar depende del tipo de vehículo, de la temperatura ambiente y de la potencia frigorífica de su equipo de aire acondicionado de techo.
Si la temperatura exterior es menor a 16 °C, el equipo de aire acondicionado de techo deja de enfriar. En este caso utilice únicamente el modo de climatización "aire de circulación" ((✲)).

El equipo de aire acondicionado de techo está protegido frente a sobretensión. Si la tensión de alimentación supera los 265 V, se desconecta el equipo de aire acondicionado de techo. Continúa con el funcionamiento normal cuando la tensión de alimentación vuelve al rango admitido.

7.1 Componentes

El circuito de refrigeración del equipo de aire acondicionado consta de los siguientes componentes principales (fig. 1, page 3):

- **Compresor** (**1**)
  El compresor aspira el refrigerante utilizado y lo condensa. De este modo, se aumenta la presión y, con ello, también la temperatura del refrigerante.
- **Condensador** (**2**)
  El licuefactor integrado funciona como refrigerador o intercambiador de calor. El aire que circula absorbe calor, el gas refrigerante caliente se enfría y se licua.
- **Evaporadores** (**3**)
  Los evaporadores enfrían el aire que circula y lo deshumedecen. El refrigerante absorbe calor y se evapora.
- **Ventilador (4)**
  El ventilador distribuye el aire enfriado en el habitáculo del vehículo a través de una unidad de salida de aire.

Vista general de todos los componentes:

- FreshJet 1100: fig. 10, page 11
- FreshJet 1700: fig. 11, page 12
- FreshJet 2200 (también para modelos con calefacción y Soft Start): fig. 12, page 13
- FreshJet 3200: fig. 13, page 14
- Unidad de salida de aire Chillout ADB: fig. 14, page 15
- Unidad de salida de aire ADB: fig. 15, page 15

7.2 Panel de control

El panel de control (fig. **2**, page 4) se encuentra en la unidad de salida del aire del equipo de aire acondicionado de techo.

Está compuesto por los siguientes elementos de mando y de indicación:

N.°	Explicación	
1	LED de estado	
	no iluminado:	El equipo de aire acondicionado de techo está apagado.
	se ilumina en naranja:	El equipo de aire acondicionado de techo está en modo Stand By.
	se ilumina en verde:	El equipo de aire acondicionado de techo está encendido.
	parpadea en verde:	**Solo para modelos con bomba de calor:** el equipo de aire acondicionado de techo está preparando el modo calefacción o el modo descongelación está activo.
	verde/naranja intermitente:	El equipo de aire acondicionado de techo está en el modo de invierno
	se ilumina en rojo:	Sólo si el equipo también está conectado a 12 V⎓: La tensión de alimentación de 230 V~ no está disponible.
	Intermitente en rojo:	Sobretensión El equipo de aire acondicionado de techo continúa con el funcionamiento normal cuando la tensión de alimentación vuelve al rango admitido.
	parpadea lentamente en rojo:	Falla de funcionamiento del sensor de temperatura interna E1
	parpadea rápidamente en rojo:	Falla de funcionamiento del sensor de temperatura externa E2
2	Pulsador ⏻	Enciende el equipo de aire acondicionado de techo, lo apaga o lo pone en modo Stand By Si el pulsador se mantiene presionado, se activa el modo automático.

N.°	Explicación	
3	Pulsador	Enciende la luz, la apaga o disminuye su intensidad. Sólo se encuentra activo cuando el equipo de aire acondicionado de techo está encendido o en modo Stand By.
4	Receptor de infrarrojos para el control remoto:	

7.3 Control remoto

Todos los ajustes del aparato (como por ej. el ajuste de la temperatura o la programación del temporizador) se transmiten al equipo de aire acondicionado de techo a través del control remoto.

El control remoto dispone de los siguientes elementos de uso y de indicación (fig. **3** , page 5):

N.°	Explicación
1	**Pantalla digital**: Indica lo siguiente: • la hora • temperatura interior deseada (valor nominal) en °C o °F • temperatura interior actual • modo de climatización • nivel del ventilador • símbolos de funciones adicionales activas • estado de la batería
2	Tecla ⏻: enciende el equipo de aire acondicionado y el control remoto o activa el modo Stand By
3	Tecla : selecciona el nivel del ventilador
4	Tecla **MODE**: selecciona el modo de climatización
5	Tecla : activa la función Sleep. Con la función Sleep, el valor nominal se modifica automáticamente para así proporcionar una temperatura agradable a la hora de dormir.

N.°	Explicación
6	Tecla :
	Si se pulsa una vez: indica la temperatura actual del habitáculo (se muestra el símbolo).
	Si se pulsa de nuevo: Indica la temperatura establecida.
7	Tecla : activa la función "I feel". Con la función "I feel", el valor nominal de temperatura se ajusta cada 10 minutos a la temperatura medida por el control remoto.
8	Tecla **°C/°F**: cambia las unidades de temperatura entre grados centígrados (°C) y Fahrenheit (°F)
9	Tecla : sirve para programar el temporizador y ajustar la hora
10	Tecla **SET**: sirve para confirmar y guardar los datos
11	Tecla : enciende o apaga la luz del equipo de aire acondicionado de techo y activa la función de atenuación. La tecla también funciona con el control remoto apagado.
12	Tecla **+**: para aumentar valor
13	Tecla **–**: para disminuir un valor
14	Símbolo (pilas agotadas) Aparece cuando las pilas del control remoto están agotadas. En ese caso remplace las pilas, véase chapter "Recambio de la pila del control remoto" on page 140.
15	Símbolo (enviar valor) Aparece brevemente mientras el control remoto envía valores al equipo de aire acondicionado de techo.

7.4 Modos de climatización

El equipo de aire acondicionado de techo dispone de los siguientes modos de climatización:

Modo de climatización	Indicación en pantalla	Explicación
Automático	A	Usted establece la temperatura; el equipo de aire acondicionado de techo enfría o calienta (solo para modelos con calefacción) el habitáculo a esta temperatura y controla el rendimiento del ventilador. En este modo, la tecla está desactivada.
Enfriar		Usted establece la temperatura y el rendimiento del ventilador; el equipo de aire acondicionado de techo enfría el habitáculo a esta temperatura.
Calentar		**Solo para modelos con calefacción** Usted establece la temperatura y el rendimiento del ventilador; el equipo de aire acondicionado de techo calienta el habitáculo a esta temperatura.
Aire de circulación		Usted establece el nivel del ventilador; el equipo de aire acondicionado de techo introduce aire frío (aire de circulación enfriado) en el habitáculo.
Deshumectación de aire		Usted establece la temperatura; el equipo de aire acondicionado de techo enfría el habitáculo a esta temperatura, controla el rendimiento del ventilador y deshumidifica el habitáculo (modo de aire de circulación). En este modo, la tecla está desactivada.

7.5 Funciones adicionales

El equipo de aire acondicionado de techo dispone de las siguientes funciones adicionales:

Función adicional	Indicación en pantalla	Explicación
Temporizador		El equipo de aire acondicionado de techo se encenderá a la hora establecida.
		El equipo de aire acondicionado de techo se apagará a la hora establecida.
		El equipo de aire acondicionado de techo se encenderá y volverá a apagarse a las horas establecidas.
Sleep		La temperatura ajustada variará 1°C después de una hora y 2°C después de dos horas para así proporcionar una temperatura agradable a la hora de dormir.
I feel		El control remoto mide la temperatura ambiente y cada 10 minutos transmite los valores medidos al equipo de aire acondicionado de techo. El equipo de aire acondicionado de techo ajusta el valor nominal de temperatura a estos valores medidos.
Modo de invierno		El modo de invierno evita que se forme hielo dentro del vehículo durante una pausa invernal. El modo de invierno se indicará con el LED verde/naranja intermitente.

8 Antes del primer uso

Controles antes de la puesta en marcha

Antes de encender el equipo de aire acondicionado de techo tenga en cuenta lo siguiente:

➤ Compruebe que la tensión y la frecuencia de alimentación concuerden con los valores indicados en los datos técnicos, véase page 146.

➤ Asegúrese de que tanto la abertura de aspiración de aire como las toberas de aire no estén obstaculizadas. Todas las rejillas de ventilación deben estar siempre libres para garantizar un rendimiento óptimo del equipo de aire acondicionado de techo.

¡ATENCIÓN! ¡Peligro de sufrir lesiones!
No introduzca el dedo ni ningún objeto en las toberas de aire ni en la rejilla de aspiración.

Ajustar la hora

➤ Establezca la hora actual: véase chapter "Ajustar la hora" on page 140.

Ajuste de control remoto

➤ Coloque las pilas (véase chapter "Recambio de la pila del control remoto" on page 140).

✓ En la pantalla aparecen todos los símbolos durante 5 segundos.

➤ Pulse durante 5 segundos al mismo tiempo la tecla y la tecla .

✓ En la pantalla aparece el número de modelo estándar.

➤ Pulse durante 3 segundos al mismo tiempo la tecla **+** y la tecla **–** para elegir el número de modelo:
- FreshWell 3000: 02
- FreshJet: 07
- FreshLight: 11

✓ En la pantalla aparecen todos los símbolos durante 5 segundos.

✓ El control remoto está listo para el funcionamiento.

9 Manejo del equipo de aire acondicionado de techo

9.1 Indicaciones básicas para el manejo

El equipo de aire acondicionado de techo cuenta con cuatro modos de funcionamiento:

Modo de funcionamiento	Características
Apagado	El equipo de aire acondicionado de techo está apagado, el control remoto está inactivo.
Stand By	El equipo de aire acondicionado de techo está listo para el funcionamiento y puede encenderse con el control remoto. Las luces pueden utilizarse.
Encendido	El equipo de aire acondicionado de techo climatiza el habitáculo.
Modo de invierno	El equipo de aire acondicionado de techo funciona en un modo de calentamiento especial que se arranca y se detiene con una temperatura de 7 °C cuando la temperatura supera los 10 °C. El modo de invierno evita que se forme hielo dentro del vehículo durante una pausa invernal.

Desde el **panel de control** usted puede

- encender y apagar el equipo de aire acondicionado de techo o activar el modo Stand By o el modo de invierno
- encender y apagar la luz o disminuir su intensidad

Con el **control remoto** usted puede

- encender el equipo de aire acondicionado de techo desde el modo Stand By y volver a este modo.
- encender y apagar la luz o disminuir su intensidad
- realizar ajustes
- seleccionar funciones adicionales

9.2 Uso del control remoto

El control remoto le permite manejar el equipo de aire acondicionado de techo de dos maneras:

- Puede enviar los valores al equipo de aire acondicionado de techo directamente durante el ajuste
- Puede ajustar primero todos los valores en el control remoto y después enviarlos en conjunto al equipo de aire acondicionado de techo

Enviar valores directamente durante el ajuste

El control remoto **debe** apuntar hacia el receptor de infrarrojos (fig. **2** 4, page 4) situado en el panel de control.

Después de pulsar una tecla, el valor se envía directamente al equipo de aire acondicionado de techo. El equipo de aire acondicionado de techo anuncia la recepción de los datos con un sonido agudo.

Ajustar primero los valores y enviarlos en conjunto al equipo de aire acondicionado de techo

Durante el ajuste, el control remoto **no debe** apuntar hacia el receptor de infrarrojos (fig. **2** 4, page 4) situado en el panel de control.

Establezca los valores deseados en el control remoto. Una vez que haya ingresado todos los ajustes, apunte el control remoto hacia el receptor de infrarrojos situado en el panel de control y pulse la tecla **SET**. De este modo, los datos se enviarán nuevamente al equipo de aire acondicionado de techo. El equipo de aire acondicionado de techo anuncia la recepción de los datos con un sonido agudo.

Encender o apagar únicamente el control remoto en modo Stand By

En Stand By, la pantalla del control remoto sólo muestra la hora.

Si el control remoto no apunta hacia el receptor de infrarrojos (fig. **2** 4, page 4) situado en el panel de control, usted puede activar o desactivar el modo Stand By del control remoto independientemente del equipo de aire acondicionado de techo:

➤ Pulse la tecla ⏻.

9.3 Indicaciones para un uso óptimo

Tenga en cuenta las siguientes indicaciones para optimizar el modo de funcionamiento de su equipo de aire acondicionado de techo:

- Mejore el aislamiento térmico del vehículo; para ello, aísle las rendijas y cuelgue persianas reflectantes o cortinas en las ventanas.
- Después de que el vehículo haya estado mucho tiempo expuesto a los rayos del sol: primero use durante un rato el equipo de aire acondicionado de techo con las ventanas abiertas en el modo de climatización "aire de circulación" (( )) antes de seleccionar el modo de climatización "Enfriar" ( ).
- Evite abrir innecesariamente puertas o ventanas cuando utilice el modo de climatización "Enfriar" ( ).
- Seleccione una temperatura y una velocidad de ventilación adecuadas.
- Oriente apropiadamente las toberas de aire.
- Preste atención a que las toberas y la rejilla de aspiración no estén cubiertas con paños, papel ni otros objetos.

9.4 Encendido y apagado del equipo de aire acondicionado de techo

NOTA
Después del encendido comenzará la climatización con los últimos valores establecidos.

Con el panel de control

En la figura se muestra cómo puede encender el equipo de aire acondicionado de techo, apagarlo o activar el modo Stand By mediante el panel de control. Para ello pulse la tecla ⏻ como se indica en la figura:

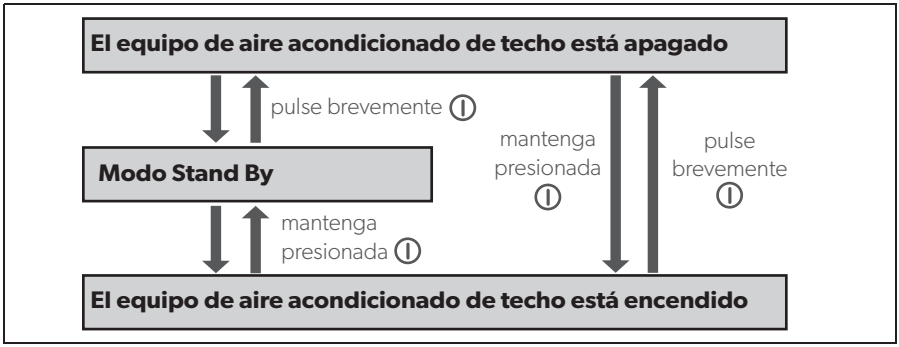

Ejemplo: El equipo de aire acondicionado de techo está en modo Stand By. Debería apagarse.

➤ Pulse brevemente la tecla ⏻.

✓ El equipo de aire acondicionado de techo está desconectado.

Con el control remoto

NOTA

- Para poder manejar el equipo de aire acondicionado de techo mediante el control remoto, el equipo debe estar encendido o en modo Stand By.
- Mediante el control remoto usted puede encender el equipo de aire acondicionado de techo desde el modo Stand By y volver a este modo. Para ello pulse la tecla ⏻.
- Solo para modelos con calefacción:
  Si se apaga el equipo de aire acondicionado de techo desde el modo "Calentar" (☼) con el control remoto, el ventilador seguirá unos minutos en funcionamiento para evitar que el aparato se sobrecaliente. El LED parpadea en naranja. Con la tecla ⏻ del panel de control se puede apagar totalmente el equipo de aire acondicionado de techo.

9.5 Selección del modo de climatización

➤ Seleccione el modo de climatización deseado con la tecla **MODE**, véase chapter "Modos de climatización" on page 127.

✓ El equipo de aire acondicionado de techo anuncia la recepción de los valores mediante un sonido agudo.

✓ El equipo de aire acondicionado de techo se enciende en el modo de climatización seleccionado.

9.6 Selección manual del nivel del ventilador

El ventilador regula la potencia de entrada de aire.

En los modos de climatización "Enfriar" (❄) y "Aire de circulación" (🌀) es posible seleccionar manualmente el nivel del ventilador. En los demás modos de climatización, el equipo de aire acondicionado de techo controla automáticamente el nivel del ventilador.

Indicación en pantalla	Explicación
	Nivel de ventilación bajo **no** disponible en el modo de climatización "Calentar" (☼)
	Nivel de ventilación medio
	Nivel de ventilación alto
	Nivel de ventilación más alto
	Modo automático, únicamente disponible en los modos de climatización "Enfriar" (❄), "Calentar" (☼) y "Deshumectar" (💧).

➤ Seleccione el nivel de ventilación deseado con la tecla (🌀).

✓ El equipo de aire acondicionado de techo anuncia la recepción de los valores mediante un sonido agudo.

✓ Se ha reajustado el nivel del ventilador.

9.7 Ajuste de temperatura

Modo de climatización "Enfriar"

En los modos de climatización "Automático" (**A**), "Enfriar" (❄) y "Deshumectar" (💧) es posible establecer una temperatura entre 16 °C y 31 °C mediante el control remoto.

➤ Seleccione la temperatura deseada con la tecla **+** o **–**.

✓ El equipo de aire acondicionado de techo anuncia la recepción de los valores mediante un sonido agudo.

✓ La temperatura queda establecida en el equipo de aire acondicionado de techo.

Modo de climatización "Calentar" (solo para modelos con calefacción)

En los modos de climatización "Automático" (**A**) y "Calentar" (☼) es posible establecer una temperatura entre 16 °C y 31 °C mediante el control remoto.

➤ Seleccione la temperatura deseada con la tecla **+** o **–**.

✓ El equipo de aire acondicionado de techo anuncia la recepción de los valores mediante un sonido agudo.

✓ La temperatura queda establecida en el equipo de aire acondicionado de techo.

9.8 Ajuste de las toberas de aire

La entrada de aire en el habitáculo del vehículo se puede regular mediante la posición de las toberas de aire (fig. **4**, page 6):

➤ **Chillout ADB:** Use la rueda de ajuste (**2**) para orientar las láminas (**1**) de las toberas de aire en la dirección deseada.

➤ **ADB:** Use las ruedas de ajuste (**2**, **3**, **4**) para orientar las láminas (**1**) de las toberas de aire en las direcciones deseadas independientemente entre ellas. La corriente de aire se puede ajustar tanto a la izquierda y derecha, como hacia el techo y el suelo.
Use la corredera (**5**) para distribuir el aire hacia delante o hacia atrás.

9.9 Programación del temporizador

Con la función de temporizador se puede establecer un período de tiempo para la climatización. Para ello se puede definir el momento de encendido o el momento de apagado, o bien ambos valores.

NOTA
Si en la programación del temporizador no se pulsa ninguna tecla durante unos 15 segundos, entonces el mando a distancia vuelve al modo de salida.

➤ Antes de programar el temporizador, seleccione el modo de climatización y todos los valores deseados (por ej., la temperatura).

Ajuste del momento de encendido

➤ Pulse una vez la tecla ⏲.

✓ El símbolo **ON** (8:00 ON) parpadea en la pantalla del control remoto.

➤ Use la tecla **+** o **–** para establecer a qué hora debería encenderse el equipo de aire acondicionado de techo.

➤ Pulse la tecla **SET** para enviar el valor al equipo de aire acondicionado de techo.

✓ El momento de encendido queda establecido en el equipo de aire acondicionado de techo.
El equipo de aire acondicionado de techo se enciende en el modo de climatización seleccionado a la hora establecida.

➤ Seleccione el modo Stand By del equipo de aire acondicionado de techo.

Ajuste del momento de apagado

➤ Pulse dos veces la tecla ⏲.

✓ El símbolo **OFF** (20:00 OFF) parpadea en la pantalla del control remoto.

➤ Use la tecla **+** o **–** para establecer a qué hora debería apagarse el equipo de aire acondicionado de techo.

➤ Pulse la tecla **SET** para enviar el valor al equipo de aire acondicionado de techo.

✓ El momento de apagado queda establecido en el equipo de aire acondicionado de techo.
El equipo de aire acondicionado de techo se apaga en el modo de climatización seleccionado a la hora establecida.

Ajuste del momento de encendido y apagado

➤ Pulse tres veces la tecla ⏲.

✓ El símbolo **ON** (8:00 ON) parpadea en la pantalla del control remoto.
El símbolo **OFF** (20:00 OFF) resulta visible.

➤ Use la tecla **+** o **–** para establecer a qué hora debería encenderse el equipo de aire acondicionado de techo.

➤ Pulse nuevamente la tecla ⏲.

✓ El símbolo **OFF** (20:00 OFF) parpadea en la pantalla del control remoto.

➤ Use la tecla **+** o **–** para establecer a qué hora debería apagarse el equipo de aire acondicionado de techo.

➤ Pulse la tecla **SET** para enviar el valor al equipo de aire acondicionado de techo.

✓ Los momentos de encendido y apagado quedan establecidos en el equipo de aire acondicionado de techo.
El equipo de aire acondicionado de techo se encienda en el modo de climatización seleccionado a la hora establecida y permanece en funcionamiento hasta la segunda hora establecida.

➤ Seleccione el modo Stand By del equipo de aire acondicionado de techo.

Desactivación de la programación del temporizador

Si ha programado el temporizador, puede desactivarlo de la siguiente manera:

➤ Pulse la tecla ⏲ cuatro veces.

✓ El símbolo del temporizador se apaga.

✓ La programación está cancelada.

9.10 Activación de la función Sleep

NOTA
La función Sleep está desactivada en el modo "Aire de circulación" ((✲)).

Con la función Sleep activada, la temperatura establecida variará 1 °C después de una hora y 2 °C después de dos horas para así garantizar una temperatura agradable a la hora de dormir.

➤ Establezca la temperatura deseada (véase chapter "Ajuste de temperatura" on page 135).

➤ Pulse la tecla ☾.

✓ El símbolo ☾ se muestra en la pantalla.
La función Sleep está activada.

➤ Para desactivar la función Sleep, pulse de nuevo la tecla ☾.

NOTA
La función Sleep se desactivará cuando pulse la tecla **MODE**.

9.11 Ajuste de función adicional "I feel"

En esta función, el control remoto mide la temperatura ambiente y cada 10 minutos transmite los valores medidos al equipo de aire acondicionado de techo. El equipo de aire acondicionado de techo ajusta el valor nominal de temperatura a estos valores medidos. La función "I feel" solo está activa cuando la temperatura está entre +18 °C y +29 °C.

➤ Pulse la tecla 🌡.

✓ El símbolo 🌡 se muestra en la pantalla.
La función "I feel" está activa.

➤ Coloque el control remoto de manera que apunte hacia el receptor de infrarrojos (fig. **2** {66}4, {67}page 4) del panel de control. De lo contrario no se podrán enviar los valores al equipo de aire acondicionado de techo.

NOTA
El control remoto no debería encontrarse en un área del habitáculo considerablemente más caliente o más fría que la temperatura promedio del habitáculo. Por ej., no debería situarse al sol o delante del equipo de aire acondicionado de techo.

Cuando la temperatura supera los +29 °C o cae por debajo de +18 °C se desactiva la función "I feel".

✓ El símbolo 🌡 parpadea tres veces en la pantalla y se desconectará.

9.12 Manejo de las luces (solo en determinados modelos)

Las luces del equipo de aire acondicionado de techo son de intensidad regulable. Se encienden con el valor de brillo utilizado por última vez.

NOTA

La tecla también está activa en el control remoto cuando el control remoto está desactivado.

Encendido/apagado de la luz desde el panel de control

➤ Pulse brevemente la tecla para encender o apagar las luces.

Regulación de intensidad de la luz desde el panel de control

➤ Mantenga presionada la tecla hasta que las luces queden reguladas al brillo deseado.

Encendido/apagado de la luz con el control remoto

➤ Pulse la tecla para encender o apagar las luces.

✓ El símbolo se mostrará en la pantalla cuando la luz **esté**encendida.

Regulación de intensidad de la luz con el control remoto

➤ Pulse la tecla durante 2 s.

✓ El símbolo parpadea en la pantalla.

➤ Mantenga presionada la tecla **–** o **+** hasta que las luces queden reguladas al brillo deseado.

Puede atenuar las luces a 20%, 40%, 60%, 80% y 100%.

➤ Pulse de nuevo la tecla para apagar la función de atenuación.

✓ Se ilumina el símbolo .

9.13 Recambio de la pila del control remoto

Recambie la pila cuando la pantalla muestre el símbolo .

El compartimento para pilas se encuentra en la parte trasera del control remoto.

➤ Presione suavemente la tapa del compartimiento para pilas y deslícela en la dirección indicada por la flecha.

➤ Introduzca las pilas (2 x Tipo AAA) en el control remoto según se indica en el compartimento para pilas.

➤ Cierre la tapa del compartimento para pilas.

¡Proteja el medio ambiente!
Las pilas no deben descartarse con la basura doméstica.
Entregue sus pilas usadas en un comercio especializado o deposítelas en un contenedor adecuado.

9.14 Ajustar la hora

El mando a distancia requiere la hora actual para la programación del temporizador. La hora se muestra en la pantalla del mando a distancia.

Para ajustar la hora lleve a cabo los siguientes pasos:

NOTA
Si mientras se ajusta la hora no se pulsa ninguna tecla durante unos 10 segundos, el control remoto vuelve al modo de salida.

➤ Mantenga presionada la tecla para acceder al modo de ajuste de hora.

✓ La hora parpadea en la pantalla del mando a distancia.

➤ Establezca la hora actual con la tecla **+** o **–**.
Pulse la tecla **+** o **–** durante más de 2 s para ajustar más rápido la hora.

➤ Pulse la tecla **SET** para confirmar la hora.

9.15 Ajuste del modo de invierno

La activación del modo de invierno evitará que se forme hielo dentro del vehículo durante la pausa del invierno. El modo de invierno es un modo de calefacción especial que se arranca y se detiene con una temperatura de 7 °C cuando la temperatura supera los 10 °C.

➤ Presione ambas teclas al mismo tiempo en el panel de control durante 5 s para activar le modo de invierno.

✓ El LED parpadea en verde/naranja.

✓ Se desactivan todas las demás funciones.

➤ Para desactivar el modo de invierno pulse la tecla ⏻ en el panel de mando, con lo que se desactivará el equipo de aire acondicionado.

10 Limpieza del equipo de aire acondicionado de techo

¡AVISO! Peligro de ocasionar daños materiales

- No limpie el equipo de aire acondicionado de techo con un limpiador de alta presión. Podría dañar el equipo de aire acondicionado si penetrara agua en él.
- Para la limpieza no utilice ningún objeto afilado o duro ni detergentes corrosivos, ya que ello podría dañar el equipo de aire acondicionado de techo.
- Utilice únicamente agua con un producto neutro para la limpieza del equipo de aire acondicionado de techo. No utilice bajo ningún concepto gasolina, diesel o disolventes.

➤ Limpie de vez en cuando la carcasa del equipo de aire acondicionado de techo y la unidad de salida de aire con un paño húmedo.

➤ Retire regularmente la hojarasca y otro tipo de suciedad de las aberturas de ventilación (fig. **5** 1, page 7) del equipo de aire acondicionado de techo. Tenga cuidado de no dañar las láminas del equipo de aire acondicionado de techo.

➤ Limpie el mando a distancia con un paño húmedo cuando sea necesario. Para la limpieza de la pantalla le recomendamos una gamuza para gafas.

11 Mantenimiento del equipo de aire acondicionado

¡ADVERTENCIA!
Sólo personal técnico que conozca tanto los posibles peligros relacionados con la manipulación de refrigerantes y equipos de aire acondicionado como las normas correspondientes tiene autorización para realizar trabajos de mantenimiento que difieran de los aquí descritos. Los trabajos de mantenimiento que se realicen incorrectamente pueden dar lugar a situaciones de considerable peligro.

Intervalo	Comprobación/mantenimiento
Regularmente	Control de las salidas de agua de condensación: ➤ Compruebe que las salidas de agua de condensación (fig. 6 1, page 7) situadas a los lados del equipo de aire acondicionado de techo estén libres y que el agua de condensación pueda fluir.
Regularmente	Limpieza del filtro de la unidad de salida de aire (fig. 7, page 8): ➤ Quite a mano la tapa (**1**) del filtro. ➤ Extraiga el filtro (**2**). ➤ Limpie el filtro (**2**) con una solución de detergente y déjelo secar. ➤ Vuelva a colocar el filtro seco (**2**). ➤ Vuelva a colocar la tapa (**1**).
Una vez por año	Control de las juntas de perfil: ➤ Compruebe anualmente si las juntas de perfil del equipo de aire acondicionado de techo del vehículo presentan fisuras u otros daños.
Una vez por año	Mantenimiento del intercambiador de calor: ➤ Diríjase a un taller especializado para que realicen el mantenimiento del intercambiador de calor del equipo de aire acondicionado de techo.
Una vez por año	Remplazo del filtro de carbón activo (fig. 7, page 8): ➤ Quite a mano la tapa (**1**) del filtro. ➤ Extraiga el filtro (**2**). ➤ Retire el filtro de carbón activo (**3**). ➤ Limpie el filtro (**2**) con una solución de detergente y déjelo secar. ➤ Coloque un nuevo filtro de carbón activo. ➤ Vuelva a colocar el filtro seco (**2**). ➤ Vuelva a colocar la tapa (**1**).

12 Localización de averías

Avería	Causa	Solución
El equipo se apaga constantemente.	El sensor de congelación se ha activado.	La temperatura exterior es demasiado baja o todas las toberas de aire están cerradas.
No se produce enfriamiento	El equipo de aire acondicionado de techo no está en modo "Enfríar".	➤ Ponga el equipo de aire acondicionado de techo en modo "Enfriar".
	La temperatura ambiente es superior a 52 °C.	El equipo de aire acondicionado de techo está concebido para una temperatura ambiente de hasta 52 °C.
	La temperatura ajustada es mayor que la temperatura del entorno.	➤ Seleccione una temperatura inferior.
	La temperatura ambiente es inferior a 16 °C.	El equipo de aire acondicionado de techo está concebido para una temperatura ambiente a partir de 16 °C.
	Uno de los sensores de temperatura está averiado.	➤ Diríjase a un taller autorizado.
	El ventilador del evaporador está dañado.	
	El ventilador del condensador está dañado.	
Poca potencia de aire	La aspiración de aire está atascada.	➤ Quite la hojarasca y otro tipo de suciedad de las láminas de ventilación del equipo de aire acondicionado de techo.
	El ventilador está averiado.	➤ Diríjase a un taller autorizado.
Entrada de agua en el vehículo	Las aberturas de salida para el agua de condensación están atascadas.	➤ Límpielas.
	Las juntas están dañadas.	➤ Diríjase a un taller autorizado.

Avería	Causa	Solución
El equipo de aire acondicionado de techo no se enciende	No hay tensión de alimentación (230 V).	➤ Controle la alimentación de tensión.
	La tensión es demasiado baja (por debajo de 200 V). El transformador de tensión está averiado.	➤ Diríjase a un taller autorizado.
	Uno de los sensores de temperatura está averiado.	
	La protección eléctrica de la alimentación de tensión es demasiado escasa.	➤ Controle la protección eléctrica de la alimentación de tensión.
El equipo de aire acondicionado de techo no se apaga	Uno de los sensores de temperatura está averiado.	➤ Diríjase a un taller autorizado.
	La protección eléctrica de la alimentación de tensión es demasiado escasa.	➤ Controle la protección eléctrica de la alimentación de tensión.

13 Garantía legal

Rige el plazo de garantía legal. Si el producto presenta algún defecto, diríjase a nuestro socio de servicio en su país (ver direcciones en el dorso de este manual).

Nuestros especialistas estarán encantados de poder ayudarle y de poder orientarle en los siguientes pasos a dar respecto a la garantía.

14 Eliminación de desechos

Normas de protección del medio ambiente y gestión adecuada de residuos

Todas las organizaciones deben adoptar una serie de medidas para identificar, evaluar y controlar la influencia que sus actividades (fabricación, productos, servicios y demás) ejercen sobre el medio ambiente.

Las medidas a seguir para detectar repercusiones importantes en el medio ambiente deben tener en cuenta los siguientes factores

- Empleo de materias primas y recursos naturales
- Emisiones atmosféricas
- Derrames de fluidos
- Gestión de residuos y reciclaje
- Contaminación del suelo

Para minimizar las repercusiones en el medio ambiente, el fabricante presenta a continuación una serie de indicaciones que deberán ser tenidas en cuenta por todas aquellas personas que (por el motivo que sea) interactúen con el aparato durante el transcurso de su vida útil.

- Todo el material de embalaje debe descartarse (de preferencia reciclándose) conforme a las normas legales del país donde se realice la gestión de residuos.
- Todos los componentes del producto deben descartarse (de preferencia reciclándose) conforme a las normas legales del país donde se realice la gestión de residuos.
- Para una correcta gestión de residuos, el aparato debe entregarse en un centro de reciclaje autorizado para asegurarse de que se reutilicen todos los componentes reciclables y que el resto de los materiales se deseche según las normativas.
- Asegúrese durante la instalación de que el habitáculo reciba ventilación suficiente para evitar la acumulación de aire viciado que podría resultar perjudicial para la salud del usuario.
- Asegúrese durante el uso y el mantenimiento de que todos los efluentes nocivos (aceite, grasa y demás) se descarten según las normativas.
- Mantenga el nivel de ruido bajo para reducir la contaminación sonora.

En nuestra página web www.dometic.com encontrará más informaciones acerca de la correcta desinstalación de nuestros productos.

➤ Deseche el material de embalaje en el contenedor de reciclaje correspondiente.

➤ Controle tanto durante el funcionamiento como en el transcurso de reparaciones y trabajos de mantenimiento que el circuito de refrigeración no esté dañado y que no puedan producirse fugas de refrigerante. Éste actúa como gas de efecto invernadero y no debería entrar en contacto con el medio ambiente.

Cuando vaya a desechar definitivamente el producto, infórmese en el centro de reciclaje más cercano o en un comercio especializado sobre las normas pertinentes de gestión de residuos.

➤ Descarte el producto únicamente de acuerdo con las normas válidas de reciclaje o gestión de residuos en una empresa autorizada de gestión de residuos.

¡Proteja el medio ambiente!
Las baterías y pilas no son basura doméstica.
Entregue las baterías defectuosas o las pilas vacías en un establecimiento o deposítelas en un contenedor especializado.

15 Datos técnicos

Contiene gases de efecto invernadero fluorados

Aparato sellado herméticamente

	FreshJet 1100	**FreshJet 1700**
Art. n.º:	9105306654 9105306655	9105306656 9105306658
Potencia de refrigeración del compresor	1000 W	1700 W
Capacidad de enfriamiento de conformidad con ISO 5151:	850 W	1600 W
Potencia calorífica:	–	800 W
Tensión nominal de entrada:	230 V~ / 50 Hz	
Consumo de corriente en el modo de enfriamiento: Fusibles necesarios:	2,0 A 3 A	2,7 A 4 A
Consumo de corriente en modo de calentamiento: Fusibles necesarios:	– –	3,5 A 4 A
Rango de temperatura de funcionamiento:	0 °C hasta +52 °C	
Refrigerante:	R-134a	R-407c
Cantidad de refrigerante:	0,280 kg	0,545 kg
Equivalente a CO_2:	0,4004 t	0,96683 t
Índice GWP:	1430	1774
Ventilador:	4 niveles de ventilador 1 modo automático	
Clase de protección:	IPX4	
Volumen máx. de habitáculo del vehículo (con paredes aisladas):	16 m^3	20 m^3
Dimensiones L x A x H fig. **8**, page 9:	787 x 562 x 225 mm (Altura sobre el techo del vehículo)	
Peso:	apróx. 22,5 kg	apróx. 29 kg
Homologación/Certificados:	CE	CE

	FreshJet 2200	
Art. n.º:	9105306513	9105306511 9105306512 9105306515
Potencia de refrigeración del compresor	2200 W	
Capacidad de enfriamiento de conformidad con ISO 5151:	2050 W	
Potencia calorífica:	–	1200 W
Tensión nominal de entrada:	230 V~ / 50 Hz	
Consumo de corriente en el modo de enfriamiento: Fusibles necesarios:	4,1 A 5 A	
Consumo de corriente en modo de calentamiento: Fusibles necesarios:	– –	5,2 A 6 A
Rango de temperatura de funcionamiento:	0 °C hasta +52 °C	
Refrigerante:	R-407c	
Cantidad de refrigerante:	0,520 kg	
Equivalente a CO_2:	0,92248	
Índice GWP:	1774	
Ventilador:	4 niveles de ventilador 1 modo automático	
Clase de protección:	IPX4	
Volumen máx. de habitáculo del vehículo (con paredes aisladas):	25 m³	
Dimensiones L x A x H, fig. **8**, page 9:	787 x 562 x 225 mm (Altura sobre el techo del vehículo)	
Peso:	apróx. 32 kg	
Homologación/Certificados:	CE EAC	

	FreshJet 3200
Art. n.º:	9105306660 9105306659
Potencia de refrigeración del compresor	2800 W
Capacidad de enfriamiento de conformidad con ISO 5151:	2800 W
Potencia calorífica:	3300 W
Tensión nominal de entrada:	230 V~ / 50 Hz
Consumo de corriente en el modo de enfriamiento: Fusibles necesarios:	5,7 A 10 A
Consumo de corriente en modo de calentamiento: Fusibles necesarios:	5,9 A 10 A
Rango de temperatura de funcionamiento:	0 °C hasta +52 °C
Refrigerante:	R-410a
Cantidad de refrigerante:	0,735 kg
Equivalente a CO_2:	1,53468 t
Índice GWP:	2088
Ventilador:	4 niveles de ventilador 1 modo automático
Clase de protección:	IPX4
Volumen máx. de habitáculo del vehículo (con paredes aisladas):	32 m^3
Dimensiones L x A x H, fig. **9**, page 10:	980 x 650 x 248 mm (Altura sobre el techo del vehículo)
Peso:	apróx. 36 kg
Homologación/Certificados:	

Por favor, leia atentamente este manual antes da colocação em funcionamento do aparelho e guarde-o em local seguro. Em caso de transmissão do produto, entregue o manual ao novo utilizador.

Índice

1 Explicação dos símbolos 151

2 Indicações de segurança 152
2.1 Segurança essencial 152
2.2 Segurança durante o funcionamento do aparelho 154

3 Destinatários do presente manual 154

4 Material fornecido 154

5 Acessórios 156

6 Utilização adequada 156

7 Descrição técnica 157
7.1 Componentes 158
7.2 Painel de comando 159
7.3 Controlo remoto 160
7.4 Modos de climatização 162
7.5 Funções adicionais 163

8 Antes da primeira utilização 164

9 Operar o ar condicionado para tejadilho 165
9.1 Indicações básicas relativas à operação 165
9.2 Utilizar o controlo remoto 166
9.3 Indicações para uma melhor utilização 167
9.4 Ligar e desligar o ar condicionado para tejadilho 167
9.5 Selecionar o modo de climatização 168
9.6 Selecionar manualmente o nível de ventilação 169
9.7 Configurar a temperatura 170
9.8 Ajustar os bocais de ar 170
9.9 Programar o temporizador 171
9.10 Ativar a função "Sleep" 173
9.11 Ajustar a função adicional "I feel" 173
9.12 Operar as luzes (apenas determinados modelos) 174
9.13 Substituir as pilhas do controlo remoto 175

9.14 Configurar as horas 175
9.15 Configurar o modo de inverno 176
10 Limpeza do ar condicionado para tejadilho 176
11 Manutenção do ar condicionado para tejadilho 177
12 Eliminar falhas 178
13 Garantia 179
14 Eliminação 180
15 Dados técnicos 181

1 Explicação dos símbolos

AVISO!
Indicação de segurança: o incumprimento pode provocar a morte ou ferimentos graves.

PRECAUÇÃO!
Indicação de segurança: o incumprimento pode provocar ferimentos.

NOTA!
O incumprimento pode causar danos materiais e pode prejudicar o funcionamento do produto.

OBSERVAÇÃO
Informações suplementares sobre a operação do produto.

2 Indicações de segurança

O fabricante não se responsabiliza por danos nos seguintes casos:

- Danos no produto resultantes de influências mecânicas e sobretensões
- Alterações ao produto sem autorização expressa do fabricante
- Utilização para outras finalidades que não as descritas no manual de instruções

O mesmo não se responsabiliza em caso danos recorrentes, sobretudo danos recorrentes que possam ocorrer devido à falha de funcionamento do sistema de ar condicionado de tejadilho.

Tenha em atenção as seguintes medidas de segurança fundamentais na utilização de aparelhos elétricos para a proteção contra:

- choque elétrico
- perigo de incêndio
- ferimentos

2.1 Segurança essencial

AVISO!

- **Os aparelhos elétricos não são um brinquedo**!
  As crianças não conseguem avaliar adequadamente os perigo decorrentes dos equipamentos elétricos. Não permita que as crianças utilizem equipamentos elétricos sem supervisão.
- Este aparelho pode ser utilizado por crianças a partir dos 8 anos, assim como por pessoas com capacidades físicas, sensoriais ou mentais reduzidas e/ou com insuficiente experiência e conhecimento, quando supervisionadas ou quando tenham recebido informação acerca da utilização segura do aparelho e tenham compreendido os perigos dele resultantes.
- Utilize o aparelho apenas para o fim previsto.
- Não deve executar quaisquer alterações ou modificações no aparelho!

- A instalação, a manutenção e as reparações no sistema de ar condicionado de tejadilho apenas devem ser realizadas por técnicos especializados familiarizados com os perigos inerentes durante o manuseamento com um agente de refrigeração ou com as normas em vigor. As reparações inadequadas podem provocar perigos graves. Em caso de reparação, entre em contacto com o centro de assistência técnica do seu país (endereços no verso).
- Não coloque o ar condicionado para tejadilho nas proximidades de líquidos e gases inflamáveis.
- Preste atenção para que os objetos inflamáveis não sejam armazenados nem montados na área da saída de ar. A distância tem de ser de, pelo menos, 50 cm.
- Não coloque as mãos nas saídas de ar e não insira objetos estranhos no ar condicionado para tejadilho.
- Em caso de incêndio, **não** solte a tampa superior do ar condicionado para tejadilho, utilize antes os agentes de extinção permitidos. Não utilize água para apagar incêndios.

NOTA!

- Nunca coloque a sua caravana num túnel de lavagem com o ar condicionado para tejadilho montado.
- Informe-se junto ao fabricante do seu veículo se, devido à instalação do sistema de ar condicionado de tejadilho, é necessário levar a cabo um controlo novo (conforme § 19 código da estrada alemão StVZO) e proceder à alteração do registo da altura do veículo nos documentos:
  – FreshJet 1100, 1700, 2200: altura de construção 225 mm
  – FreshJet 3200: altura de construção 248 mm
- Se ocorrerem falhas no ar condicionado para tejadilho, o mesmo deve ser verificado e devidamente colocado em funcionamento por uma empresa especializada. O agente de refrigeração nunca pode ser libertado para a atmosfera livre.

2.2 Segurança durante o funcionamento do aparelho

AVISO!

- No caso de trabalhos no aparelho, deve interromper sempre a alimentação de corrente.

NOTA!

- O ar condicionado para tejadilho não está adequado para o funcionamento em máquinas agrícolas nem em máquinas para a construção civil.
- Utilize o aparelho apenas quando o corpo e os cabos não apresentam danos.

3 Destinatários do presente manual

Este manual de instruções destina-se ao utilizador do ar condicionado para tejadilho.

4 Material fornecido

FreshJet 1100

Designação	Número de artigo
Ar condicionado para tejadilho Dometic FreshJet 1100	9105306654 9105306655
Manual de montagem	
Manual de instruções	

FreshJet 1700

Designação	Número de artigo
Ar condicionado para tejadilho Dometic FreshJet 1700 com aquecimento	9105306656 9105306658
Manual de montagem	
Manual de instruções	

FreshJet 2200

Designação	Número de artigo
Ar condicionado para tejadilho Dometic FreshJet 2200	
com aquecimento e Soft Start	9105306511
	9105306515
com aquecimento, sem Soft Start	9105306512
sem aquecimento e sem Soft Start	9105306513
Manual de montagem	
Manual de instruções	

FreshJet 3200

Designação	Número de artigo
Sistema de ar condicionado de tejadilho Dometic FreshJet 3200	
com bomba de aquecimento e Soft Start	9105306660
	9105306659
Manual de montagem	
Manual de instruções	

Unidade de saída de ar

Designação	Número de artigo
Chillout ADB	9105306662
ADB	9105306664

5 Acessórios

Disponível como acessório (não incluído no material fornecido):

Designação	Número de artigo
Kit de expansão DC-Kit1 (apenas FJ1100)	9100300003
Kit de expansão DC-Kit2 (apenas FJ1100, 1700, 2200)	9100300001
Kit de expansão DC-Kit3 (apenas FJ1100, 1700, 2200)	9100300002
Kit de expansão DC-Kit4 (FJ1100, 1700, 2200, 3200)	9100300044
Kit de expansão DC-Kit5 (apenas FJ1100, 1700, 2200)	9100300073
Kit de expansão DC-Kit6 (FJ1100, 1700, 2200, 3200)	9100300074

OBSERVAÇÃO
Com um kit de expansão DC (acessório) da WAECO, o ar condicionado para tejadilho Dometic FreshJet também pode funcionar durante a condução.

6 Utilização adequada

O ar condicionado para tejadilho Dometic FreshJet foi concebido para climatizar com ar frio os espaços interiores de caravanas e auto-caravanas.

O ar condicionado para tejadilho **não** é adequado para instalação em máquinas para a construção civil, máquinas agrícolas ou equipamentos de trabalho semelhantes. Caso se produzam vibrações demasiado fortes, o funcionamento correto deixa de estar garantido.

A função do FreshJet está garantida para temperaturas até 52 °C.

7 Descrição técnica

O ar condicionado para tejadilho confere ao habitáculo ar fresco deshumidificado sem pó, nem sujidade.

Quatro luzes LED de intensidade regulável, integradas na unidade de saída de ar, proporcionam uma agradável iluminação.

O ar condicionado para tejadilho é comandado através do controlo remoto.

OBSERVAÇÃO
O ar condicionado para tejadilho está concebido para reduzir a temperatura no habitáculo do veículo até um determinado valor. A temperatura a alcançar durante a refrigeração depende do tipo de veículo, da temperatura ambiente e da capacidade de refrigeração do seu ar condicionado para tejadilho.
A uma temperatura exterior inferior a 16 °C, o ar condicionado para tejadilho deixe de refrigerar. Neste caso, utilize apenas o modo de climatização "Ar de circulação" ( ).

O sistema de ar condicionado de tejadilho está protegido contra sobretensão. Se a tensão de alimentação exceder 265 V, o sistema de ar condicionado de tejadilho desliga-se. O sistema retoma o funcionamento normal quando a tensão de alimentação se encontrar novamente no intervalo permitido.

7.1 Componentes

O circuito de refrigeração do ar condicionado para tejadilho é composto pelos seguintes componentes principais (fig. **1**, page 3):

- **Compressor** (**1**)
  O compressor aspira o agente de refrigeração utilizado e comprime-o. Assim, será aumentada a pressão e também a temperatura do agente de refrigeração.
- **Condensador** (**2**)
  O condensador montado funciona como um aparelho de refrigeração ou um permutador térmico. A passagem do fluxo de ar absorve calor, o gás do agente de refrigeração é arrefecido e fica num estado líquido.
- **Vaporizador** (**3**)
  Os vaporizadores refrigeram o fluxo de ar e deshumidificam o mesmo.
  O agente de refrigeração absorve calor e é vaporizado.
- **Ventilador (4)**
  O ar refrigerado é distribuído pelo habitáculo do veículo por meio do ventilador através de uma unidade de saída do ar.

Vista geral de todos os componentes:

- FreshJet 1100: fig. **10**, page 11
- FreshJet 1700: fig. **11**, page 12
- FreshJet 2200 (também para modelos com aquecimento e Soft Start): fig. **12**, page 13
- FreshJet 3200: fig. **13**, page 14
- Unidade de saída de ar Chillout ADB: fig. **14**, page 15
- Unidade de saída de ar ADB: fig. **15**, page 15

7.2 Painel de comando

O painel de comando (fig. **2**, page 4) encontra-se na unidade de saída de ar do ar condicionado para tejadilho.

Sendo composto pelos seguintes elementos de comando e de indicação:

N.º	Explicação	
1	LED de estado	
	Não acende:	O ar condicionado para tejadilho está desligado
	Acende a laranja:	O ar condicionado para tejadilho encontra-se no modo standby
	Acende a verde:	O ar condicionado para tejadilho está ligado
	Pisca a verde:	**Apenas em modelos com bomba de aquecimento:** o sistema de ar condicionado de tejadilho prepara o aquecimento ou a função de descongelação está ativa.
	Pisca a verde/cor de laranja:	O sistema de ar condicionado de tejadilho está no modo de inverno
	Acende a vermelho:	Apenas se o sistema também está conetado a 12 V⎓: A alimentação de tensão de 230 V~ não se encontra disponível.
	Pisca a vermelho:	Sobretensão O sistema de ar condicionado de tejadilho retoma o funcionamento normal quando a tensão de alimentação se encontrar novamente no intervalo permitido.
	Pisca de modo lento a vermelho:	Falha de funcionamento do sensor de temperatura interior E1
	Pisca de modo rápido a vermelho:	Falha de funcionamento do sensor de temperatura exterior E1
2	Tecla ⏻	Liga, desliga ou coloca o ar condicionado para tejadilho no modo standby Ao manter a tecla pressionada durante algum tempo, o modo automático é ativado.

N.º	Explicação	
3	Tecla	Liga, desliga ou diminui a intensidade da luz. Apenas se encontra ativa quando o ar condicionado para tejadilho se encontra ligado ou no modo standby.
4	Recetor de infravermelhos (para controlo remoto)	

7.3 Controlo remoto

Todas as configurações no aparelho (p.ex. configuração da temperatura, programação do temporizador) são transferidos para o ar condicionado para tejadilho por meio do controlo remoto.

Estão disponíveis os seguintes elementos de comando e de indicação no controlo remoto (fig. **3**, page 5):

N.º	Explicação
1	**Mostrador digital**: indica as seguintes funcionalidades: • Hora • Temperatura ambiente pretendida (valor nominal) em °C ou °F • Temperatura interior atual • Modo de climatização • Nível de ventilação • Símbolos para as funções adicionais ativas • Estado da bateria
2	Botão ⏻: liga o sistema de ar condicionado e o controlo remoto ou ativa o modo standby
3	Botão: seleciona o nível de ventilação
4	Botão **MODE**: seleciona o modo de climatização
5	Botão: ativa a função “Sleep”. Com a função “Sleep”, o valor nominal é modificado automaticamente de modo a proporcionar uma temperatura agradável para dormir.

N.º	Explicação
6	Botão : Pressionar uma vez: indica a temperatura atual do habitáculo (é exibido o símbolo). Pressionar de novo: indica a temperatura ajustada.
7	Botão : ativa a função "I feel". Com a função "I feel", o valor nominal da temperatura é ajustado a cada 10 minutos à temperatura medida pelo controlo remoto.
8	Botão **°C/°F**: alterna a unidade de temperatura entre Celsius (°C) e Fahrenheit (°F)
9	Botão : programa o temporizador e ajusta a hora
10	Botão **SET**: confirma e grava os dados
11	Botão : liga ou desliga a luz no sistema de ar condicionado de tejadilho e ativa a função de ajuste da intensidade da luz. O botão também funciona com o controlo remoto desligado.
12	Botão **+**: aumenta o valor
13	Botão **–**: reduz o valor
14	Símbolo (pilhas descarregadas) É exibido quando as pilhas do controlo remoto estão descarregadas. Neste caso, substitua as pilhas, ver chapter "Substituir as pilhas do controlo remoto" on page 175.
15	Símbolo (enviar valores) É exibido por breves instantes sempre que o controlo remoto envia valores para o ar condicionado para tejadilho.

7.4 Modos de climatização

O ar condicionado para tejadilho dispõe dos seguintes modos de climatização:

Modo de climatização	Mensagem no mostrador	Explicação
Automático	**A**	Estabeleça a temperatura, o ar condicionado para tejadilho refrigera ou aquece (apenas modelos com aquecimento) o habitáculo a essa temperatura e controla a potência de ventilação necessária. Neste modo, a tecla está desativada.
Refrigerar		Estabeleça a temperatura e a potência do ventilador, o ar condicionado para tejadilho refrigera o habitáculo a essa temperatura.
Aquecer		**Apenas para modelos com aquecimento** Estabeleça a temperatura e a potência do ventilador, o ar condicionado para tejadilho aquece o habitáculo a essa temperatura.
Circulação de ar		Determine o nível de ventilação, o ar condicionado para tejadilho sopra ar para o habitáculo.
Deshumidificação do ar		Determine a temperatura, o ar condicionado para tejadilho refrigera o habitáculo a essa temperatura, comanda a potência de ventilação e deshumidifica o habitáculo (funcionamento de circulação de ar). Neste modo, a tecla está desativada.

7.5 Funções adicionais

O ar condicionado para tejadilho oferece as seguintes funções adicionais:

Função adicional	Mensagem no mostrador	Explicação
Temporizador		O ar condicionado para tejadilho liga-se à hora estabelecida.
		O ar condicionado para tejadilho desliga-se à hora estabelecida.
		O ar condicionado para tejadilho liga e volta a desligar-se às horas estabelecidas.
Sleep		A temperatura estabelecida é modificada em 1 °C após uma hora e 2 °C após duas horas, de modo a proporcionar uma temperatura agradável para dormir.
I feel		O controlo remoto mede a temperatura ambiente e a cada 10 minutos transmite o valor de medição ao ar condicionado para tejadilho. O ar condicionado para tejadilho ajusta a temperatura nominal a este valor de medição.
Modo de inverno		O modo de inverno impede que se forme gelo no interior do veículo durante a pausa de inverno. O modo de inverno é indicado pelo LED a piscar a verde/cor de laranja.

8 Antes da primeira utilização

Controlos antes da colocação em funcionamento

Antes de ligar o ar condicionado para tejadilho, tenha em consideração o seguinte:

➤ Controle se a tensão e a frequência de alimentação correspondem aos valores que constam nos dados técnicos, ver page 181.

➤ Certifique-se de que tanto a abertura de aspiração do ar, assim como os bocais de ar estão desobstruídos. Todas as grelhas de ventilação têm de estar desimpedidas para assegurar uma potência ótima do ar condicionado para tejadilho.

PRECAUÇÃO! Perigo de ferimentos!
Não introduza as mãos ou objetos nos bocais de ar nem da grelha de aspiração.

Configurar as horas

➤ Configure as horas atuais: ver chapter “Configurar as horas” on page 175.

Ajustar o controlo remoto

➤ Insira as pilhas (ver chapter “Substituir as pilhas do controlo remoto” on page 175).

✓ O mostrador apresenta todos os símbolos durante 5 segundos.

➤ Durante estes 5 segundos, pressione simultaneamente os botões e .

✓ O mostrador apresenta o número de modelo padrão.

➤ Num prazo de 3 segundos, prima simultaneamente os botões **+** e **–** para selecionar o número de modelo:
- FreshWell 3000: 02
- FreshJet: 07
- FreshLight: 11

✓ O mostrador apresenta todos os símbolos durante 5 segundos.

✓ O controlo remoto está operacional.

9 Operar o ar condicionado para tejadilho

9.1 Indicações básicas relativas à operação

O ar condicionado para tejadilho dispõe de quatro modos de funcionamento:

Modo de funcionamento	Características
Desligado	O ar condicionado para tejadilho está desligado, o controlo remoto está inativo.
Standby	O ar condicionado para tejadilho está operacional e pode ser ligado com o controlo remoto. As luzes podem ser utilizadas.
Ligado	O ar condicionado para tejadilho climatiza o habitáculo.
Modo de inverno	O sistema de ar condicionado de tejadilho funciona num modo de aquecimento especial que é ativado a uma temperatura de 7 °C e desativado quando a temperatura excede 10 °C. O modo de inverno impede que se forme gelo no interior do veículo durante a pausa de inverno.

Através do **painel de comando** pode

- ligar e desligar o ar condicionado para tejadilho, bem como ativar o modo standby ou modo de inverno
- ligar e desligar a luz, bem como diminuir a sua intensidade

Através do **controlo remoto** pode

- ligar o ar condicionado para tejadilho a partir do modo standby e voltar a este modo.
- ligar e desligar a luz, bem como diminuir a sua intensidade
- Efetuar as configurações
- Escolher as funções adicionais

9.2 Utilizar o controlo remoto

O controlo remoto permite-lhe comandar o ar condicionado para tejadilho de duas maneiras:

- Pode enviar os valores para o ar condicionado para tejadilho diretamente durante o ajuste
- Pode ajustar primeiro os valores no controlo remoto e depois enviar os mesmos em conjunto para o ar condicionado para tejadilho

Enviar os valores diretamente durante o ajuste

Durante a operação, o controlo remoto **deve** apontar para o recetor de infravermelhos (fig. **2** 4, page 4) existente no painel de comando.

Após pressionar uma tecla, o valor é diretamente enviado ao ar condicionado para tejadilho. O ar condicionado para tejadilho confirma a receção dos dados emitindo um som agudo.

Ajustar primeiro os valores e enviar os mesmos em conjunto para o ar condicionado para tejadilho

Durante a operação, o controlo remoto **não deve** apontar para o recetor de infravermelhos (fig. **2** 4, page 4) existente no painel de controlo.

Estabeleça os valores pretendidos no controlo remoto. Após ter efetuado todos os ajustes, aponte o controlo remoto para o recetor IV existente no painel de controlo e pressione a tecla **SET**. Deste modo, os dados são enviados novamente para o ar condicionado para tejadilho. O ar condicionado para tejadilho confirma a receção dos dados emitindo um som agudo.

Ligar ou desligar apenas o controlo remoto no modo standby

No modo standby, o mostrador do controlo remoto exibe apenas as horas.

Quando o controlo remoto não aponta para o recetor de infravermelhos (fig. **2** 4, page 4) no painel de comando, pode ativar ou desativar o modo standby do controlo remoto independentemente do ar condicionado para tejadilho:

➤ Prima a tecla ⏻.

9.3 Indicações para uma melhor utilização

Se respeitar as seguintes indicações, o funcionamento do seu ar condicionado para tejadilho é otimizado:

- Melhore o isolamento térmico do veículo, vedando as fissuras e pendurando estores refletores ou cortinas na janela.
- Depois de o veículo ter estado bastante tempo exposto aos raios solares: Primeiro, utilize durante algum tempo o ar condicionado para tejadilho com as janelas abertas, no modo de climatização "Circulação de ar" (⁂) antes de selecionar o modo de climatização "Refrigerar" (❄).
- No modo de climatização "Refrigerar" (❄), evite aberturas desnecessárias de portas e janelas.
- Escolha uma temperatura adequada e um nível de ventilação apropriado.
- Alinhe os bocais de ventilação de modo conveniente.
- Preste atenção para que os bocais de ar e a grade de aspiração não sejam cobertos por panos, papéis e outros objetos.

9.4 Ligar e desligar o ar condicionado para tejadilho

OBSERVAÇÃO
Após a ativação, a climatização é iniciada com os valores configurados por último.

Através do painel de controlo

A figura ilustra como pode ligar, desligar ou ativar o modo standby do ar condicionado para tejadilho através do painel de controlo: Para tal, pressione a tecla ⏻ como ilustra a figura:

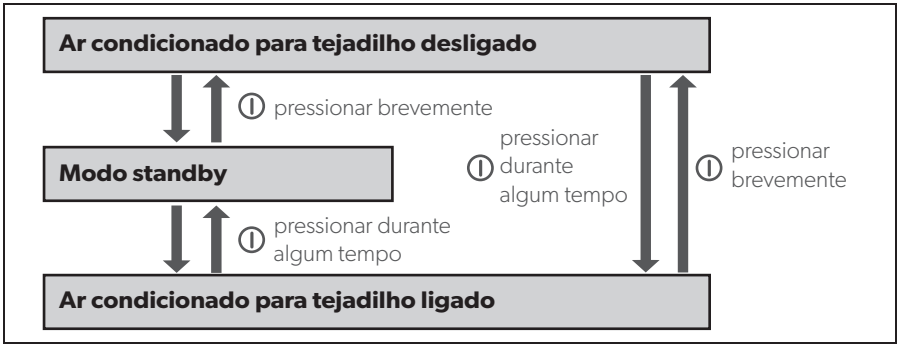

Exemplo: O ar condicionado para tejadilho encontra-se no modo standby. Deve ser desligado.

➤ Pressione brevemente a tecla ⏻.

✓ O ar condicionado para tejadilho está desligado.

Através do controlo remoto

OBSERVAÇÃO

- Para poder operar o ar condicionado para tejadilho através do controlo remoto, o ar condicionado para tejadilho deve encontrar-se ligado ou no modo standby.
- Com o controlo remoto pode ligar o ar condicionado para tejadilho a partir do modo standby e voltar a este modo. Para tal, pressione a tecla ⏻.
- Apenas em modelos com aquecimento:
  Caso desligue o ar condicionado para tejadilho do modo de climatização "Aquecer" (☼) através do controlo remoto, o ventilador continua a funcionar durante alguns minutos por forma a evitar que o aparelho aqueça. O LED pisca a laranja. Através da tecla ⏻ no painel de comando é possível desligar completamente o ar condicionado para tejadilho.

9.5 Selecionar o modo de climatização

➤ Através da tecla **MODE**, selecione o modo de climatização pretendido chapter "Modos de climatização" on page 162.

✓ O ar condicionado para tejadilho confirma a receção dos valores emitindo um som agudo.

✓ O ar condicionado para tejadilho liga-se no modo de climatização selecionado.

9.6 Selecionar manualmente o nível de ventilação

A ventilação configura a intensidade do fluxo de ar.

Nos modos de climatização "Refrigerar" (❄) e "Circulação de ar" (), é possível selecionar manualmente o nível de ventilação. Nos restantes modos de climatização, o ar condicionado para tejadilho controla automaticamente o nível do ventilação.

Mensagem no mostrador	Explicação
	Nível de ventilação baixo **não** disponível no modo de climatização "Aquecer" (☼)
	Nível de ventilação médio
	Nível de ventilação elevado
	Nível de ventilação mais elevado
	Modo automático apenas disponível nos modos de climatização "Refrigerar" (❄), "Aquecer" (☼) e "Deshumidificar" ().

➤ Através da tecla (), selecione o nível de ventilação pretendido.

✓ O ar condicionado para tejadilho confirma a receção dos valores emitindo um som agudo.

✓ O nível de ventilação está configurada de novo.

9.7 Configurar a temperatura

Modo de climatização "Refrigerar"

Nos modos de climatização "Automático" (**A**), "Refrigerar" (❄) e "Deshumidificar" (💧), é possível estabelecer uma temperatura entre 16 °C e 31 °C através do controlo remoto.

➤ Selecione a temperatura pretendida com a tecla **+** ou **–**.

✓ O ar condicionado para tejadilho confirma a receção dos valores emitindo um som agudo.

✓ A temperatura está configurada no ar condicionado para tejadilho.

Modo de climatização "Aquecer" (apenas para modelos com aquecimento)

Nos modos de climatização "Automático" (**A**) e "Aquecer" (☼), é possível estabelecer uma temperatura entre 16 °C e 31 °C através do controlo remoto.

➤ Selecione a temperatura pretendida com a tecla **+** ou **–**.

✓ O ar condicionado para tejadilho confirma a receção dos valores emitindo um som agudo.

✓ A temperatura está configurada no ar condicionado para tejadilho.

9.8 Ajustar os bocais de ar

A entrada de ar no habitáculo do veículo pode ser regulada através da posição dos bocais de ar (fig. **4**, page 6):

➤ **Chillout ADB:** Rode as aletas (**1**) dos bocais de ar para a direção pretendida através da roda de ajuste (**2**).

➤ **ADB:** Rode as aletas (**1**) dos bocais de ar independentes uns dos outros para a direções pretendidas através da roda de ajuste (**2**, **3**, **4**). A corrente de ar pode ser regulada para a direita e esquerda, assim como até ao tejadilho ou o chão. Utilize a tampa deslizante (**5**) para distribuir o ar mais para a frente ou para trás.

9.9 Programar o temporizador

Com a função do temporizador poderá configurar um período pretendido para a climatização. Neste caso, é possível predefinir apenas o momento de ativação, apenas o momento de desativação ou ambos.

OBSERVAÇÃO
Se, no momento da programação do temporizador, durante 15 segundos não for acionado um botão do controlo remoto, o controlo remoto volta a mudar para o modo inicial.

➤ Antes de programar o temporizador, selecione o modo de climatização, bem como todos os valores pretendidos (p.ex. a temperatura).

Configurar o momento de ativação

➤ Prima a tecla ⏲ uma vez.

✓ O símbolo **ON** (8:00 ON) pisca no mostrador do controlo remoto.

➤ Configure as horas em que deve ser ligado o ar condicionado para tejadilho com a tecla **+** ou **–**.

➤ Pressione a tecla **SET** para enviar o valor para o ar condicionado para tejadilho.

✓ O momento de ativação está configurado no ar condicionado para tejadilho. O ar condicionado para tejadilho liga-se no modo de climatização selecionado à hora estabelecida.

➤ Coloque o ar condicionado para tejadilho no modo standby.

Configurar o momento de desativação

➤ Prima a tecla ⏲ duas vezes.

✓ O símbolo **OFF** (20:00 OFF) pisca no mostrador do controlo remoto.

➤ Configure as horas em que deve ser desligado o ar condicionado para tejadilho com a tecla **+** ou **–**.

➤ Pressione a tecla **SET** para enviar o valor para o ar condicionado para tejadilho.

✓ O momento de desativação está configurado no ar condicionado para tejadilho. O ar condicionado para tejadilho funciona no modo de climatização selecionado até à hora estabelecida.

Ajustar o momento de ativação e de desativação

➤ Pressione a tecla 🕒 três vezes.

✓ O símbolo **ON** (8:00 ON) pisca no mostrador do controlo remoto.
O símbolo **OFF** (20:00 OFF) é visível.

➤ Configure as horas em que deve ser ligado o ar condicionado para tejadilho com a tecla **+** ou **–**.

➤ Pressione a tecla 🕒 novamente.

✓ O símbolo **OFF** (20:00 OFF) pisca no mostrador do controlo remoto.

➤ Configure as horas em que deve ser desligado o ar condicionado para tejadilho com a tecla **+** ou **–**.

➤ Pressione a tecla **SET** para enviar o valor para o ar condicionado para tejadilho.

✓ O momento de ativação e de desativação estão configurados no ar condicionado para tejadilho.
O ar condicionado para tejadilho liga-se no modo de climatização selecionado à hora estabelecida, permanecendo em funcionamento até à segunda hora estabelecida.

➤ Coloque o ar condicionado para tejadilho no modo standby.

Suspender a programação do temporizador

Se tiver programado um temporizador, poderá suspender essa configuração da seguinte forma:

➤ Prima o botão 🕒 quatro vezes.

✓ O símbolo do temporizador apaga.

✓ A programação está suspensa.

9.10 Ativar a função "Sleep"

OBSERVAÇÃO
Na função "Sleep", o modo "Circulação de ar" (🌀) está desativado.

Com a função "Sleep" ativada, a temperatura configurada é modificada em 1 °C após uma hora e 2 °C após duas horas, de modo a proporcionar uma temperatura agradável para dormir.

➤ Configure a temperatura pretendida (ver chapter "Configurar a temperatura" on page 170).

➤ Prima o botão ☾.

✓ O símbolo ☾ é apresentado no mostrador.
A função "Sleep" está ativada.

➤ Para desativar a função "Sleep", prima novamente o botão ☾.

OBSERVAÇÃO
A função "Sleep" é desativada se premir o botão **MODE**.

9.11 Ajustar a função adicional "I feel"

Nesta função, o controlo remoto mede a temperatura ambiente e a cada 10 minutos transmite os valores medidos ao sistema de climatização de tejadilho. O sistema de climatização de tejadilho ajusta a temperatura desejada para este valor de medição. A função "I feel" só está ativa se a temperatura estiver entre +18 °C e +29 °C.

➤ Prima o botão 🌡.

✓ O símbolo 🌡 é apresentado no mostrador.
A função "I feel" está ativada.

➤ Coloque o controlo remoto de maneira a que aponte para o recetor IV (fig. **2** 4, page 4) do painel de comando. Caso contrário, não é possível transmitir os valores para o sistema de climatização de tejadilho.

OBSERVAÇÃO
O controlo remoto não deve encontrar-se numa área do habitáculo consideravelmente mais quente ou mais fria do que a temperatura média do habitáculo. Não pode, por ex., ficar ao sol ou à frente do sistema de ar condicionado de tejadilho.

Se a temperatura exceder +29 °C ou ficar inferior a +18 °C, a função "I feel" é desativada.

✓ O símbolo pisca três vezes no mostrador e depois desliga-se.

9.12 Operar as luzes (apenas determinados modelos)

As luzes no sistema de ar condicionado de tejadilho são de intensidade regulável. Ligam-se com o valor de luminosidade utilizado pela última vez.

OBSERVAÇÃO
O botão no controlo remoto também está ativo se o controlo remoto estiver desligado.

Ligar/desligar a luz no painel de comando

➤ Pressione o botão por breves instantes para ligar ou desligar as luzes.

Regular a intensidade de luz no painel de comando

➤ Mantenha o botão pressionado até que a luminosidade das luzes fique regulada na intensidade desejada.

Ligar/desligar a luz no controlo remoto

➤ Pressione o botão para ligar ou desligar as luzes.

✓ O símbolo é apresentado no mostrador se a luz estiver **ligada**.

Regular a intensidade da luz no controlo remoto

➤ Prima o botão durante 2 seg.

✓ O símbolo pisca no mostrador.

➤ Mantenha o botão **–** ou **+** pressionado até que a luminosidade das luzes fique regulada na intensidade desejada.

Pode regular a intensidade das luzes para 20%, 40%, 60%, 80% e 100%.

➤ Prima o botão novamente para ligar ou desligar a função de regulação da intensidade da luz.

✓ O símbolo acende.

9.13 Substituir as pilhas do controlo remoto

Substitua as pilhas quando o mostrador exibir o símbolo .

O compartimento das pilhas encontra-se na parte traseira do controlo remoto.

➤ Pressione ligeiramente a tampa do compartimento das pilhas e empurre-a no sentido da seta.

➤ Insira as novas pilhas (2 pilhas do tipo AAA) como apresentado no compartimento das pilhas do controlo remoto.

➤ Feche a tampa do compartimento das pilhas.

Proteja o meio ambiente!
As pilhas não pertencem ao lixo doméstico.
Entregue as suas pilhas gastas numa loja ou centro de recolha.

9.14 Configurar as horas

O controlo remoto requer a hora atual para a programação do temporizador. A hora é exibida no mostrador do controlo remoto.

Para configurar as horas, execute os seguintes passos:

OBSERVAÇÃO
Se, no momento da definição da hora, não for pressionado nenhum botão do controlo remoto durante 10 segundos, este volta para o modo inicial.

➤ Pressione o botão durante alguns segundos para aceder ao modo de definição da hora.

✓ A hora pisca no mostrador do controlo remoto.

➤ Defina a hora atual com o botão **+** ou **–**.

Pressione o botão **+** ou **–** durante mais de 2 segundos para configurar a hora mais rapidamente.

➤ Prima o botão **SET** para confirmar a hora.

9.15 Configurar o modo de inverno

A ativação do modo de inverno impede a formação de gelo no interior do veículo durante a pausa de inverno. O modo de inverno é um modo de aquecimento especial que é ativado a uma temperatura de 7 °C e desativado quando a temperatura excede 10 °C.

➤ Prima ambos os botões no painel de comando durante 5 segundos para ativar o modo de inverno.

✓ O LED pisca a verde/cor de laranja.

✓ Todas as outras funções estão desativadas.

➤ Para desativar o modo de inverno, pressione o botão ⏻ no painel de comando que desliga o sistema de ar condicionado.

10 Limpeza do ar condicionado para tejadilho

NOTA! Perigo de danos!

- Nunca limpe o ar condicionado para tejadilho com um aparelho de limpeza a alta pressão. A penetração de água pode danificar o ar condicionado para tejadilho.
- Não utilize objetos afiados ou duros ou agentes de limpeza para a limpeza, uma vez que podem causar danos no ar condicionado para tejadilho.
- Para a limpeza do ar condicionado para tejadilho, utilize exclusivamente um detergente suave. Nunca utilize benzina, gasóleo ou solventes.

➤ De vez em quando, limpe o corpo do ar condicionado para tejadilho com um pano húmido.

➤ Remova regulamente as folhas e outra sujidade das aberturas de ventilação (fig. **5** 1, page 7) localizadas no ar condicionado para tejadilho. Neste caso, preste atenção para não danificar as lamelas do ar condicionado para tejadilho.

➤ De vez em quando, limpe o controlo remoto com um pano ligeiramente humedecido. Para a limpeza do mostrador recomendamos um pano de limpeza para óculos.

11 Manutenção do ar condicionado para tejadilho

AVISO!
Outros trabalhos de manutenção apenas devem ser realizados por técnicos especializados familiarizados com os perigos inerentes durante o manuseamento com um agente de refrigeração ou com as normas em vigor. Os trabalhos de manutenção inadequados podem provocar perigos graves.

Intervalo	Verificação/manutenção
Regularmente	Verificar as aberturas para saída da água de condensação: ➤ Verifique se as aberturas para saída da água de condensação (fig. 6 1, page 7) existentes nas partes laterais do ar condicionado para tejadilho estão livres e a água de condensação existente possa escoar.
Regularmente	Limpar o filtro da unidade de saída do ar (fig. 7, page 8): ➤ Retire manualmente a tampa (**1**) do filtro. ➤ Remova o filtro (**2**). ➤ Limpe o filtro (**2**) com um agente de limpeza e deixe secar. ➤ Volte a colocar o filtro (**2**) já seco. ➤ Volte a colocar a cobertura (**1**).
Uma vez por ano	Verificar as juntas de perfil: ➤ Verifique anualmente se juntas de perfil entre o ar condicionado e o tejadilho do veículo apresentam fissuras ou outros danos.
Uma vez por ano	Solicitar a manutenção dos permutadores térmicos: ➤ Dirija-se a uma oficina especializada para que realizem a manutenção dos permutadores térmicos do ar condicionado para tejadilho.
Uma vez por ano	Substituir o filtro de cartão ativado (fig. 7, page 8): ➤ Retire manualmente a tampa (**1**) do filtro. ➤ Remova o filtro (**2**). ➤ Substitua o filtro de carvão ativado (**3**). ➤ Limpe o filtro (**2**) com um agente de limpeza e deixe secar. ➤ Aplique um novo filtro de carvão ativado. ➤ Volte a colocar o filtro (**2**) já seco. ➤ Volte a colocar a cobertura (**1**).

12 Eliminar falhas

Falha	Causa	Eliminação
O ar condicionado para tejadilho desliga-se constantemente	O sensor de congelação foi ativado.	Temperatura exterior demasiado baixa ou bocais de ar obstruídos.
Sem potência de refrigeração	O ar condicionado para tejadilho não está configurado para o modo de refrigeração.	➤ Regule o ar condicionado para tejadilho no modo de refrigeração.
	A temperatura ambiente é superior a 52 °C.	O ar condicionado para tejadilho foi concebido apenas para uma temperatura ambiente até 52 °C.
	A temperatura configurada é superior à temperatura ambiente.	➤ Selecione uma temperatura mais baixa.
	A temperatura ambiente é inferior a 16 °C.	O ar condicionado para tejadilho está concebido para uma temperatura ambiente a partir de 16 °C.
	Um dos sensores de temperatura está com defeito.	➤ Entre em contacto com uma oficina qualificada devidamente autorizada.
	O ventilador do evaporador está danificado.	
	O ventilador do condensador está danificado.	
Potência de ar deficiente	A aspiração de ar está obstruída.	➤ Remova as folhas e outra sujidade das aberturas de ventilação do ar condicionado para tejadilho.
	O ventilador está com defeito.	➤ Entre em contacto com uma oficina qualificada devidamente autorizada.
Entrada de água para o veículo	As aberturas para saída da água de condensação estão obstruídas.	➤ Limpe as aberturas para saída da água de condensação.
	As vedações estão danificadas.	➤ Entre em contacto com uma oficina qualificada devidamente autorizada.

Falha	Causa	Eliminação
O ar condicionado para tejadilho não liga	Não existe tensão de alimentação (230 V~).	➤ Controle a alimentação de tensão.
	A tensão é demasiado baixa (inferior a 200 V~). O transformador de tensão está com defeito.	➤ Entre em contacto com uma oficina qualificada devidamente autorizada.
	Um dos sensores de temperatura está danificado.	
	A proteção elétrica da alimentação de tensão é demasiado baixa.	➤ Verifique a proteção elétrica da alimentação de tensão.
O ar condicionado para tejadilho não desliga	Um dos sensores de temperatura está danificado.	➤ Entre em contacto com uma oficina qualificada devidamente autorizada.
	A proteção elétrica da alimentação de tensão é demasiado baixa.	➤ Verifique a proteção elétrica da alimentação de tensão.

13 Garantia

É válido o prazo de garantia legal. Se o produto estiver com defeito, por favor, dirija-se à assistência técnica do seu país (endereços, ver verso do manual).

Os nossos técnicos têm todo o gosto em ajudá-lo e aconselhá-lo durante o processo dos direitos de garantia.

14 Eliminação

Prescrições para a proteção do meio ambiente e eliminação adequada

Todas as organizações têm de tomar uma série de medidas para detetar, avaliar e controlar o impacto que as suas atividades (fabricação, produtos, assistência técnica, etc.) têm sobre o meio ambiente.

As medidas para a deteção de impactos significativos a serem cumpridas têm de atender aos seguintes fatores:

- Utilização de matérias-primas e recursos naturais
- Emissões atmosféricas
- Saída de líquidos
- Eliminação e reciclagem
- Contaminação do solo

Para minimizar os impactos sobre o meio ambiente, o fabricante apresenta uma série de sinais que qualquer um que interage com o aparelho durante a sua vida útil deve respeitar (qualquer que seja o motivo).

- Todo o material de embalagem tem de ser eliminado em conformidade com as prescrições legais que estão em vigor no país onde se procede à eliminação (de preferência, reciclagem).
- Todos os componentes do produto têm de ser eliminados em conformidade com as prescrições legais que estão em vigor no país onde se procede à eliminação (de preferência, reciclagem).
- Para uma eliminação correta, o aparelho tem de ser entregue a um centro de reciclagem devidamente autorizado para que esteja assegurado que todos os componentes recicláveis são reutilizados e que os restantes materiais são devidamente processados.
- Durante a instalação, certifique-se de que o espaço está suficientemente ventilado para evitar a existência de ar viciado que poderá ser nocivo para a saúde do operador.
- Durante o funcionamento e a manutenção, certifique-se de que elimina devidamente todos os produtos residuais (óleo, massa lubrificante, etc.).
- Mantenha o nível acústico baixo para reduzir a poluição sonora.

Para mais informações sobre a desinstalação correta dos nossos produtos, por favor, consulte as indicações de reciclagem em www.dometic.com.

➤ Sempre que possível, coloque o material de embalagem no respetivo contentor de reciclagem.

➤ Durante o funcionamento, bem como ao realizar reparações e trabalhos de manutenção, preste atenção para que o circuito de refrigeração não seja danificado e não possa haver fugas de agente de refrigeração. O mesmo atua como gás de estufa e não deve se libertado para o meio ambiente.

Para colocar o produto definitivamente fora de funcionamento, por favor, informe-se junto do centro de reciclagem mais próximo ou revendedor sobre as disposições de eliminação aplicáveis.

➤ Elimine o produto de acordo apenas em conformidade com as disposições de reciclagem ou de eliminação aplicáveis de uma empresa de eliminação autorizada.

Proteja o meio ambiente!
As baterias e pilhas não devem ser eliminadas em conjunto com o lixo doméstico.
Entregue as baterias e pilhas danificadas ou gastas no ponto de compra ou num pilhão.

15 Dados técnicos

Contém gases fluorados com efeito de estufa

Equipamento hermeticamente fechado

	FreshJet 1100	**FreshJet 1700**
N.º art.:	9105306654 9105306655	9105306656 9105306658
Potência de refrigeração do compressor:	1000 W	1700 W
Potência de refrigeração conforme ISO 5151:	850 W	1600 W
Potência de aquecimento:	–	800 W
Corrente nominal de entrada:	230 V~/50 Hz	
Consumo de corrente em modo de refrigeração: Fusível necessário:	2,0 A 3 A	2,7 A 4 A
Consumo de corrente em modo de aquecimento: Fusível necessário:	– –	3,5 A 4 A
Gama de temperatura de serviço:	0 °C a +52 °C	
Agente de refrigeração:	R-134a	R-407c
Quantidade do agente de refrigeração:	0,280 kg	0,545 kg
Equivalente a CO_2:	0,4004 t	0,96683 t
Potencial de aquecimento global (GWP):	1430	1774
Ventilação:	4 níveis de ventilação 1 modo automático	
Classe de proteção:	IPX4	
Volume de espaço máx. do veículo (com paredes isoladas):	16 m³	20 m³
Dimensões C x L x A, fig. **8**, page 9:	787 x 562 x 225 mm (altura acima do tejadilho):	
Peso:	aprox. 22,5 kg	aprox. 29 kg
Verificação/Certificado:	CE	CE

	FreshJet 2200	
N.º art.:	9105306513	9105306511 9105306512 9105306515
Potência de refrigeração do compressor:	2200 W	
Potência de refrigeração conforme ISO 5151:	2050 W	
Potência de aquecimento:	–	1200 W
Corrente nominal de entrada:	230 V~/50 Hz	
Consumo de corrente em modo de refrigeração: Fusível necessário:	4,1 A 5 A	
Consumo de corrente em modo de aquecimento: Fusível necessário:	– –	5,2 A 6 A
Gama de temperatura de serviço:	0 °C a +52 °C	
Agente de refrigeração:	R-407c	
Quantidade do agente de refrigeração:	0,520 kg	
Equivalente a CO_2:	0,92248	
Potencial de aquecimento global (GWP):	1774	
Ventilação:	4 níveis de ventilação 1 modo automático	
Classe de proteção:	IPX4	
Volume de espaço máx. do veículo (com paredes isoladas):	25 m^3	
Dimensões C x L x A, fig. **8**, page 9:	787 x 562 x 225 mm (altura acima do tejadilho):	

	FreshJet 2200
Peso:	aprox. 32 kg
Verificação/Certificado:	

	FreshJet 3200
N.º art.:	9105306660 9105306659
Potência de refrigeração do compressor:	2800 W
Potência de refrigeração conforme ISO 5151:	2800 W
Potência de aquecimento:	3300 W
Corrente nominal de entrada:	230 V~/50 Hz
Consumo de corrente em modo de refrigeração: Fusível necessário:	5,7 A 10 A
Consumo de corrente em modo de aquecimento: Fusível necessário:	5,9 A 10 A
Gama de temperatura de serviço:	0 °C a +52 °C
Agente de refrigeração:	R-410a
Quantidade do agente de refrigeração:	0,735 kg
Equivalente a CO_2:	1,53468 t
Potencial de aquecimento global (GWP):	2088
Ventilação:	4 níveis de ventilação 1 modo automático
Classe de proteção:	IPX4
Volume de espaço máx. do veículo (com paredes isoladas):	32 m^3

	FreshJet 3200
Dimensões C x L x A, fig. **9**, page 10:	980 x 650 x 248 mm (altura acima do tejadilho):
Peso:	aprox. 36 kg
Verificação/Certificado:	

Prima di effettuare la messa in funzione, leggere accuratamente questo manuale di istruzioni, conservarlo e, nel caso in cui il prodotto venga consegnato ad un altro utente, consegnare anche le relative istruzioni.

Indice

1 Spiegazione dei simboli 187

2 Indicazioni di sicurezza 188
2.1 Sicurezza di base 188
2.2 Sicurezza durante il funzionamento dell'apparecchio 189

3 Destinatari di queste istruzioni 190

4 Volume di consegna 190

5 Accessori 191

6 Uso conforme alla destinazione 192

7 Descrizione tecnica 192
7.1 Componenti 193
7.2 Pannello di controllo 194
7.3 Comando a distanza 195
7.4 Modalità di climatizzazione 197
7.5 Funzioni supplementari 198

8 Prima della messa in funzione iniziale 199

9 Uso del climatizzatore a tetto 200
9.1 Indicazioni generali d'uso 200
9.2 Impiego del comando a distanza 201
9.3 Indicazioni per un uso ottimale 202
9.4 Accensione e spegnimento del climatizzatore a tetto 202
9.5 Selezione della modalità di climatizzazione 203
9.6 Selezione manuale del livello di ventilazione 204
9.7 Regolazione della temperatura 205
9.8 Impostazione delle bocchette dell'aria 205
9.9 Programmazione del timer 206
9.10 Attivazione della funzione Sleep 207
9.11 Impostazione della funzione supplementare "I feel" 208
9.12 Utilizzo delle luci (solo per determinati modelli) 209
9.13 Sostituzione delle batterie del comando a distanza 210

9.14 Impostazione dell'ora 210
9.15 Impostazione della modalità inverno 211
10 Pulizia del climatizzatore a tetto 211
11 Manutenzione del climatizzatore a tetto 212
12 Eliminazione dei guasti 213
13 Garanzia 214
14 Smaltimento 214
15 Specifiche tecniche 215

1 Spiegazione dei simboli

AVVERTENZA!
Avviso di sicurezza: la mancata osservanza di questo avviso può causare ferite gravi anche mortali.

ATTENZIONE!
Avviso di sicurezza: la mancata osservanza di questo avviso può essere causa di lesioni.

AVVISO!
La mancata osservanza di questa nota può causare danni materiali e compromettere il funzionamento del prodotto.

NOTA
Informazioni integranti relative all'impiego del prodotto.

2 Indicazioni di sicurezza

Il produttore non si assume nessuna responsabilità per danni nei seguenti casi:

- danni al prodotto dovuti a influenze meccaniche o a sovratensioni
- modifiche al prodotto senza esplicita autorizzazione del produttore
- impiego per altri fini rispetto a quelli descritti nel manuale di istruzioni

Non si assume alcuna responsabilità per qualsiasi danno derivante (ed in particolare per i danni che potrebbero derivare) da un mancato funzionamento del climatizzatore a tetto.

Durante l'uso di apparecchi elettrici attenersi alle misure di sicurezza fondamentali descritte qui di seguito per proteggersi da:

- scosse elettriche
- pericolo di incendio
- lesioni

2.1 Sicurezza di base

AVVERTENZA!

- **Gli elettrodomestici non sono giocattoli**!
  I bambini non sono in grado di valutare correttamente i pericoli connessi con gli apparecchi elettrici. Non permettere l'uso di apparecchi elettrici ai bambini se non in presenza di adulti.
- Il presente apparecchio può essere usato da bambini a partire dagli 8 anni e da utenti con ridotte capacità fisiche, sensoriali o mentali o inesperti e/o con conoscenze insufficienti, se non sono lasciati soli o se sono stati istruiti sull'utilizzo sicuro dell'apparecchio e hanno compreso i pericoli che possono insorgere.
- Utilizzare l'apparecchio solamente per un uso conforme alla sua destinazione.
- Non eseguire modifiche o trasformazioni all'apparecchio!
- I lavori di installazione, manutenzione e riparazione del climatizzatore a tetto devono essere effettuati solo da personale qualificato informato sui pericoli connessi all'uso del refrigerante e degli impianti di climatizzazione e che conosca le relative prescrizioni. Le riparazioni effettuate in modo scorretto potrebbero causare rischi enormi. In caso di riparazioni rivolgersi al Centro di assistenza del proprio Paese (l'indirizzo si trova sul retro di questo manuale).

- Non utilizzare il climatizzatore a tetto nelle vicinanze di liquidi infiammabili oppure in locali chiusi.
- Assicurarsi che nella zona di fuoriuscita dell'aria non siano collocati o montati oggetti infiammabili. La distanza minima è di 50 cm.
- Non intervenire nell'area delle bocchette di aerazione e non introdurre nessun corpo estraneo nel climatizzatore.
- In caso di incendio **non** rimuovere la copertura superiore del climatizzatore a tetto, bensì utilizzare un agente estinguente autorizzato. Non tentare di estinguere l'incendio con acqua.

AVVISO!

- Se il climatizzatore a tetto è montato, non entrare mai con il camper in una stazione di lavaggio automatica.
- Informarsi presso il produttore del veicolo di riferimento se, una volta installato il climatizzatore a tetto, si debba effettuare un collaudo secondo le norme prescritte dal codice della strada e modificare eventualmente la registrazione dell'altezza del veicolo sulla propria carta di circolazione.
  - FreshJet 1100, 1700, 2200: ingombro in altezza 225 mm
  - FreshJet 3200: ingombro in altezza 248 mm
- Qualora dovessero presentarsi guasti al circuito del refrigerante del climatizzatore a tetto, occorre farlo controllare e riparare correttamente da un tecnico specializzato. Non scaricare in nessun caso il refrigerante liberamente nell'atmosfera.

2.2 Sicurezza durante il funzionamento dell'apparecchio

AVVERTENZA!

- Interrompere sempre l'alimentazione elettrica qualora si operi sull'apparecchio.

AVVISO!

- Il climatizzatore a tetto non è adatto all'impiego su macchine agricole ed edili.
- Azionare l'apparecchio solamente se l'alloggiamento e i cavi non sono danneggiati.

3 Destinatari di queste istruzioni

Queste istruzioni per l'uso si rivolgono a utenti del climatizzatore a tetto.

4 Volume di consegna

FreshJet 1100

Denominazione	Numero articolo
Climatizzatore a tetto Dometic FreshJet 1100	9105306654 9105306655
Istruzioni di montaggio	
Istruzioni per l'uso	

FreshJet 1700

Denominazione	Numero articolo
Climatizzatore a tetto Dometic FreshJet 1700 con riscaldamento	 9105306656 9105306658
Istruzioni di montaggio	
Istruzioni per l'uso	

FreshJet 2200

Denominazione	Numero articolo
Climatizzatore a tetto Dometic FreshJet 2200 con riscaldamento e Soft Start con riscaldamento, senza Soft Start senza riscaldamento e senza Soft Start	 9105306511 9105306515 9105306512 9105306513
Istruzioni di montaggio	
Istruzioni per l'uso	

FreshJet 3200

Denominazione	Numero articolo
Climatizzatore a tetto Dometic FreshJet 3200 con pompa a calore e Soft Start	9105306660 9105306659
Istruzioni di montaggio	
Istruzioni per l'uso	

Unità di fuoriuscita dell'aria

Denominazione	Numero articolo
Chillout ADB	9105306662
ADB	9105306664

5 Accessori

Disponibili come accessori (non in dotazione):

Denominazione	Numero articolo
Kit di ampliamento per CC DC-Kit1 (solo FJ1100)	9100300003
Kit di ampliamento per CC DC-Kit2 (solo FJ1100, 1700, 2200)	9100300001
Kit di ampliamento per CC DC-Kit3 (solo FJ1100, 1700, 2200)	9100300002
Kit di ampliamento per CC DC-Kit4 (FJ1100, 1700, 2200, 3200)	9100300044
Kit di ampliamento per CC DC-Kit5 (solo FJ1100, 1700, 2200)	9100300073
Kit di ampliamento per CC DC-Kit6 (FJ1100, 1700, 2200, 3200)	9100300074

NOTA
Grazie al kit di ampliamento CC (accessorio) è possibile utilizzare il climatizzatore a tetto Dometic FreshJet anche durante la marcia.

6 Uso conforme alla destinazione

Il climatizzatore a tetto Dometic FreshJet è idoneo esclusivamente per camper, caravan e altri veicoli con locali abitativi. **Non** è idoneo per case e appartamenti.

Il climatizzatore a tetto **non** è adatto per essere installato su macchine edili, macchine agricole oppure apparecchi da lavoro simili. In caso di vibrazione eccessiva non è più garantito un funzionamento corretto.

Il funzionamento del climatizzatore a tetto è garantito per temperature da 0 a 52 °C.

7 Descrizione tecnica

Il climatizzatore a tetto immette nell'abitacolo aria fresca e deumidificata senza polvere o sporco.

Le luci a LED regolabili, integrate nell'unità di fuoriuscita dell'aria, emettono una luce piacevole (non disponibile per tutti i modelli).

Il climatizzatore a tetto viene comandato con un comando a distanza.

NOTA
Il climatizzatore a tetto è in grado di abbassare la temperatura dell'abitacolo del veicolo fino a raggiungere un valore preimpostato. La temperatura raggiungibile per il raffreddamento dipende dal modello del veicolo, dalla temperatura ambiente e dalla capacità di raffreddamento del proprio climatizzatore a tetto.
Se la temperatura esterna scende al di sotto dei 16 °C, il climatizzatore a tetto non raffredda più. I questo caso, utilizzare solo la modalità di climatizzazione "Aria di ricircolo" ( ).

Il climatizzatore a tetto è protetto dalla sovratensione. Se la tensione di alimentazione supera i 265 V, il climatizzatore a tetto si spegne. Esso riprende il normale funzionamento quando la tensione di alimentazione ritorna all'interno del campo consentito.

7.1 Componenti

Il ciclo frigorigeno del climatizzatore a tetto è formato dai seguenti componenti principali (fig. **1**, page 3):

- **Compressore** (**1**)
  Il compressore aspira il refrigerante utilizzato e lo comprime. In questo modo aumenta la pressione e di conseguenza anche la temperatura del refrigerante.
- **Condensatore** (**2**)
  Il condensatore integrato funziona come un radiatore o uno scambiatore di calore. L'aria circolante si riscalda, il gas refrigerante caldo si raffredda e si fluidifica.
- **Evaporatore** (**3**)
  Gli evaporatori raffreddano l'aria circolante e la deumidificano. Il refrigerante assorbe il calore ed evapora.
- **Ventilatore (4)**
  Il ventilatore, mediante un'unità di fuoriuscita dell'aria, immette l'aria raffreddata nell'abitacolo del veicolo.

Panoramica di tutti i componenti:

- FreshJet 1100: fig. **10**, page 11
- FreshJet 1700: fig. **11**, page 12
- FreshJet 2200 (anche per modelli con riscaldamento e Softstart): fig. **12**, page 13
- FreshJet 3200: fig. **13**, page 14
- Unità di fuoriuscita dell'aria Chillout ADB: fig. **14**, page 15
- Unità di fuoriuscita dell'aria ADB: fig. **15**, page 15

7.2 Pannello di controllo

Il pannello di controllo si trova sull'unità di fuoriuscita dell'aria del climatizzatore a tetto (fig. **2**, page 4).

Contiene i seguenti elementi di comando e indicazione:

N.	Spiegazione	
1	LED di stato	
	è spento:	Il climatizzatore a tetto è spento
	è arancio:	Il climatizzatore a tetto è in modalità stand-by
	è verde:	Il climatizzatore a tetto è acceso
	lampeggia verde:	**Solo per modelli con pompa di calore:** Il climatizzatore a tetto prepara il riscaldamento o lo sbrinamento è attivo.
	lampeggia verde/arancione:	Il climatizzatore a tetto è in modalità inverno
	è rosso:	Solo se l'impianto è collegato anche a 12 V⎓: La tensione di alimentazione di 230 V~ non è disponibile
	lampeggia con luce rossa:	Sovratensione Il climatizzatore a tetto riprende il normale funzionamento quando la tensione di alimentazione ritorna all'interno del campo consentito.
	lampeggia lentamente (rosso):	Disturbo di funzionamento del termosensore interno E1
	lampeggia velocemente (rosso):	Disturbo di funzionamento del termosensore esterno E2
2	Tasto ⏻	Accende il climatizzatore a tetto, lo spegne o lo commuta in modalità stand-by Premendo a lungo il tasto viene inserita la modalità Automatica.
3	Tasto 💡	Accende, spegne o regola la luce. È attivo solo quando il climatizzatore a tetto è acceso o è inserito in modalità stand-by.
4	Ricevitore IR per il comando a distanza	

7.3 Comando a distanza

Tutte le impostazioni dell'apparecchio (p. es. regolazione della temperatura, programmazione del timer) vengono trasmesse al climatizzatore a tetto tramite il comando a distanza.

Per il comando a distanza sono disponibili i seguenti elementi di comando e di indicazione (fig. **3**, page 5):

N.	Spiegazione
1	**Display digitale**: indica quanto segue: • l'ora • la temperatura ambiente desiderata (valore nominale) in °C o °F • la temperatura ambiente reale • la modalità di climatizzazione • la velocità di ventilazione • i simboli per le funzioni supplementari attive • lo stato della batteria
2	Tasto ⏻: accende il climatizzatore e il comando a distanza o li commuta nella modalità stand-by
3	Tasto : Seleziona la velocità di ventilazione
4	Tasto **MODE**: Selezione della modalità di climatizzazione
5	Tasto : Attiva la funzione Sleep. Con la funzione Sleep il valore nominale viene modificato automaticamente, per garantire una temperatura piacevole durante il sonno.
6	Tasto : Premuto una volta: indica la temperatura attuale nell'abitacolo (viene visualizzato il simbolo). Premuto due volte: indica la temperatura impostata.
7	Tasto : Attivazione della funzione "I feel". Con la funzione "I feel", il valore nominale della temperatura viene adattato ogni 10 minuti alla temperatura rilevata dal comando a distanza.
8	Tasto **°C/°F**: commuta l'unità di misura della temperatura da Celsius (°C) a Fahrenheit (°F)

N.	Spiegazione
9	Tasto ⏲: programma il timer e imposta l'ora
10	Tasto **SET**: conferma e salva i dati
11	Tasto 💡: accende o spegne la luce sul climatizzatore a tetto e attiva la funzione DIM. Il tasto 💡 funziona anche se il comando a distanza è spento.
12	Tasto **+**: per aumentare il valore
13	Tasto **–**: per diminuire il valore
14	Simbolo 🪫 (batterie scariche) Viene visualizzato quando le batterie del comando a distanza sono scariche. Sostituire le batterie (vedi a questo proposito chapter "Sostituzione delle batterie del comando a distanza" on page 210).
15	Simbolo (invia valori) Viene visualizzato brevemente quando il comando a distanza invia i valori al climatizzatore a tetto.

7.4 Modalità di climatizzazione

Il climatizzatore a tetto dispone delle seguenti modalità di climatizzazione:

Modalità di climatizzazione	Messaggio	Spiegazione
Automatico	**A**	Si imposta la temperatura desiderata, il climatizzatore a tetto genera tale temperatura nell'abitacolo mediante raffreddamento o riscaldamento (solo per modelli con riscaldamento) e regola la potenza di ventilazione necessaria. In questa modalità viene disattivato il tasto .
Raffreddamento		Si imposta la temperatura e la potenza di ventilazione desiderate; il climatizzatore a tetto raffredda l'abitacolo a questa temperatura.
Riscaldamento		**Solo per modelli con riscaldamento** Si imposta la temperatura e la potenza di ventilazione desiderate; il climatizzatore a tetto raffredda l'abitacolo a questa temperatura.
Aria di ricircolo		Si determina il livello della ventola e il climatizzatore a tetto immette aria fredda (aria di ricircolo raffreddata) nell'abitacolo.
Deumidificazione dell'aria		Si imposta la temperatura desiderata, il climatizzatore a tetto raffredda l'abitacolo a questa temperatura, regola la potenza di ventilazione necessaria e deumidifica l'abitacolo (funzionamento aria di ricircolo). In questa modalità viene disattivato il tasto .

7.5 Funzioni supplementari

Il climatizzatore a tetto offre le seguenti funzioni supplementari:

Funzione supplementare	Messaggio	Spiegazione
Timer		Il climatizzatore a tetto viene acceso all'orario impostato.
		Il climatizzatore a tetto viene spento all'orario impostato.
		Il climatizzatore a tetto viene acceso e spento agli orari impostati.
Sleep		Dopo un'ora la temperatura impostata viene modificata di 1 °C e dopo due ore di 2 °C, per garantire una piacevole temperatura durante il sonno.
I feel		Il comando a distanza misura la temperatura ambiente e trasmette il valore misurato ogni 10 minuti al climatizzatore a tetto. Il climatizzatore a tetto adatta la temperatura nominale in base al valore misurato.
Modalità inverno		La modalità inverno impedisce che durante la pausa invernale si formi ghiaccio all'interno del veicolo. La modalità inverno viene indicata dal lampeggio verde/arancione del LED.

8 Prima della messa in funzione iniziale

Controlli prima della messa in esercizio

Prima di accendere il climatizzatore a tetto, osservare quanto segue:

➤ Controllare se la tensione e la frequenza di alimentazione corrispondono ai valori riportati nei dati tecnici (vedi page 215).

➤ Assicurarsi che l'apertura di aspirazione dell'aria e le bocchette dell'aria siano libere. Se si vuole garantire la potenza ottimale del climatizzatore a tetto, assicurarsi che tutte le griglie di aerazione siano sempre libere.

ATTENZIONE! Rischio di lesioni!
Non inserire le dita o eventuali oggetti nelle bocchette dell'aria o nelle griglie di aspirazione.

Impostazione dell'orario

➤ Per regolare l'orario attuale vedi chapter "Impostazione dell'ora" on page 210.

Impostazione del comando a distanza

➤ Inserire le batterie (vedi chapter "Sostituzione delle batterie del comando a distanza" on page 210).

✓ Il display visualizza per 5 secondi tutti i simboli.

➤ Durante questi 5 secondi premere contemporaneamente il tasto e il tasto .

✓ Il display mostra il numero del modello standard.

➤ Entro 3 secondi premere contemporaneamente il tasto **+** e il tasto **–**, per selezionare il numero del modello:
- FreshWell 3000: 02
- FreshJet: 07
- FreshLight: 11

✓ Il display visualizza per 5 secondi tutti i simboli.

✓ Il comando a distanza è pronto all'uso.

9 Uso del climatizzatore a tetto

9.1 Indicazioni generali d'uso

Il climatizzatore a tetto ha a disposizione quattro modalità di funzionamento:

Modalità di funzionamento	Caratteristiche
Off	Il climatizzatore a tetto è spento e il comando a distanza non è attivo.
Stand-by	Il climatizzatore a tetto è pronto per il funzionamento e può venire inserito con il comando a distanza. Possono venire utilizzate le luci.
On	Il climatizzatore raffredda l'abitacolo.
Modalità inverno	Il climatizzatore a tetto lavora in una modalità riscaldamento particolare, in cui si attiva a una temperatura di 7 °C e si arresta quando la temperatura supera i 10 °C. La modalità inverno impedisce che durante la pausa invernale si formi ghiaccio all'interno del veicolo.

Al **pannello di controllo** è possibile

- accendere e spegnare il climatizzatore a tetto e commutarlo in modalità stand-by o inverno
- accendere, spegnere e regolare le luci

Con il **comando a distanza** è possibile

- inserire il climatizzatore a tetto a partire dalla modalità stand-by e commutarlo di nuovo in stand-by
- accendere, spegnere e regolare le luci
- eseguire le impostazioni
- selezionare le funzioni supplementari

9.2 Impiego del comando a distanza

È possibile comandare il climatizzatore a tetto in due modi:

- Inviando i valori al climatizzatore a tetto direttamente al momento dell'impostazione,
- oppure impostando tutti i valori sul comando a distanza e inviandoli poi insieme al climatizzatore a tetto.

Invio dei valori direttamente al momento dell'impostazione

Il comando a distanza **deve** però essere orientato verso il ricevitore IR (fig. **2** 4, page 4) sul pannello di controllo.

Dopo aver premuto un tasto, il valore viene inviato direttamente al climatizzatore a tetto. Il climatizzatore a tetto conferma la ricezione dei dati emettendo un segnale acustico alto.

Impostazione dei valori e invio successivo al climatizzatore a tetto

Non orientare il comando a distanza verso il ricevitore IR (fig. **2** 4, page 4) sul pannello di controllo.

Impostare i valori desiderati con il comando a distanza. Una volta eseguite tutte le impostazioni, orientare il comando a distanza verso il ricevitore IR al pannello di controllo e premere il tasto **SET**. In questo modo i dati vengono inviati nuovamente al climatizzatore a tetto. Il climatizzatore a tetto conferma la ricezione dei dati emettendo un segnale acustico alto.

Come commutare solo il comando a distanza nella modalità stand-by oppure accenderlo

Nella modalità stand-by, il display del comando a distanza indica solo l'orario.

Se il comando a distanza non è orientato verso il ricevitore IR (fig. **2** 4, page 4) sul pannello di controllo, è possibile commutare in modalità stand-by (oppure accendere) il comando a distanza in modo separato rispetto al climatizzatore a tetto:

➤ Premere il tasto ⏻.

9.3 Indicazioni per un uso ottimale

Attenendosi alle seguenti indicazioni, è possibile ottimizzare l'uso del climatizzatore a tetto:

- Migliorare l'isolamento termico del veicolo chiudendo ermeticamente le fessure e coprendo le finestre con tende a rullo riflettenti o tende.
- Dopo che il veicolo è stato esposto per lungo tempo ai raggi del sole: prima di inserire la modalità "Raffreddamento" (❄), far funzionare prima il climatizzatore a tetto per un po' tempo con le finestre aperte nella modalità "Aria di ricircolo" (🌀).
- Nella modalità "Raffreddamento" (❄) evitare di aprire inutilmente finestre e porte.
- Selezionare una temperatura e un livello di ventilazione adatti.
- Orientare con cura gli ugelli per l'aria.
- Assicurarsi che le bocchette dell'aria e le griglie di aspirazione non siano ostruite da panni, carta o altri oggetti.

9.4 Accensione e spegnimento del climatizzatore a tetto

NOTA
Dopo l'accensione, viene avviata la climatizzazione sugli ultimi valori impostati.

Con il pannello di controllo

L'illustrazione mostra come accendere, spegnere e commutare nella modalità stand-by il climatizzatore a tetto con il pannello di controllo. Premere il tasto ⏻, come mostrato nell'illustrazione:

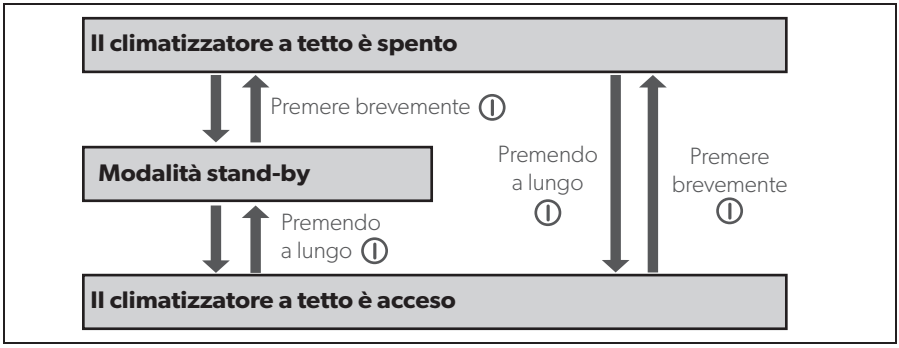

Esempio: Il climatizzatore a tetto è in modalità stand-by. Deve essere spento.

➤ Premere brevemente il tasto ⏻.

✓ Il climatizzatore a tetto è spento.

Con il comando a distanza

NOTA

- Per comandare il climatizzatore a tetto con il comando a distanza, il climatizzatore a tetto deve essere commutato su stand-by o deve essere acceso.
- Con il comando a distanza è possibile inserire il climatizzatore a tetto a partire dalla modalità stand-by e commutarlo di nuovo in stand-by. A questo scopo, premere il tasto ⏻.
- Solo per modelli con riscaldamento:
  Se il climatizzatore a tetto viene spento dalla modalità di climatizzazione "Riscaldamento" (☼) con il comando a distanza, il ventilatore continua a funzionare ancora per alcuni minuti per impedire un riscaldamento dell'apparecchio. Il LED arancione lampeggia. Con il tasto ⏻ del pannello di controllo è possibile spegnere il climatizzatore a tetto.

9.5 Selezione della modalità di climatizzazione

➤ Selezionare con il tasto **MODE** la modalità di climatizzazione desiderata (vedi chapter "Modalità di climatizzazione" on page 197).

✓ Il climatizzatore a tetto conferma la ricezione dei valori emettendo un segnale acustico alto.

✓ Il climatizzatore a tetto viene inserito nella modalità di climatizzazione selezionata.

9.6 Selezione manuale del livello di ventilazione

Il ventilatore regola la potenza dell'adduzione d'aria.

Nelle modalità di climatizzazione "Raffreddamento" (❄) e "Aria di ricircolo" (), il livello di ventilazione può essere selezionato manualmente. Nelle altre modalità di climatizzazione, il climatizzatore a tetto regola il livello di ventilazione in maniera automatica.

Messaggio	Spiegazione
	Livello di ventilazione basso **non** disponibile in modalità clima "Riscaldamento"(☼)
	Livello di ventilazione medio
	Livello di ventilazione alto
	Livello di ventilazione massimo
A	Il funzionamento automatico è disponibile solo per le modalità "Raffreddamento" (❄), "Riscaldamento"(☼) e "Deumidificazione" ().

➤ Selezionare con il tasto il livello di ventilazione desiderato.

✓ Il climatizzatore a tetto conferma la ricezione dei valori emettendo un segnale acustico alto.

✓ L'impostazione del livello di ventilazione è stato modificata.

9.7 Regolazione della temperatura

Modalità di climatizzazione "Raffreddamento"

Nelle modalità di climatizzazione "Automatico" (**A**), "Raffreddamento" (❄) e "Deumidificazione" (💧) è possibile impostare mediante il comando a distanza una temperatura tra i 16 °C e i 31 °C.

➤ Selezionare con il tasto **+** o **–** la temperatura desiderata.

✓ Il climatizzatore a tetto conferma la ricezione dei valori emettendo un segnale acustico alto.

✓ La temperatura è impostata nel climatizzatore a tetto.

Modalità di climatizzazione "Riscaldamento" (solo per modelli con riscaldamento)

Nelle modalità di climatizzazione "Automatico" (**A**) e "Riscaldamento" (☼) è possibile impostare mediante il comando a distanza una temperatura tra i 16 °C e i 31 °C.

➤ Selezionare con il tasto **+** o **–** la temperatura desiderata.

✓ Il climatizzatore a tetto conferma la ricezione dei valori emettendo un segnale acustico alto.

✓ La temperatura è impostata nel climatizzatore a tetto.

9.8 Impostazione delle bocchette dell'aria

È possibile regolare l'adduzione d'aria nell'abitacolo del veicolo modificando la posizione delle bocchette dell'aria (fig. **4** , page 6):

➤ **Chillout ADB:** ruotare le lamelle (**1**) delle bocchette dell'aria nella direzione desiderata con la ruota di regolazione (**2**).

➤ **ADB:** ruotare le lamelle (**1**) delle bocchette dell'aria, indipendente l'una dall'altra, nelle direzioni desiderate con le ruote di regolazione (**2**, **3**, **4**). Il flusso d'aria può essere orientato sia verso destra e sinistra, che verso il tetto o il pavimento.
Utilizzare il cursore (**5**) per ripartire l'aria più verso la parte anteriore o quella posteriore.

9.9 Programmazione del timer

Con la funzione Timer è possibile impostare il periodo di tempo desiderato per la climatizzazione. È possibile inserire solo l'orario di accensione, quello di spegnimento, oppure ancora è possibile impostare entrambi.

NOTA
Se durante la programmazione del timer non viene premuto alcun tasto per 15 secondi, il telecomando ritorna al modo operativo di partenza.

➤ Prima di programmare il timer, selezionare la modalità di climatizzazione e tutti i valori desiderati (p.es. la temperatura).

Impostazione dell'orario di accensione

➤ Premere una volta il tasto ⏲.

✓ Il simbolo **ON** (8:00 ON) lampeggia sul display del comando a distanza.

➤ Con i tasti **+** o **–**, impostare l'orario di accensione desiderato del climatizzatore a tetto.

➤ Premere il tasto **SET** per inviare il valore al climatizzatore a tetto.

✓ L'orario di accensione è impostato nel climatizzatore a tetto.
Il climatizzatore a tetto si avvia all'orario di accensione impostato, con la modalità di climatizzazione selezionata.

➤ Commutare il climatizzatore a tetto nella modalità stand-by.

Impostazione dell'orario di spegnimento

➤ Premere due volte il tasto ⏲.

✓ Il simbolo **OFF** (20:00 OFF) lampeggia sul display del comando a distanza.

➤ Con i tasti **+** o **–**, impostare l'orario di spegnimento desiderato del climatizzatore a tetto.

➤ Premere il tasto **SET** per inviare il valore al climatizzatore a tetto.

✓ L'orario di spegnimento è impostato nel climatizzatore a tetto.
Il climatizzatore a tetto funziona fino all'orario impostato, alla modalità di climatizzazione selezionata.

Impostazione dell'orario di accensione e di spegnimento

➤ Premere tre volte il tasto ⏲.

✓ Il simbolo **ON** (8:00 ON) lampeggia sul display del comando a distanza.
Viene visualizzato il simbolo **OFF** (20:00 OFF).

➤ Con i tasti **+** o **–**, impostare l'orario di accensione desiderato del climatizzatore a tetto.

➤ Premere di nuovo il tasto ⏲.

✓ Il simbolo **OFF** (20:00 OFF) lampeggia sul display del comando a distanza.

➤ Con i tasti **+** o **–**, impostare l'orario di spegnimento desiderato del climatizzatore a tetto.

➤ Premere il tasto **SET** per inviare il valore al climatizzatore a tetto.

✓ Gli orari di accensione e di spegnimento sono stati impostati nel climatizzatore a tetto.
Il climatizzatore a tetto si avvia all'orario impostato alla modalità di climatizzazione selezionata e funziona fino al secondo orario impostato.

➤ Commutare il climatizzatore a tetto nella modalità stand-by.

Disattivazione della funzione timing

Se è stato programmato il timer è possibile disattivarlo nel seguente modo:

➤ Premere il tasto ⏲ quattro volte.

✓ Il simbolo del timer si spegne.

✓ La programmazione è stata disattivata.

9.10 Attivazione della funzione Sleep

NOTA
La funzione Sleep è disattivata in modalità "Aria di ricircolo" ((✻)).

Quando la funzione Sleep è attivata, la temperatura impostata viene modificata di 1 °C dopo un'ora e di 2 °C dopo 2 ore, per garantire una piacevole temperatura durante il sonno.

➤ Per impostare la temperatura desiderata (vedi chapter "Regolazione della temperatura" on page 205).

➤ Premere il tasto ☾.

✓ Sul display viene visualizzato il simbolo ☾.
La funzione Sleep è attivata.

➤ Per disattivare la funzione Sleep, premere nuovamente il tasto ☾.

NOTA
La funzione Sleep viene disattivata se si preme il tasto **MODE**.

9.11 Impostazione della funzione supplementare "I feel"

Con questa funzione, il comando a distanza misura la temperatura ambiente e trasmette il valore misurato ogni 10 minuti al climatizzatore a tetto. Il climatizzatore a tetto adatta la temperatura nominale in base al valore misurato. La funzione "I feel" è attiva solo se la temperatura si trova tra +18 °C e +29 °C.

➤ Premere il tasto .

✓ Sul display viene visualizzato il simbolo .
La funzione "I feel" è attiva.

➤ Posare il comando a distanza in modo tale che sia orientato verso il ricevitore IR (fig. **2** {66}4, {67}page 4) del pannello di controllo. In caso contrario i valori non possono venire inviati al climatizzatore a tetto.

NOTA
Non riporre il comando a distanza in un luogo che sia molto più caldo o molto più freddo rispetto alla temperatura ambiente media. Ad esempio, non riporlo al sole o davanti al climatizzatore a tetto.

Se la temperatura supera i +29 °C o scendo sotto i +18 °C, viene attivata la funzione "I feel".

✓ Il simbolo lampeggia tre volte nel display e quindi si spegne.

9.12 Utilizzo delle luci (solo per determinati modelli)

È possibile regolare le luci del climatizzatore a tetto. Queste si accendono alla luminosità impostata per ultima.

NOTA

Il tasto sul comando a distanza è attivo anche se il comando a distanza è spento.

Accendere/spegnere le luci al pannello di controllo

➤ Premere brevemente il tasto per accendere o spegnere le luci.

Regolazione delle luci al pannello di controllo

➤ Premere il tasto finché le luci non vengono regolate alla luminosità desiderata.

Accendere/spegnere le luci con il comando a distanza

➤ Premere il tasto per accendere o spegnere le luci.

✓ Il simbolo viene visualizzato sul display se la luce è **accesa**.

Regolazione delle luci con il comando a distanza

➤ Premere il tasto per 2 sec.

✓ Il simbolo lampeggia nel display.

➤ Premere il tasto **–** o **+** finché le luci non sono regolate alla luminosità desiderata. È possibile regolare le luci al 20%, 40%, 60%, 80% e 100%.

➤ Premere nuovamente il tasto per disattivare la funzione DIM.

✓ Il simbolo è acceso.

9.13 Sostituzione delle batterie del comando a distanza

Sostituire le batterie quando sul display viene visualizzato il simbolo .

Il vano batterie si trova sul retro del comando a distanza.

➤ Premere leggermente il coperchio del vano batterie e aprire spingendolo in direzione della freccia.

➤ Inserire le nuove batterie (2 x tipo AAA) come indicato nel vano batterie del comando a distanza.

➤ Chiudere il coperchio del vano pile.

Proteggete l'ambiente!
Non gettare le batterie assieme ai rifiuti domestici.
Depositare le batterie esauste presso i rivenditori specializzati e presso i punti di raccolta appositi.

9.14 Impostazione dell'ora

Per la programmazione del timer nel comando a distanza deve essere impostata l'ora attuale. L'ora viene visualizzata sul display del comando a distanza.

Per impostare l'ora, eseguire le seguenti operazioni:

NOTA
Se durante l'impostazione dell'ora non viene premuto alcun tasto per ca. 10 secondi, il comando a distanza torna alla modalità iniziale.

➤ Per accedere alla modalità dell'impostazione dell'ora, premere a lungo il tasto .

✓ L'ora lampeggia sul display del comando a distanza.

➤ Con il tasto **+** o **–** impostare l'ora attuale.

Premere il tasto **+** o **–** per più di 2 sec., per regolare l'ora più velocemente in avanti o indietro.

➤ Per confermare l'ora, premere il tasto **SET**.

9.15 Impostazione della modalità inverno

L'attivazione della modalità inverno impedisce che durante la pausa invernale si formi ghiaccio all'interno del veicolo. La modalità inverno è una modalità riscaldamento particolare, che si attiva a una temperatura di 7 °C e si arresta quando la temperatura supera i 10 °C.

➤ Premere entrambi i tasti del pannello di controllo per 5 sec. secondi per attivare la modalità inverno.

✓ Il LED lampeggia verde/arancione.

✓ Tutte le altre funzioni sono disattivate.

➤ Per disattivare la modalità inverno, premere il tasto ⏻ sul pannello di controllo, con cui viene disattivato il climatizzatore.

10 Pulizia del climatizzatore a tetto

AVVISO! Pericolo di danni!

- Non pulire il climatizzatore a tetto con un'idropulitrice. Le infiltrazioni di acqua possono danneggiare l'impianto di climatizzazione a tetto.
- Per la pulizia non utilizzare alcun oggetto appuntito o duro, oppure ancora detergenti aggressivi, dal momento che questi potrebbero danneggiare il climatizzatore a tetto.
- Per la pulizia del climatizzatore a tetto, utilizzare solo acqua e un detergente delicato. Non utilizzare mai benzina, diesel o solventi.

➤ Pulire di tanto in tanto l'alloggiamento del climatizzatore a tetto e l'unità di fuoriuscita dell'aria con un panno umido.

➤ Rimuovere regolarmente le foglie e lo sporco dalle aperture per la ventilazione (fig. **5** 1, page 7) sul climatizzatore a tetto. Prestare attenzione a non danneggiare le lamelle del climatizzatore a tetto.

➤ Pulire di tanto in tanto il comando a distanza con un panno leggermente umido. Per la pulizia del display, si consiglia un panno per la pulizia degli occhiali.

11 Manutenzione del climatizzatore a tetto

AVVERTENZA!
I lavori di manutenzione diversi da quelli qui descritti devono essere effettuati solo da personale qualificato informato sui pericoli connessi all'uso del refrigerante e degli impianti di climatizzazione e che conosca le relative prescrizioni. I lavori di manutenzione che non vengono eseguiti in maniera corretta possono causare ingenti pericoli.

Intervallo	Controllo/manutenzione
Regolarmente	Controllare gli scoli dell'acqua di condensa: ➤ Controllare se gli scoli dell'acqua di condensa (fig. **6** 1, page 7) ai lati del climatizzatore a tetto siano liberi e se l'acqua di condensa possa scolare senza intoppi.
Regolarmente	Pulire il filtro dei diffusori dell'aria (fig. **7**, page 8): ➤ Estrarre manualmente la copertura (**1**) del filtro. ➤ Estrarre il filtro (**2**). ➤ Pulire il filtro (**2**) con un detergente e lasciare che si asciughi. ➤ Inserire di nuovo il filtro (**2**) asciutto. ➤ Riposizionare la copertura (**1**).
Una volta all'anno	Controllare le guarnizioni del profilo: ➤ Controllare se le guarnizioni del profilo del climatizzatore a tetto del veicolo presentano crepe o danni.
Una volta all'anno	Fare eseguire la manutenzione dello scambiatore di calore: ➤ Far eseguire la manutenzione dello scambiatore di calore del climatizzatore a tetto da una officina specializzata.
Una volta all'anno	Sostituire il filtro a carboni attivi (fig. **7**, page 8): ➤ Estrarre manualmente la copertura (**1**) del filtro. ➤ Estrarre il filtro (**2**). ➤ Estrarre il filtro a carboni attivi (**3**). ➤ Pulire il filtro (**2**) con un detergente e lasciare che si asciughi. ➤ Inserire un nuovo filtro a carboni attivi. ➤ Inserire di nuovo il filtro (**2**) asciutto. ➤ Riposizionare la copertura (**1**).

12 Eliminazione dei guasti

Disturbo	Causa	Eliminazione
Il climatizzatore a tetto si spegne in continuazione	Il rilevatore di congelamento si è attivato.	La temperatura esterna è troppo bassa o tutte le bocchette dell'aria sono chiuse.
Nessuna capacità di raffreddamento	Il climatizzatore a tetto non è impostato sulla modalità di raffreddamento.	➤ Impostare il climatizzatore a tetto sulla modalità di raffreddamento.
	La temperatura ambiente è superiore a 52 °C.	Il climatizzatore a tetto è adatto solamente a temperature ambiente fino a 52 °C.
	La temperatura impostata è superiore alla temperatura ambiente.	➤ Selezionare una temperatura inferiore.
	La temperatura ambiente è inferiore a 16 °C.	Il climatizzatore a tetto è adatto solamente a temperature ambiente a partire da 16 °C.
	Un sensore di temperatura è difettoso.	➤ Rivolgersi a un'officina specializzata e autorizzata.
	Il ventilatore dell'evaporatore è danneggiato.	
	Il ventilatore del condensatore è danneggiato.	
Cattiva capacità di aerazione	L'aspirazione d'aria è intasata.	➤ Rimuovere le foglie e lo sporco dalle lamelle di ventilazione sul climatizzatore a tetto.
	Il ventilatore è difettoso.	➤ Rivolgersi a un'officina specializzata e autorizzata.
Infiltrazione di acqua nel veicolo	Le aperture di scarico per l'acqua di condensazione sono intasate.	➤ Pulire le aperture di scarico per l'acqua di condensazione.
	Le guarnizioni sono danneggiate.	➤ Rivolgersi a un'officina specializzata e autorizzata.
Il climatizzatore a tetto non si accende	Non è presente la tensione di alimentazione (230 V).	➤ Controllare l'alimentazione di tensione.
	La tensione è troppo bassa (inferiore a 200 V).	➤ Rivolgersi a un'officina specializzata e autorizzata.
	Il trasformatore di tensione è difettoso.	
	Un sensore di temperatura è difettoso.	
	La protezione elettrica dell'alimentazione di tensione è troppo bassa.	➤ Controllare la protezione elettrica dell'alimentazione di tensione.

Disturbo	Causa	Eliminazione
Il climatizzatore a tetto non si spegne	Un sensore di temperatura è difettoso.	➤ Rivolgersi a un'officina specializzata e autorizzata.
	La protezione elettrica dell'alimentazione di tensione è troppo bassa.	➤ Controllare la protezione elettrica dell'alimentazione di tensione.

13 Garanzia

Vale il termine di garanzia previsto dalla legge. Se il prodotto dovesse essere difettoso, rivolgersi a un partner di servizio nel proprio Paese (gli indirizzi si trovano sul retro del manuale).

I nostri specialisti sono sempre pronti ad aiutarvi e a concordare con Voi l'ulteriore disbrigo delle condizioni garanzia.

14 Smaltimento

Prescrizioni relative alla protezione ambientale e allo smaltimento corretto

Tutte le organizzazioni sono tenute ad adottare una serie di misure per riconoscere, valutare e controllare l'impatto che le proprie attività (produzione, prodotti, service ecc.) hanno sull'ambiente.

In caso di forte impatto sull'ambiente, le misure da adottare devono considerare i seguenti fattori:

- Uso di materie prime e risorse naturali
- Emissioni atmosferiche
- Fuoriuscita di liquidi
- Smaltimento e riciclaggio
- Contaminazione del suolo

Per ridurre al minimo gli effetti sull'ambiente, il produttore indica di seguito una serie di simboli che devono considerare tutti coloro che (per qualsiasi ragione) utilizzano il dispositivo.

- Il materiale di imballaggio deve venire smaltito in conformità alle norme vigenti nel Paese in cui avviene lo smaltimento (meglio se riciclato).
- Tutti i componenti del prodotto devono venire smaltiti in conformità alle norme vigenti nel Paese in cui avviene lo smaltimento (meglio se riciclati).

- Per smaltimento corretto si intende la consegna dell'apparecchio in un centro di riciclaggio autorizzato. In questo modo si è sicuri che tutti i componenti riciclabili possano venire riutilizzati e che i materiali rimanenti vengano smaltiti correttamente.
- Per evitare il ristagno di aria viziata, che è dannoso alla salute dell'utente, durante l'installazione assicurarsi che l'ambiente sia sufficientemente ventilato.
- Durante l'esercizio e la manutenzione, assicurarsi che i prodotti di scarto pericolosi (olio, grasso, ecc.) vengano smaltiti correttamente.
- Mantenere un livello di intensità acustica basso per ridurre l'inquinamento acustico.

Ulteriori informazioni relative alla disinstallazione corretta dei nostri prodotti si trovano all'interno dei manuali di riciclaggio alla pagina www.dometic.com.

➤ Raccogliere il materiale di imballaggio possibilmente negli appositi contenitori di riciclaggio.

➤ Durante l'esercizio e le operazioni di riparazione o di manutenzione, prestare attenzione a non danneggiare il circuito di raffreddamento e a non far fuoriuscire il liquido refrigerante. Esso funziona come un gas a effetto serra e pertanto non deve venire rilasciato nell'ambiente.

Quando si disinserisce definitivamente il prodotto, informarsi presso il centro di riciclaggio più vicino o presso il proprio rivenditore specializzato sulle norme relative allo smaltimento.

➤ Smaltire il prodotto attenendosi alle norme relative al riciclaggio e allo smaltimento presso un'azienda di smaltimento autorizzata.

Proteggete l'ambiente!
Gli accumulatori e le batterie non devono essere raccolti insieme ai rifiuti domestici.
Consegnare gli accumulatori difettosi o le batterie usate al rivenditore o presso un centro di raccolta.

15 Specifiche tecniche

Contiene gas fluorurati a effetto serra

Apparecchiature ermeticamente sigillate

	FreshJet 1100	**FreshJet 1700**
N. art.:	9105306654 9105306655	9105306656 9105306658
Capacità di raffreddamento del compressore:	1000 W	1700 W
Capacità di raffreddamento in riferimento alla norma ISO 5151:	850 W	1600 W
Capacità di riscaldamento:	–	800 W
Tensione nominale di ingresso:	230 V~ / 50 Hz	
Corrente assorbita nella modalità raffreddamento Fusibile necessario:	2,0 A 3 A	2,7 A 4 A
Corrente assorbita nella modalità riscaldamento: Fusibile necessario:	– –	3,5 A 4 A
Intervallo di variazione della temperatura di esercizio:	Da 0 °C a +52 °C	
Refrigerante:	R-134a	R-407c
Quantità di refrigerante:	0,280 kg	0,545 kg
Equivalente CO_2:	0,4004 t	0,96683 t
Potenziale di riscaldamento globale (GWP):	1430	1774
Ventilatore:	4 livelli di ventilazione 1 modalità automatica	
Classe di protezione:	IPX4	
Volume max. dell'abitacolo del veicolo (con pareti isolate):	16 m^3	20 m^3
Dimensioni Lu x La x H, fig. **8**, page 9:	787 x 562 x 225 mm (altezza sopra al tetto del veicolo)	
Peso:	ca. 22,5 kg	ca. 29 kg
Certificati di controllo:	CE	CE

	FreshJet 2200	
N. art.:	9105306513	9105306511 9105306512 9105306515
Capacità di raffreddamento del compressore:	2200 W	
Capacità di raffreddamento in riferimento alla norma ISO 5151:	2050 W	
Capacità di riscaldamento:	–	1200 W
Tensione nominale di ingresso:	230 V~ / 50 Hz	
Corrente assorbita nella modalità raffreddamento Fusibile necessario:	4,1 A 5 A	
Corrente assorbita nella modalità riscaldamento: Fusibile necessario:	– –	5,2 A 6 A
Intervallo di variazione della temperatura di esercizio:	Da 0 °C a +52 °C	
Refrigerante:	R-407c	
Quantità di refrigerante:	0,520 kg	
Equivalente CO_2:	0,92248	
Potenziale di riscaldamento globale (GWP):	1774	
Ventilatore:	4 livelli di ventilazione 1 modalità automatica	
Classe di protezione:	IPX4	
Volume max. dell'abitacolo del veicolo (con pareti isolate):	25 m^3	
Dimensioni Lu x La x H, fig. **8**, page 9:	787 x 562 x 225 mm (altezza sopra al tetto del veicolo)	
Peso:	ca. 32 kg	
Certificati di controllo:	CE	

	FreshJet 3200
N. art.:	9105306660 9105306659
Capacità di raffreddamento del compressore:	2800 W
Capacità di raffreddamento in riferimento alla norma ISO 5151:	2800 W
Capacità di riscaldamento:	3300 W
Tensione nominale di ingresso:	230 V~ / 50 Hz
Corrente assorbita nella modalità raffreddamento Fusibile necessario:	5,7 A 10 A
Corrente assorbita nella modalità riscaldamento: Fusibile necessario:	5,9 A 10 A
Intervallo di variazione della temperatura di esercizio:	Da 0 °C a +52 °C
Refrigerante:	R-410a
Quantità di refrigerante:	0,735 kg
Equivalente CO_2:	1,53468 t
Potenziale di riscaldamento globale (GWP):	2088
Ventilatore:	4 livelli di ventilazione 1 modalità automatica
Classe di protezione:	IPX4
Volume max. dell'abitacolo del veicolo (con pareti isolate):	32 m^3
Dimensioni Lu x La x H, fig. **9**, page 10:	980 x 650 x 248 mm (altezza sopra al tetto del veicolo)
Peso:	ca. 36 kg
Certificati di controllo:	

Lees deze handleiding voor de ingebruikneming zorgvuldig door en bewaar hem. Geef de handleiding bij het doorgeven van het product aan de gebruiker.

Inhoudsopgave

1 Verklaring van de symbolen 220

2 Veiligheidsinstructies 221
2.1 Essentiële veiligheid 221
2.2 Veiligheid bij het gebruik van het toestel 223

3 Doelgroep van deze handleiding 223

4 Omvang van de levering 223

5 Toebehoren 225

6 Gebruik volgens voorschriften 225

7 Technische beschrijving 226
7.1 Componenten 227
7.2 Bedieningspaneel 228
7.3 Afstandsbediening 229
7.4 Klimaatmodi 231
7.5 Extra functies 232

8 Voor het eerste gebruik 233

9 De airco dakunit bedienen 234
9.1 Essentiële instructies voor de bediening 234
9.2 De afstandsbediening gebruiken 235
9.3 Instructie voor een beter gebruik 236
9.4 De airco dakunit in- en uitschakelen 236
9.5 De klimaatmodus selecteren 237
9.6 De vent.-stand handmatig selecteren 238
9.7 De temperatuur instellen 239
9.8 De luchtverdelers instellen 239
9.9 De timer programmeren 240
9.10 Sleep-functie activeren 241
9.11 Extra functie „I feel" instellen 242
9.12 Licht bedienen (alleen bij bepaalde modellen) 243
9.13 De batterijen van de afstandsbediening vervangen 244

9.14 Tijd instellen 244
9.15 Wintermodus instellen 245
10 De airco dakunit reinigen 245
11 De airco dakunit onderhouden 246
12 Storingen verhelpen 247
13 Garantie 248
14 Afvoer 248
15 Technische gegevens 249

1 Verklaring van de symbolen

WAARSCHUWING!
Veiligheidsaanwijzing: Het niet naleven kan leiden tot overlijden of ernstig letsel.

VOORZICHTIG!
Veiligheidsaanwijzing: Het niet naleven kan leiden tot letsel.

LET OP!
Het niet naleven ervan kan leiden tot materiële schade en de werking van het product beperken.

INSTRUCTIE
Aanvullende informatie voor het bedienen van het product.

2 Veiligheidsinstructies

De fabrikant kan in de volgende gevallen niet aansprakelijk worden gesteld voor schade:

- beschadiging van het product door mechanische invloeden en overspanningen
- veranderingen aan het product zonder uitdrukkelijke toestemming van de fabrikant
- gebruik voor andere dan de in de handleiding beschreven toepassingen

Hij kan in het bijzonder niet aansprakelijk gesteld worden voor alle gevolgschade, met name ook niet voor gevolgschade die kan ontstaan door het uitvallen van de airco dakunit.

Neem de volgende essentiële veiligheidsmaatregelen in acht bij het gebruik van elektrische toestellen, ter bescherming tegen:

- elektrische schokken
- brandgevaar
- verwondingen

2.1 Essentiële veiligheid

WAARSCHUWING!

- **Elektrische toestellen zijn geen speelgoed**!
  Kinderen kunnen de gevaren die van elektrische toestellen uitgaan niet goed inschatten. Laat kinderen niet zonder toezicht elektrische toestellen gebruiken.
- Dit toestel kan door kinderen vanaf 8 jaar en ouder evenals door personen met verminderde fysieke, zintuiglijke of geestelijke vermogens of tekortschietende ervaring en/of kennis gebruikt worden, als ze worden begeleid of hun is uitgelegd hoe ze het toestel veilig kunnen gebruiken. Ook dienen ze inzicht te hebben in de gevaren die het gebruik van het toestel met zich meebrengt.
- Gebruik het toestel alleen volgens de voorschriften.
- Voer geen wijzigingen of verbouwingen aan het toestel uit!

- De installatie, het onderhoud en reparaties aan de airco dakunit mogen alleen door vakmensen worden uitgevoerd die bekend zijn met de gevaren bij het gebruik van koelmiddelen en airco's alsmede de betreffende voorschriften. Door ondeskundige reparaties kunnen grote gevaren ontstaan. Neem bij reparaties contact op met het servicesteunpunt in uw land (adressen aan de achterzijde).
- Plaats de airco dakunit niet in de buurt van ontvlambare vloeistoffen of in gesloten ruimtes.
- Zorg ervoor dat brandbare voorwerpen niet in de buurt van de lucht-uitlaat zijn opgeslagen of gemonteerd. De afstand moet minstens 50 cm bedragen.
- Grijp niet in ventilatie-uitlaten en steek geen vreemde voorwerpen in de airco dakunit.
- Bij brand maakt u het bovenste deksel van de airco dakunit **niet** los, maar gebruikt u goedgekeurde blusmiddelen. Gebruik geen water om te blussen.

LET OP!

- Bij een aangebouwde airco dakunit mag u in geen geval met uw camper de wasstraat inrijden.
- Informeer bij de voertuigfabrikant of door de montage van de airco dakunit (opbouwhoogte 235 mm) een inspectie (volgens § 19 StVZO) of een wijziging van de vermelding van de voertuighoogte in uw voertuigpapieren vereist is.
  - FreshJet 1100, 1700, 2200: Opbouwhoogte 225 mm
  - FreshJet 3200: Opbouwhoogte 248 mm
- Als er storingen in het koelmiddelcircuit van de airco dakunit optreden, moet de unit door een gespecialiseerde firma gecontroleerd en naar behoren gerepareerd worden. Het koelmiddel mag in geen geval in de vrije lucht worden afgelaten.

2.2 Veiligheid bij het gebruik van het toestel

WAARSCHUWING!

- Onderbreek bij werkzaamheden aan het toestel altijd de stroomtoevoer.

LET OP!

- De airco dakunit is niet geschikt voor gebruik in landbouw- en bouwmachines.
- Gebruik het toestel alleen als de behuizing en de leidingen onbeschadigd zijn.

3 Doelgroep van deze handleiding

Deze gebruiksaanwijzing is bestemd voor de gebruiker van de airco dakunit.

4 Omvang van de levering

FreshJet 1100

Omschrijving	Artikelnummer
Airco dakunit Dometic FreshJet 1100	9105306654 9105306655
Montagehandleiding	
Gebruiksaanwijzing	

FreshJet 1700

Omschrijving	Artikelnummer
Airco dakunit Dometic FreshJet 1700 met verwarming	9105306656 9105306658
Montagehandleiding	
Gebruiksaanwijzing	

FreshJet 2200

Omschrijving	Artikelnummer
Airco dakunit Dometic FreshJet 2200	
met verwarming en Soft Start	9105306511
	9105306515
met verwarming, zonder softstart	9105306512
zonder verwarming en zonder softstart	9105306513
Montagehandleiding	
Gebruiksaanwijzing	

FreshJet 3200

Omschrijving	Artikelnummer
Airco dakunit Dometic FreshJet 3200	
met warmtepomp en softstart	9105306660
	9105306659
Montagehandleiding	
Gebruiksaanwijzing	

Luchtuitlaateenheid

Omschrijving	Artikelnummer
Chillout ADB	9105306662
ADB	9105306664

5 Toebehoren

Als toebehoren verkrijgbaar (niet bij de levering inbegrepen):

Omschrijving	Artikelnummer
DC-uitbreidingsset DC-Kit1 (alleen FJ1100)	9100300003
DC-uitbreidingsset DC-Kit2 (alleen FJ1100, 1700, 2200)	9100300001
DC-uitbreidingsset DC-Kit3 (alleen FJ1100, 1700, 2200)	9100300002
DC-uitbreidingsset DC-Kit4 (FJ1100, 1700, 2200, 3200)	9100300044
DC-uitbreidingsset DC-Kit5 (alleen FJ1100, 1700, 2200)	9100300073
DC-uitbreidingsset DC-Kit6 (FJ1100, 1700, 2200, 3200)	9100300074

INSTRUCTIE
Met een DC-uitbreidingsset (toebehoren) kan de airco dakunit Dometic FreshJet ook tijdens het rijden worden gebruikt.

6 Gebruik volgens voorschriften

De airco dakunit Dometic FreshJet uitsluitend bedoeld voor campers, caravans en andere voertuigen met woonruimte. Hij is **niet** geschikt voor huizen of woningen.

De airco dakunit is **niet** geschikt voor de installatie in bouwmachines, landbouwmachines of vergelijkbare werktoestellen. Bij te sterke trillingen kan het toestel niet goed functioneren.

De werking van de airco dakunit is gegarandeerd voor temperaturen tussen 0 °C en 52 °C.

7 Technische beschrijving

Da airco dakunit voert koele ontvochtigde lucht zonder stof en vuil toe aan de binnenruimte.

In de luchtuitlaat geïntegreerde, dimbare leds zorgen voor aangenaam licht (niet bij alle modellen beschikbaar).

De airco dakunit wordt met de afstandsbediening geregeld.

INSTRUCTIE
De airco dakunit is in staat de temperatuur in de binnenruimte van het voertuig tot op een bepaalde waarde te doen dalen. De te bereiken temperatuur bij het koelen hangt af van het voertuigtype, de omgevingstemperatuur en het koelvermogen van uw airco dakunit.
Onder een buitentemperatuur van 16 °C koelt de airco dakunit niet meer. Gebruik in dit geval alleen nog de klimaatmodus „Circulatie" ((⛐)).

De dakairco is tegen overspanning beveiligd. Als de voedingsspanning boven 265 V stijgt, schakelt de dakairco uit. Normaal bedrijf wordt voortgezet, als de voedingsspanning weer binnen het toegestane bereik is.

7.1 Componenten

Het koelcircuit van de airco dakunit bestaat uit deze hoofdcomponenten (fig. **1**, page 3):

- **Compressor** (**1**)
  De compressor zuigt het gebruikte koelmiddel aan en comprimeert het. Op die manier wordt de druk en daarmee ook de temperatuur van het koelmiddel verhoogd.
- **Condensor** (**2**)
  De ingebouwde condensor functioneert als een koeler of warmtewisselaar. De voorbijstromende lucht neemt warmte op, het hete koelmiddelgas koelt af en wordt vloeibaar.
- **Verdamper** (**3**)
  De verdampers koelen de voorbijstromende lucht af en ontvochtigen deze. Het koelmiddel neemt warmte op en verdampt.
- **Ventilator (4)**
  De afgekoelde lucht wordt in de binnenruimte van het voertuig door de ventilator via een luchtunit verdeeld.

Overzicht van de componenten:

- FreshJet 1100: fig. **10**, page 11.
- FreshJet 1700: fig. **11**, page 12
- FreshJet 2200 (ook voor modellen met verwarming en Soft Start): fig. **12**, page 13
- FreshJet 3200: fig. **13**, page 14
- Luchtuitlaateenheid Chillout ADB: fig. **14**, page 15
- Luchtuitlaateenheid ADB: fig. **15**, page 15

7.2 Bedieningspaneel

Aan de luchtunit van de airco dakunit bevindt zich het bedieningspaneel (fig. **2**, page 4).

Het bevat de volgende bedienings- en displayelementen:

Nr.	Verklaring	
1	Status-LED	
	brandt niet:	De airco dakunit is uitgeschakeld
	brandt oranje:	De airco dakunit staat in de stand-by-modus
	brandt groen:	De airco dakunit is ingeschakeld
	knippert groen:	**Alleen bij modellen met warmtepomp:** Airco dakunit bereidt het verwarmen voor of ontdooien is actief.
	knippert groen/oranje:	Dakairco is in wintermodus
	brandt rood:	Alleen als de installatie ook op 12 V⎓ is aangesloten: De voedingsspanning van 230 V~ is niet beschikbaar.
	knippert rood:	Overspanning De dakairco werkt in normaal bedrijf, als de voedingsspanning weer binnen het toegestane bereik is.
	knippert langzaam rood:	Functiestoring van de inwendige temperatuursensor E1
	knippert snel rood:	Functiestoring van de uitwendige temperatuursensor E2
2	Toets ⏻	Schakelt de airco dakunit in, uit of in de stand-by-modus Door het lang indrukken van de toets wordt de automatische modus ingeschakeld.
3	Toets 💡	Schakelt de verlichting in of uit of dimt de verlichting. Is alleen actief, als de airco dakunit is ingeschakeld of in de stand-by-modus staat.
4	IR-ontvanger voor de afstandsbediening	

7.3 Afstandsbediening

Alle instellingen aan het toestel (bijvoorbeeld temperatuurinstelling, timer-programmering) worden via de afstandsbediening aan de airco dakunit doorgegeven.

De volgende bedienings- en displayelementen staan op de afstandsbediening ter beschikking (fig. **3**, page 5):

Nr.	Toelichting
1	**Digitale display**: geeft het volgende weer: • tijd • Gewenste ruimtetemperatuur (instelwaarde) in °C of °F • Werkelijke ruimtetemperatuur • Klimaatmodus • Ventilatorstand • Symbolen voor actieve extra functies • Batterijstatus
2	Toets ⏻: Airco en afstandsbediening inschakelen of in stand-bymodus schakelen
3	Toets : Ventilatorstand selecteren
4	Toets **MODE**: Klimaatmodus selecteren
5	Toets : de sleep-functie activeren. Met de sleep-functie wordt het instelpunt automatisch gewijzigd, om een aangename slaaptemperatuur te garanderen.
6	Toets : Eén keer indrukken: Toont de actuele temperatuur van de binnenruimte (symbool wordt weergegeven). Nogmaals indrukken: Geeft de ingestelde temperatuur weer.
7	Toets : „I feel"-functie activeren. Met de „I feel"-functie wordt de ingestelde temperatuur-waarde elke 10°minuten aan de temperatuur die de afstandsbediening meet aange-past.
8	Toets **°C/°F**: Temperatuureenheid tussen Celsius (°C) en Fahrenheit (°F) omschakelen

Nr.	Toelichting
9	Toets ⏲: Timer programmeren en tijd instellen
10	Toets **SET**: Gegevens bevestigen en opslaan
11	Toets 💡: Licht van de dakairco in- of uitschakelen en dimfunctie activeren. De toets 💡 is ook bij een uitgeschakelde afstandsbediening actief.
12	Toets **+**: waarde verhogen
13	Toets **–**: Waarde verlagen
14	Symbool 🔋 (batterijen leeg) Wordt weergegeven, als de batterijen van de afstandsbediening leeg zijn. Vervang in dit geval de batterijen, zie chapter "De batterijen van de afstandsbediening vervangen" on page 244.
15	Symbool (waarden verzenden) Verschijnt kort, als de afstandsbediening waarden naar de airco stuurt.

7.4 Klimaatmodi

De airco dakunit beschikt over de volgende klimaatmodi:

Klimaatmodus	Display-melding	Verklaring
Automatische modus	**A**	U legt de temperatuur vast, de dakairco realiseert door koelen of verwarmen (alleen voor modellen met verwarming) deze temperatuur in de binnenruimte en regelt het benodigde ventilatorvermogen. In deze modus is de toets inactief.
Koelen		U legt de temperatuur en het ventilatorvermogen vast, de airco dakunit koelt de binnenruimte tot deze temperatuur.
Verwarmen		**Alleen voor modellen met verwarming** U legt de temperatuur en het ventilatorvermogen vast, de dakairco verwarmt de binnenruimte tot deze temperatuur.
Circulatie		U legt de ventilatorstand vast, de airco dakunit blaast koude lucht (gekoelde circulatielucht) in de binnenruimte.
Luchtontvochtiging		U legt de temperatuur vast, de airco dakunit koelt de binnenruimte tot deze temperatuur, regelt het benodigde ventilatorvermogen en ontvochtigt de binnenruimte (circulatiefunctie). In deze modus is de toets inactief.

7.5 Extra functies

De airco dakunit biedt de volgende extra functies:

Extra functie	Display-melding	Verklaring
Timer		De airco dakunit wordt op het ingestelde tijdstip ingeschakeld.
		De airco dakunit wordt op het ingestelde tijdstip uitgeschakeld.
		De airco dakunit wordt op de ingestelde tijdstippen in- en weer uitgeschakeld.
Sleep		De ingestelde temperatuur wordt na een uur met 1 °C en na twee uur met 2 °C gewijzigd om een aangename slaaptemperatuur te garanderen.
I feel		De afstandsbediening meet de ruimtetemperatuur en geeft de gemeten waarde om de 10 minuten door aan de airco dakunit. De airco dakunit past de gewenste temperatuur aan deze gemeten waarde aan.
Wintermodus		De wintermodus voorkomt dat zich tijdens de winterpauze ijs in het voertuig vormt. De wintermodus wordt door groen/oranje knipperen van de led weergegeven.

8 Voor het eerste gebruik

Controles voor de ingebruikneming

Let a.u.b. op het volgende voordat u de airco dakunit inschakelt:

➤ Controleer of voedingsspanning en -frequentie overeenkomen met de waarden in de technische gegevens, zie page 249.

➤ Zorg ervoor dat zowel de luchtaanzuigopening als de luchtverdelers vrij zijn. Alle ventilatieroosters moeten altijd vrij zijn om een optimale capaciteit van de airco dakunit te garanderen.

VOORZICHTIG! Gevaar voor verwonding!
Steek geen vingers of voorwerpen in de luchtverdelers of het aanzuigrooster.

De tijd instellen

➤ Stel de actuele tijd in: zie chapter “Tijd instellen” on page 244.

Afstandsbediening instellen

➤ Plaats de batterij (zie chapter “De batterijen van de afstandsbediening vervangen” on page 244).

✓ Het display toont gedurende 5 seconden alle symbolen.

➤ Druk tijdens deze 5 seconden gelijktijdig op de toets en de toets .

✓ Het display toont het standaard-modelnummer.

➤ Druk binnen 3 seconden gelijktijdig op de toets **+** en toets **–** om het modelnummer te selecteren:
- FreshWell 3000: 02
- FreshJet: 07
- FreshLight: 11

✓ Het display toont gedurende 5 seconden alle symbolen.

✓ De afstandsbediening is bedrijfsklaar.

9 De airco dakunit bedienen

9.1 Essentiële instructies voor de bediening

De airco dakunit heeft vier bedrijfsmodi:

Bedrijfsmodus	Kenmerken
Uit	De airco dakunit is uitgeschakeld, de afstandsbediening is inactief.
Stand-by	De airco dakunit is gebruiksklaar en kan met de afstandsbediening worden ingeschakeld. De lampen kunnen worden gebruikt.
Aan	De airco dakunit klimatiseert de binnenruimte.
Wintermodus	De dakairco werkt in een bijzondere verwarmingsmodus die bij een temperatuur van 7 °C start en stopt, als de temperatuur boven 10 °C stijgt. De wintermodus voorkomt dat zich tijdens de winterpauze ijs in het voertuig vormt.

Op het **bedieningspaneel** kunt u

- de dakairco in- en uitschakelen alsmede naar de stand-bymodus of wintermodus wisselen
- de verlichting in- en uitschakelen en dimmen

Met de **afstandsbediening** kunt u

- de airco dakunit vanuit de stand-by-modus inschakelen en weer in de stand-by-modus schakelen.
- de verlichting in- en uitschakelen en dimmen.
- instellingen uitvoeren.
- extra functies selecteren.

9.2 De afstandsbediening gebruiken

U kunt de airco dakunit met de afstandsbediening op twee manieren bedienen:

- U kunt de waarden direct bij het instellen naar de airco dakunit versturen.
- U kunt eerst alle waarden op de afstandsbediening vastleggen en vervolgens collectief naar de airco dakunit versturen.

De waarden direct bij het instellen versturen

De afstandsbediening **moet** bij het bedienen op de IR-ontvanger (fig. **2** 4, page 4) aan het bedieningspaneel zijn gericht.

Na het indrukken van een toets wordt de waarde direct naar de airco dakunit verstuurd. De airco dakunit bevestigt de ontvangst van de gegevens met een hoge toon.

De waarden eerst vastleggen en collectief naar de airco dakunit versturen

De afstandsbediening **mag** bij het bedienen **niet** op de IR-ontvanger (fig. **2** 4, page 4) aan het bedieningspaneel gericht zijn.

Leg de gewenste waarden op de afstandsbediening vast. Wanneer u alle instellingen heeft uitgevoerd, richt u de afstandsbediening op de IR-ontvanger aan het bedieningspaneel en drukt u op de toets **SET**. Daardoor worden de gegevens opnieuw naar de airco dakunit verstuurd. De airco dakunit bevestigt de ontvangst van de gegevens met een hoge toon.

Alleen de afstandsbediening in de stand-by-modus schakelen of inschakelen

In stand-by geeft het display van de afstandsbediening alleen de tijd weer.

Wanneer de afstandsbediening niet op de IR-ontvanger (fig. **2** 4, page 4) aan het bedieningspaneel is gericht, kunt u de afstandsbediening apart van de airco dakunit in de stand-by-modus schakelen of inschakelen:

➤ Druk op de toets ⏻.

9.3 Instructie voor een beter gebruik

Wanneer u de volgende instructies in acht neemt, optimaliseert u de werking van uw airco dakunit:

- Verbeter de warmte-isolatie van het voertuig door de opening af te dichten en de vensters met reflecterende (rol)gordijnen te bedekken.
- Nadat het voertuig lange tijd aan zonlicht is blootgesteld: gebruik de airco dakunit eerst bij geopende vensters een tijd lang in de klimaatmodus „circulatie" (), voordat de klimaatmodus „koelen" () wordt ingeschakeld.
- Vermijd in de klimaatmodus „koelen" () het onnodig openen van deuren en vensters.
- Selecteer een geschikte temperatuur en vent.-stand.
- Stel de luchtverdelers zinvol af.
- Let erop dat de luchtverdelers en aanzuigroosters niet door doeken, papier of andere voorwerpen afgedekt zijn.

9.4 De airco dakunit in- en uitschakelen

INSTRUCTIE
Na het inschakelen wordt de airconditioning met de waarden gestart die als laatste ingesteld waren.

Met het bedieningspaneel

De afbeelding geeft weer hoe u de airco dakunit met het bedieningspaneel inschakelt, uitschakelt of in de stand-by-modus kunt schakelen. Druk hiervoor op de toets ⏻, zoals weergegeven in de afbeelding:

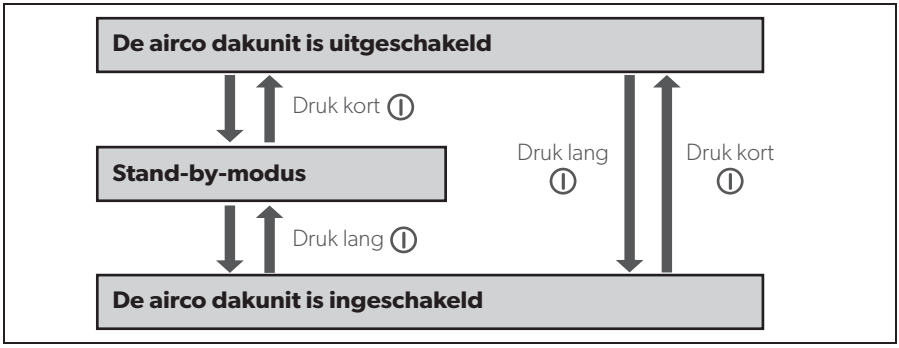

Voorbeeld: de airco dakunit staat in de stand-by-modus. De unit moet worden uitgeschakeld.

➤ Druk kort op de toets ⏻.

✓ De airco dakunit is uitgeschakeld.

Met de afstandsbediening

INSTRUCTIE

- Om de airco dakunit met de afstandsbediening te kunnen bedienen, moet de airco dakunit in de stand-by-modus staan of ingeschakeld zijn.
- Met de afstandsbediening kunt u de airco dakunit vanuit de stand-by-modus inschakelen en weer in de stand-by-modus schakelen.
  Druk hiervoor op de toets ⏻.
- Alleen bij modellen met verwarming:
  Als u de dakairco vanuit de klimaatmodus „verwarmen" (☼) met de afstandsbediening uitschakelt, werkt de ventilator nog een paar minuten door om te voorkomen dat het toestel opwarmt. De LED knippert oranje. Met de toets ⏻ op het bedieningspaneel kunt u de dakairco volledig uitschakelen.

9.5 De klimaatmodus selecteren

➤ Selecteer met de toets **MODE** de gewenste klimaatmodus, zie chapter "Klimaatmodi" on page 231.

✓ De airco dakunit bevestigt de ontvangst van de waarden met een hoge toon.

✓ De airco dakunit wordt in de geselecteerde klimaatmodus geschakeld.

9.6 De vent.-stand handmatig selecteren

De ventilator regelt de sterkte van de luchttoevoer.

In de klimaatmodi „koelen" (❄) en „circulatie" (🌀) kan de vent.-stand handmatig worden geselecteerd. In de overige klimaatmodi regelt de airco dakunit de vent.-stand automatisch.

Displaymelding	Verklaring
	lage vent.-tand **niet** beschikbaar in klimaatmodus „Verwarmen" (☼)
	middelste vent.-stand
	hoge vent.-stand
	maximale vent.-stand
A	Automatische modus, alleen in de klimaatmodi „koelen" (❄), „Verwarmen" (☼) en „ontvochtigen" (💧) beschikbaar.

➤ Selecteer met de toets (🌀) de gewenste vent.-stand.

✓ De airco dakunit bevestigt de ontvangst van de waarden met een hoge toon.

✓ De vent.-stand is opnieuw ingesteld.

9.7 De temperatuur instellen

Klimaatmodus „koelen"

In de klimaatmodi „automatisch" (**A**), „koelen" (❄) en „ontvochtigen" (💧) kunt u via de afstandsbediening een temperatuur tussen 16 °C en 31 °C vastleggen.

➤ Selecteer de gewenste temperatuur met de toets **+** of **–**.

✓ De airco dakunit bevestigt de ontvangst van de waarden met een hoge toon.

✓ De temperatuur is in de airco dakunit ingesteld.

Klimaatmodus „verwarmen" (alleen voor modellen met verwarming)

In de klimaatmodi „automatisch" (**A**) en „verwarmen" (☼) kunt u via de afstandsbediening een temperatuur tussen 16 °C en 31 °C vastleggen.

➤ Selecteer de gewenste temperatuur met de toets **+** of **–**.

✓ De airco dakunit bevestigt de ontvangst van de waarden met een hoge toon.

✓ De temperatuur is in de airco dakunit ingesteld.

9.8 De luchtverdelers instellen

De luchttoevoer in de binnenruimte van het voertuig kan worden geregeld via de stand van de luchtverdelers (fig. **4**, page 6):

➤ **Chillout ADB:** Draai de lamellen (**1**) van de luchtsproeiers middels het instelwiel (**2**) in de gewenste richting.

➤ **ADB:** Draai de lamellen (**1**) van de luchtsproeiers onafhankelijk van elkaar middels de instelwielen (**2**, **3**, **4**) in de gewenste richtingen. De luchtstroom kan zowel naar rechts als naar links, en richting plafond en bodem worden ingesteld. Gebruik de schuif (**5**) om de lucht meer naar voren of naar achteren te verdelen.

9.9 De timer programmeren

Met de timerfunctie kunt u een gewenste periode voor de airconditioning instellen. Daarbij kunt u alleen het inschakeltijdstip of alleen het uitschakeltijdstip of beide waarden vastleggen.

INSTRUCTIE
Wordt bij de timerprogrammering gedurende 15 seconden geen enkele toets op de afstandsbediening ingedrukt, dan gaat de afstandsbediening terug naar de startmodus.

➤ Selecteer voor de programmering van de timer de klimaatmodus en alle gewenste waarden (bijvoorbeeld temperatuur).

Het inschakeltijdstip instellen

➤ Druk één keer op de toets ⏲.

✓ Het symbool **ON** (8:00 ON) op het display van de afstandsbediening knippert.

➤ Stel moet de toets **+** of **–** het tijdstip in waarop de airco dakunit moet worden ingeschakeld.

➤ Druk op de toets **SET** om de waarde naar de airco dakunit te versturen.

✓ Het inschakeltijdstip in de airco dakunit is ingesteld.
De airco dakunit start op het ingestelde tijdstip met de geselecteerde klimaatmodus.

➤ Schakel de airco dakunit in de stand-by-modus.

Het uitschakeltijdstip instellen

➤ Druk twee keer op de toets ⏲.

✓ Het symbool **OFF** (20:00 OFF) op het display van de afstandsbediening knippert.

➤ Stel met de toets **+** of **–** het tijdstip in waarop de airco dakunit moet worden uitgeschakeld.

➤ Druk op de toets **SET** om de waarde naar de airco dakunit te versturen.

✓ Het uitschakeltijdstip in de airco dakunit is ingesteld.
De airco dakunit werkt tot het ingestelde tijdstip met de geselecteerde klimaatmodus.

De inschakel- en uitschakeltijdstippen instellen

➤ Druk drie keer op de toets ⏲.

✓ Het symbool **ON** (8:00 ON) op het display van de afstandsbediening knippert. Het symbool **OFF** (20:00 OFF) is zichtbaar.

➤ Stel moet de toets **+** of **–** het tijdstip in waarop de airco dakunit moet worden ingeschakeld.

➤ Druk nogmaals op de toets ⏲.

✓ Het symbool **OFF** (20:00 OFF) op het display van de afstandsbediening knippert.

➤ Stel met de toets **+** of **–** het tijdstip in waarop de airco dakunit moet worden uitgeschakeld.

➤ Druk op de toets **SET** om de waarde naar de airco dakunit te versturen.

✓ Het inschakeltijdstiop en het uitschakeltijdstip in de airco dakunit zijn ingesteld. De airco dakunit start op het ingestelde tijdstip met de geselecteerde klimaatmodus en blijft tot het als tweede ingestelde tijdstip werken.

➤ Schakel de airco dakunit in de stand-by-modus.

De timerprogrammering annuleren

Wanneer u de timer heeft geprogrammeerd, kunt u deze als volgt annuleren:

➤ Druk vier keer op de toets ⏲.

✓ Het symbool voor de timer gaat uit.

✓ De programmering is geannuleerd.

9.10 Sleep-functie activeren

INSTRUCTIE

De sleep-functie is in modus „Circulatie" (🌀) gedeactiveerd.

Bij geactiveerde sleep-functie wordt de ingestelde temperatuur na een uur met 1 °C en na twee uur met 2 °C gewijzigd om een aangename slaaptemperatuur te garanderen.

➤ Stel de gewenste temperatuur in (zie chapter "De temperatuur instellen" on page 239).

➤ Druk op de toets ☾.

✓ Het symbool ☾ verschijnt op het display.
De sleep-functie is geactiveerd.

➤ Druk opnieuw op de toets ☾ om de sleep-functie te deactiveren.

INSTRUCTIE
Door indrukken van de toets **MODE** wordt de sleep-functie gedeactiveerd.

9.11 Extra functie „I feel" instellen

Bij deze functie meet de afstandsbediening de ruimtetemperatuur en geeft de gemeten waarde om de 10 minuten door aan de dakairco. De dakairco past de insteltemperatuur aan deze meetwaarde aan. De functie „I feel" is alleen actief, als de temperatuur tussen +18 °C en +29 °C ligt.

➤ Druk op de toets .

✓ Het symbool verschijnt op het display.
De functie „I feel" is geactiveerd.

➤ Leg de afstandsbediening zo neer dat deze naar de IR-ontvanger (fig. **2** 4, page 4) naar het bedieningspaneel is gericht. Anders kunnen de waarden niet naar de dakairco worden verstuurd.

INSTRUCTIE
De afstandsbediening mag zich niet in een gedeelte van de ruimte bevinden dat duidelijk warmer of kouder is dan de gemiddelde ruimtetemperatuur. De afstandsbediening mag bijvoorbeeld niet in de zon of voor de dakairco liggen.

Als de temperatuur boven +29 °C stijgt of onder +18 °C daalt, wordt de functie „I feel" gedeactiveerd.

✓ Het symbool knippert drie keer op het display en wordt dan uitgeschakeld.

9.12 Licht bedienen (alleen bij bepaalde modellen)

Het licht van de dakairco kan worden gedimd. Ze worden met de als laatst ingestelde helderheidswaarde ingeschakeld.

INSTRUCTIE

De toets op de afstandsbediening is ook actief, als de afstandsbediening is uitgeschakeld.

De verlichting aan het bedieningspaneel in-/uitschakelen

➤ Druk kort op de toets om het licht in of uit te schakelen.

De verlichting aan het bedieningspaneel dimmen

➤ Druk op de toets° tot het licht tot de gewenste helderheid gedimd is.

De verlichting met de afstandsbediening in-/uitschakelen

➤ Druk op de toets om het licht in of uit te schakelen.

✓ Het symbool wordt op het display weergegeven als het licht in **in**geschakeld.

De verlichting met de afstandsbediening dimmen

➤ Druk gedurende 2 s op de toets .

✓ Het symbool knippert op het display.

➤ Druk op de toets **–** of **+** tot het licht tot de gewenste helderheid gedimd is.
U kunt het licht tot 20%, 40%, 60%, 80% en 100% dimmen.

➤ Druk opnieuw op de toets om de dimfunctie in of uit te schakelen.

✓ Het symbool brandt.

9.13 De batterijen van de afstandsbediening vervangen

Vervang de batterijen wanneer op het display het symbool verschijnt.

Het batterijvak bevindt zich aan de achterzijde van de afstandsbediening.

➤ Druk het deksel van het batterijvak iets in en schuif hem in de richting van de pijl open.

➤ Plaats de nieuwe batterijen (2 x type AAA), zoals weergegeven in het batterijvak in de afstandsbediening.

➤ Sluit het deksel van het batterijvak.

Bescherm het milieu!
Batterijen horen niet thuis in het huishoudelijke afval.
Lever uw lege batterijen bij de dealer of bij een verzamelpunt in.

9.14 Tijd instellen

De afstandsbediening heeft voor de timerprogrammering de actuele tijd nodig. De tijd wordt op het display van de afstandsbediening weergegeven.

Voor het instellen van de tijd voert u de volgende stappen uit:

INSTRUCTIE
Wanneer bij het instellen van de tijd gedurende ca. 10 seconden geen enkele toets op de afstandsbediening ingedrukt wordt, dan gaat de afstandsbediening terug naar de startmodus.

➤ Druk lang op de toets om de modus voor het instellen van de tijd te openen.

✓ De tijd op het display van de afstandsbediening knippert.

➤ Stel met de toets **+** of **–** de actuele tijd in.
Druk langer dan 2 s op de toets **+** of **–** om de tijd sneller voor- of achteruit in te stellen.

➤ Druk op de toets **SET** om de tijd te bevestigen.

9.15 Wintermodus instellen

Activeren van de wintermodus voorkomt dat zich tijdens de winterpauze in het voertuig ijs vormt. De wintermodus is een bijzondere verwarmingsmodus die bij een temperatuur van 7 °C start en stopt, als de temperatuur boven 10 °C stijgt.

➤ Druk op de beide toetsen van het bedieningspaneel 5°s om de wintermodus te activeren. om de

✓ De led knippert groen/oranje.

✓ Alle andere functies zijn gedeactiveerd.

➤ Om de wintermodus te deactiveren drukt u op de toets ⏻ van het bedieningspaneel waardoor de airco wordt uitgeschakeld.

10 De airco dakunit reinigen

LET OP! Gevaar voor beschadiging!

- Reinig de airco dakunit niet met een hogedrukreiniger. Binnendringend water kan de airco dakunit beschadigen.
- Gebruik geen scherpe of harde voorwerpen of reinigingsmiddelen bij de reiniging, omdat de airco dakunit hierdoor beschadigd kan raken.
- Gebruik voor de reiniging van de airco dakunit alleen water met een mild reinigingsmiddel. Gebruik in geen geval benzine, diesel of oplosmiddelen.

➤ Reinig de behuizing van de airco dakunit en de luchtunit af en toe met een vochtige doek.

➤ Verwijder regelmatig bladeren en ander vuil van de ventilatieopeningen (fig. **5** 1, page 7) op de airco dakunit. Zorg ervoor dat u hierbij de lamellen in de airco dakunit niet beschadigt.

➤ Reinig de afstandsbediening af en toe met een licht vochtige doek. Voor de reiniging van het display kunt u het beste een brillenpoetsdoekje gebruiken.

11 De airco dakunit onderhouden

WAARSCHUWING!
Andere onderhoudswerkzaamheden dan die hier worden beschreven, mogen alleen door vakmensen worden uitgevoerd die bekend zijn met de gevaren bij het gebruik van koelmiddelen en airco's alsmede de betreffende voorschriften. Door ondeskundige onderhoudswerkzaamheden kunnen grote gevaren ontstaan.

Inteval	Controle/onderhoud
Regelmatig	Condenswaterafvoeren controleren: ➤ Controleer of de condenswaterafvoeren (fig. 6 1, page 7) aan de zijkanten van de airco dakunit vrij zijn en of het betreffende condenswater kan wegstromen.
Regelmatig	Filter van de luchtroosters reinigen (fig. 7, page 8): ➤ Verwijder de afdekking (**1**) van het filter handmatig. ➤ Verwijder het filter (**2**). ➤ Reinig het filter (**2**) met een reinigingsmiddeloplossing en laat hem drogen. ➤ Plaats het droge filter (**2**) terug. ➤ Plaats de afdekking (**1**) terug.
Eén keer per jaar	Profielafdichtingen controleren: ➤ Controleer de profielafdichting van de airco dakunit naar het voertuigdak op scheuren en andere beschadigingen.
Eén keer per jaar	Onderhoudsbeurt aan de warmtewisselaars laten uitvoeren: ➤ Laat een onderhoudsbeurt aan de warmtewisselaars van de airco dakunit door een gespecialiseerde werkplaats uitvoeren.
Eén keer per jaar	Actieve-koolfilter vervangen (fig. 7, page 8): ➤ Verwijder de afdekking (**1**) van het filter handmatig. ➤ Verwijder het filter (**2**). ➤ Verwijder het actieve-koolfilter (**3**). ➤ Reinig het filter (**2**) met een reinigingsmiddeloplossing en laat hem drogen. ➤ Plaats een nieuw actieve-koolfilter. ➤ Plaats het droge filter (**2**) terug. ➤ Plaats de afdekking (**1**) terug.

12 Storingen verhelpen

Storing	Oorzaak	Oplossing
De airco dakunit schakelt steeds uit	De ijssensor heeft geschakeld.	Buitentemperatuur is te laag of alle luchtverdelers zijn gesloten.
Geen koelvermogen	De airco dakunit is niet op koelen ingesteld.	➤ Stel de airco dakunit in op koelen.
	De omgevingstemperatuur is hoger dan 52 °C.	De airco dakunit is slechts voor een omgevingstemperatuur tot 52 °C ontworpen.
	De ingestelde temperatuur is hoger dan de ruimtetemperatuur.	➤ Selecteer een lagere temperatuur.
	De omgevingstemperatuur is lager dan 16 °C.	De airco dakunit is uitsluitend ontworpen voor een omgevingstemperatuur vanaf 16 °C.
	Eén van de temperatuursensoren is defect.	➤ Neem contact op met een geautoriseerde werkplaats.
	De verdamperventilator is beschadigd.	
	De condensorventilator is beschadigd.	
Slecht luchtvermogen	De luchtaanzuiging is verstopt.	➤ Verwijder bladeren en ander vuil van de ventilatielamellen op de airco dakunit.
	De ventilator is defect.	➤ Neem contact op met een geautoriseerde werkplaats.
Waterlekken in het voertuig	De afvoeropeningen voor condenswater zijn verstopt.	➤ Reinig de afvoeropeningen voor condenswater.
	De afdichtingen zijn beschadigd.	➤ Neem contact op met een geautoriseerde werkplaats.
De airco dakunit schakelt niet in	Er is geen voedingsspanning (230 V~) aanwezig.	➤ Controleer de spanningsvoorziening.
	De spanning is te laag (onder 200 V~). De spanningsomvormer is defect.	➤ Neem contact op met een geautoriseerde werkplaats.
	Eén van de temperatuursensoren is defect.	
	De elektrische beveiliging van de spanningsvoorziening is te laag.	➤ Controleer de elektrische beveiliging van de spanningsvoorziening.

Storing	Oorzaak	Oplossing
De airco dakunit schakelt niet uit	Eén van de temperatuursensoren is defect.	➤ Neem contact op met een geautoriseerde werkplaats.
	De elektrische beveiliging van de spanningsvoorziening is te laag.	➤ Controleer de elektrische beveiliging van de spanningsvoorziening.

13 Garantie

De wettelijke garantieperiode is van toepassing. Als het product defect is, neemt u contact op met een servicepartner in uw land (adressen, zie achterzijde van de handleiding).

Onze specialisten helpen u graag verder en bespreken het verdere verloop van de garantie met u.

14 Afvoer

Voorschriften voor milieubescherming en vakkundige afvoer

Alle organisaties moeten diverse maatregelen treffen om de invloed die hun activiteiten (fabricage, producten, service, enz.) op het milieu hebben, te herkennen, te beoordelen en te controleren.

Bij de te treffen maatregelen voor de herkenning van aanzienlijke effecten op het milieu dient rekening te worden gehouden met de volgende factoren:

- gebruik van grondstoffen en natuurlijke hulpbronnen
- emissies in de atmosfeer
- vrijkomen van vloeistoffen
- afvoer en recycling
- bodemverontreiniging

Om de gevolgen voor het milieu te minimaliseren, geeft de fabrikant hierna een aantal aanwijzingen waarmee een ieder rekening dient te houden die (om welke reden dan ook) tijdens de levensduur met het toestel te maken heeft.

- Het volledige verpakkingsmateriaal dient overeenkomstig de wettelijke voorschriften van het land waarin de afvoer plaatsvindt, te worden afgevoerd (bij voorkeur gerecycled).

- Alle productcomponenten dienen overeenkomstig de wettelijke voorschriften van het land waarin de afvoer plaatsvindt, te worden afgevoerd (bij voorkeur gerecycled).
- Voor de correcte afvoer moet het toestel naar een geautoriseerd recyclingcentrum worden gebracht, zodat is gegarandeerd dat alle recyclebare componenten worden hergebruikt en de overige materialen correct worden behandeld.
- Zorg er tijdens de installatie voor dat de ruimte voldoende is geventileerd, om te voorkomen dat er benauwde lucht ontstaat die schadelijk kan zijn voor de gezondheid van de bediener.
- Zorg er tijdens het gebruik en de onderhoudswerkzaamheden voor dat alle schadelijke afvalproducten (olie, vet e.d.) volgens de voorschriften worden afgevoerd.
- Houd het geluidsniveau ter beperking van de geluidsoverlast laag.

Aanvullende informatie over de correcte demontage van onze producten vindt u in de recycling-handleidingen op www.dometic.com.

➤ Laat het verpakkingsmateriaal indien mogelijk recyclen.

➤ Let er tijdens het gebruik en bij reparaties en onderhoudswerkzaamheden op dat het koelcircuit niet beschadigd wordt en het koelmiddel niet kan ontsnappen. Het werkt als broeikasgas en mag niet in het milieu terechtkomen.

Als u het product definitief buiten bedrijf stelt, vraagt u bij het dichtstbijzijnde recyclingcentrum of uw dealer naar de betreffende afvoervoorschriften.

➤ Voer het product uitsluitend af bij een geautoriseerd afvoerbedrijf overeenkomstig de geldende recyling- of afvoervoorschriften.

Bescherm uw milieu!
Accu's en batterijen horen niet thuis in het huishoudelijke afval.
Geef uw defecte of verbruikte of defecte accu's bij de leverancier of bij een verzamelpunt af.

15 Technische gegevens

Bevat gefluoreerde broeikasgassen

Hermetisch afgesloten apparatuur

	FreshJet 1100	**FreshJet 1700**
Artikelnr.:	9105306654 9105306655	9105306656 9105306658
Koelvermogen van de compressor:	1000 W	1700 W
Koelvermogen volgens ISO 5151:	850 W	1600 W
Verwarmingsvermogen:	–	800 W
Nominale ingangsspanning:	230 V~ / 50 Hz	
Stroomgebruik bij koelmodus: Benodigde zekering:	2,0 A 3 A	2,7 A 4 A
Stroomgebruik bij verwarmingsmodus: Benodigde zekering:	– –	3,5 A 4 A
Bedrijfstemperatuur:	0 °C tot +52 °C	
Koelmiddel:	R-134a	R-407c
Koelmiddelhoeveelheid:	0,280 kg	0,545 kg
CO_2-equivalent:	0,4004 t	0,96683 t
Aardopwarmingsvermogen (GWP):	1430	1774
Ventilator:	4 vent.-standen 1 automatische modus	
Beschermklasse:	IPX4	
Max. ruimte-inhoud van het voertuig (met geïsoleerde wanden):	16 m^3	20 m^3
Afmetingen l x b x h, fig. **8**, page 9:	787 x 562 x 225 mm (hoogte boven voertuigdak)	
Gewicht:	ca. 22,5 kg	ca. 29 kg
Keurmerk/certificaat:	CE	CE

	FreshJet 2200	
Artikelnr.:	9105306513	9105306511 9105306512 9105306515
Koelvermogen van de compressor:	2200 W	
Koelvermogen volgens ISO 5151:	2050 W	
Verwarmingsvermogen:	–	1200 W
Nominale ingangsspanning:	230 V~ / 50 Hz	
Stroomgebruik bij koelmodus: Benodigde zekering:	4,1 A 5 A	
Stroomgebruik bij verwarmingsmodus: Benodigde zekering:	– –	5,2 A 6 A
Bedrijfstemperatuur:	0 °C tot +52 °C	
Koelmiddel:	R-407c	
Koelmiddelhoeveelheid:	0,520 kg	
CO_2-equivalent:	0,92248	
Aardopwarmingsvermogen (GWP):	1774	
Ventilator:	4 vent.-standen 1 automatische modus	
Beschermklasse:	IPX4	
Max. ruimte-inhoud van het voertuig (met geïsoleerde wanden):	25 m^3	
Afmetingen l x b x h, fig. **8**, page 9:	787 x 562 x 225 mm (hoogte boven voertuigdak)	
Gewicht:	ca. 32 kg	
Keurmerk/certificaat:	CE	

	FreshJet 3200
Artikelnr.:	9105306660 9105306659
Koelvermogen van de compressor:	2800 W
Koelvermogen volgens ISO 5151:	2800 W
Verwarmingsvermogen:	3300 W
Nominale ingangsspanning:	230 V~ / 50 Hz
Stroomgebruik bij koelmodus: Benodigde zekering:	5,7 A 10 A
Stroomgebruik bij verwarmingsmodus: Benodigde zekering:	5,9 A 10 A
Bedrijfstemperatuur:	0 °C tot +52 °C
Koelmiddel:	R-410a
Koelmiddelhoeveelheid:	0,735 kg
CO_2-equivalent:	1,53468 t
Aardopwarmingsvermogen (GWP):	2088
Ventilator:	4 vent.-standen 1 automatische modus
Beschermklasse:	IPX4
Max. ruimte-inhoud van het voertuig (met geïsoleerde wanden):	32 m^3
Afmetingen l x b x h, fig. **9**, page 10:	980 x 650 x 248 mm (hoogte boven voertuigdak)
Gewicht:	ca. 36 kg
Keurmerk/certificaat:	CE

Læs denne vejledning omhyggeligt igennem før ibrugtagning, og gem den. Giv den til brugeren, hvis du giver produktet videre.

Indholdsfortegnelse

1 Forklaring af symbolerne 254

2 Sikkerhedshenvisninger 255
2.1 Grundlæggende sikkerhed 255
2.2 Sikkerhed under anvendelse af apparatet 256

3 Målgruppe for denne vejledning 256

4 Leveringsomfang 257

5 Tilbehør 258

6 Korrekt brug 259

7 Teknisk beskrivelse 259
7.1 Komponenter 260
7.2 Betjeningspanel. 261
7.3 Fjernbetjening 262
7.4 Klimamoduser 264
7.5 Ekstrafunktioner. 265

8 Før første brug 266

9 Betjening af klimaanlægget til tagmontering 267
9.1 Grundlæggende henvisninger til betjeningen 267
9.2 Anvendelse af fjernbetjeningen 268
9.3 Henvisning vedr. bedre udnyttelse 269
9.4 Til- og frakobling af klimaanlægget til tagmontering. 269
9.5 Valg af klimamodus 270
9.6 Manuelt valg af blæsertrin. 271
9.7 Indstilling af temperaturen 271
9.8 Indstilling af luftdyserne 272
9.9 Programmering af timeren 272
9.10 Aktivering af sleep-funktionen 274
9.11 Indstilling af ekstrafunktion „I feel“ 274
9.12 Betjening af lamperne (kun ved bestemte modeller). 275
9.13 Udskiftning af fjernbetjeningens batterier 276
9.14 Indstilling af klokkeslættet. 276

9.15 Indstilling af vintermodus 277
10 Rengøring af klimaanlægget til tagmontering 277
11 Vedligeholdelse af klimaanlægget til tagmontering 278
12 Udbedring af fejl 279
13 Garanti 280
14 Bortskaffelse 280
15 Tekniske data 281

1 Forklaring af symbolerne

ADVARSEL!
Sikkerhedshenvisning: Manglende overholdelse kan medføre død eller alvorlig kvæstelse.

FORSIGTIG!
Sikkerhedshenvisning: Manglende overholdelse kan medføre kvæstelser.

VIGTIGT!
Manglende overholdelse kan medføre materielle skader og begrænse produktets funktion.

BEMÆRK
Supplerende informationer om betjening af produktet.

2 Sikkerhedshenvisninger

Producenten påtager sig intet ansvar for skader i følgende tilfælde:

- Beskadigelser på produktet på grund af mekanisk påvirkning og overspænding
- Ændringer på produktet uden udtrykkelig tilladelse fra producenten
- Anvendelse til andre formål end dem, der er beskrevet i vejledningen

Producenten hæfter især ikke for følgeskader, heller ikke for følgeskader, der kan opstå, hvis driften af standklimaanlægget svigter.

Overhold følgende grundlæggende sikkerhedsforanstaltninger ved brug af elektriske apparater for at beskytte mod:

- Elektrisk stød
- Brandfare
- Kvæstelser

2.1 Grundlæggende sikkerhed

ADVARSEL!

- **El-apparater er ikke legetøj**!
  Børn er ikke i stand til at vurdere farer, der udgår fra elektriske apparater. Lad ikke børn benytte elektriske apparater uden opsyn.
- Dette apparat kan anvendes af børn over 8 år og derudover af personer med begrænsede fysiske, sanse- eller mentale evner eller uden erfaring og/eller viden, hvis de er under opsyn eller blev instrueret i sikker brug af apparatet og forstår farerne, der følger heraf.
- Anvend kun apparatet til det formål, som det er bestemt til.
- Foretag ikke ændringer af apparatet eller ombygninger på det!
- Installation og vedligeholdelse af og reparationer på klimaanlægget til tagmontering må kun foretages af fagfolk, der kender farerne ved omgang med kølemidler og klimaanlæg og de pågældende forskrifter. Ved ukorrekte reparationer kan der opstå betydelige farer. Ved reparationer skal du henvende dig til serviceafdelingen i dit land (adresser på bagsiden).
- Anvend ikke klimaanlægget til tagmontering i nærheden af antændelige væsker eller i lukkede rum.
- Brændbare genstande må ikke placeres eller monteres, hvor luften strømmer ud. Afstanden skal være på min. 50 cm.

- Grib ikke i ventilationsudgange, og stik ikke fremmedlegemer ind i klimaanlægget til tagmontering.
- Løsn i tilfælde af brand **ikke** det øverste dæksel på klimaanlægget til tagmontering, men anvend tilladte brandslukningsmidler. Anvend ikke vand til slukning.

VIGTIGT!

- Når der er monteret et klimaanlæg til tagmontering, må autocamperen under ingen omstændigheder køres ind i vaskeanlæg.
- Kontakt køretøjsproducenten for at afklare, om køretøjets højde skal godkendes (iht. § 19 i den tyske lov om indregistrering af motorkøretøjer) og ændres i dine indregistreringspapirer, når klimaanlægget til tagmontering monteres.
  - FreshJet 1100, 1700, 2200: Karosserihøjde 225 mm
  - FreshJet 3200: Karosserihøjde 248 mm
- Hvis der opstår fejl i kølemiddelkredsløbet i klimaanlægget til tagmontering, skal klimaanlægget til tagmontering kontrolleres af fagfolk og repareres korrekt. Kølemidlet må under ingen omstændigheder lukkes ud i atmosfæren.

2.2 Sikkerhed under anvendelse af apparatet

ADVARSEL!

- Afbryd altid strømforsyningen ved arbejder på apparatet.

VIGTIGT!

- Klimaanlægget til tagmontering er ikke egnet til anvendelse i landbrugs- og entreprenørmaskiner.
- Anvend kun apparatet, hvis kabinettet og ledningerne er ubeskadigede.

3 Målgruppe for denne vejledning

Denne betjeningsvejledning henvender sig til brugeren af klimaanlægget til tagmontering.

4 Leveringsomfang

FreshJet 1100

Betegnelse	Artikelnummer
Klimaanlæg til tagmontering Dometic FreshJet 1100	9105306654 9105306655
Installationsvejledning	
Betjeningsvejledning	

FreshJet 1700

Betegnelse	Artikelnummer
Klimaanlæg til tagmontering Dometic FreshJet 1700 med opvarmning	 9105306656 9105306658
Installationsvejledning	
Betjeningsvejledning	

FreshJet 2200

Betegnelse	Artikelnummer
Klimaanlæg til tagmontering Dometic FreshJet 2200 med opvarmning og Soft Start med opvarmning, uden Soft Start uden opvarmning og uden Soft Start	 9105306511 9105306515 9105306512 9105306513
Installationsvejledning	
Betjeningsvejledning	

FreshJet 3200

Betegnelse	Artikelnummer
Klimaanlæg til tagmontering Dometic FreshJet 3200 med varmepumpe og Soft Start	9105306660 9105306659
Installationsvejledning	
Betjeningsvejledning	

Luftudstrømningsenhed

Betegnelse	Artikelnummer
Chillout ADB	9105306662
ADB	9105306664

5 Tilbehør

Kan fås som tilbehør (ikke indeholdt i leveringsomfanget):

Betegnelse	Artikelnummer
DC-udvidelsessæt DC-Kit1 (kun FJ1100)	9100300003
DC-udvidelsessæt DC-Kit2 (kun FJ1100, 1700, 2200)	9100300001
DC-udvidelsessæt DC-Kit3 (kun FJ1100, 1700, 2200)	9100300002
DC-udvidelsessæt DC-Kit4 (FJ1100, 1700, 2200, 3200)	9100300044
DC-udvidelsessæt DC-Kit5 (kun FJ1100, 1700, 2200)	9100300073
DC-udvidelsessæt DC-Kit6 (FJ1100, 1700, 2200, 3200)	9100300074

BEMÆRK
Med et DC-udvidelsessæt (tilbehør) kan klimaanlægget til tagmontering Dometic FreshJet også anvendes under kørslen.

6 Korrekt brug

Klimaanlægget til tagmontering Dometic FreshJet er udelukkende egnet til autocampere, campingvogne og andre køretøjer med boligrum. Den er **ikke** egnet til huse eller lejligheder.

Klimaanlægget til tagmontering er **ikke** egnet til installation i entreprenørmaskiner, landbrugsmaskiner eller lignende arbejdsudstyr. Ved for kraftig vibrationspåvirkning er en korrekt funktion ikke garanteret.

FreshJet's funktion er garanteret for temperaturer mellem 0 °C og 52 °C.

7 Teknisk beskrivelse

Klimaanlægget til tagmontering forsyner der indvendige rum med kølig, affugtet luft uden støv og snavs.

LED-lamper, der er intergreret i luftudstrømningsenheden og kan dæmpes, sørger for behageligt lys (står ikke til rådighed ved alle modeller).

Klimaanlægget til tagmontering styres med fjernbetjeningen.

BEMÆRK
Klimaanlægget til tagmontering er i stand til at sænke temperaturen i køretøjets indvendige rum til en bestemt værdi. Den temperatur, der skal opnås ved afkølingen, afhænger af køretøjstypen, udetemperaturen og kølekapacitet for klimaanlægget til tagmontering. Under en udetemperatur på 16 °C køler klimaanlægget til tagmontering ikke længere. Anvend i dette tilfælde kun klimamodusen „cirkulationsluft“ ((✲)).

Tagklimaanlægget er beskyttet mod overspænding. Hvis forsyningsspændingen stiger over 265 V, frakobles tagklimaanlægget. Det fortsætter den normale drift, når forsyningsspændingen igen befinder sig inden for det tilladte område.

7.1 Komponenter

Kølekredsløbet i klimaanlægget til tagmontering består af disse hovedkomponenter (fig. **1**, page 3):

- **Kompressor** (**1**)
  Kompressoren suger det anvendte kølemiddel ind og komprimerer det. Dermed forøges kølemidlets tryk og derved også dets temperatur.
- **Kondensator** (**2**)
  Den indbyggede kondensator fungerer som en køler eller en varmeveksler. Den forbistrømmende luft optager varme, den varme kølemiddelgas afkøles og bliver flydende.
- **Fordamper** (**3**)
  Fordamperne afkøler den forbistrømmende luft og affugter den. Kølemidlet optager varme og fordamper.
- **Blæser (4)**
  Den afkølede luft fordeles inde i køretøjet med blæseren via en luftudstrømningsenhed.

Oversigt over alle komponenter:

- FreshJet 1100: fig. **10**, page 11
- FreshJet 1700: fig. **11**, page 12
- FreshJet 2200 (også til modeller med opvarmning og soft start): fig. **12**, page 13
- FreshJet 3200: fig. **13**, page 14
- Luftudstrømningsenhed Chillout ADB: fig. **14**, page 15
- Luftudstrømningsenhed ADB: fig. **15**, page 15

7.2 Betjeningspanel

Betjeningspanelet befinder sig på luftudstrømningsenheden på klimaanlægget til tagmontering (fig. **2**, page 4).

Det indeholder følgende betjenings- og visningselementer:

Nr.	Forklaring	
1	Statuslysdiode	
	Lyser ikke:	Klimaanlægget til tagmontering er slukket.
	Lyser orange:	Klimaanlægget til tagmontering er i standby-modus.
	Lyser grønt:	Klimaanlægget til tagmontering er tændt.
	Blinker grønt:	**Kun ved modeller med varmepumpe:** Klimaanlægget til tagmontering forbereder opvarmningen, eller afrimningen er aktiv.
	Blinker grønt/orange:	Tagklimaanlægget er i vintermodus
	Lyser rødt:	Kun når anlægget også er tilsluttet til 12 V⎓: Forsyningsspændingen på 230 V~ står ikke til rådighed.
	Blinker rødt:	Overspænding Tagklimaanlægget fortsætter den normale drift, når forsyningsspændingen igen befinder sig inden for det tilladte område.
	Blinker langsomt rødt:	Funktionsfejl i den indvendige temperatursensor E1
	Blinker hurtigt rødt:	Funktionsfejl i den udvendige temperatursensor E2
2	Tast ⏻	Tænder eller slukker klimaanlægget til tagmontering eller skifter til standby-modus Hvis der trykkes længe på tasten, tilkobles den automatiske modus.
3	Tast 💡	Tænder, slukker eller dæmper lyset. Er kun aktiv, når klimaanlægget til tagmontering er tændt eller på standby-modus.
4	Infrarød modtager til fjernbetjeningen	

7.3 Fjernbetjening

Alle indstillinger på apparatet (f.eks. temperaturindstilling, timerprogrammering) overføres til klimaanlægget til tagmontering med fjernbetjening.

Følgende betjenings- og visningselementer står til rådighed på fjernbetjeningen (fig. **3** , page 5):

Nr.	Forklaring
1	**Digitaldisplay**: Viser følgende: • Klokkeslæt • Ønsket rumtemperatur (nom. værdi) i °C eller °F • Faktisk rumtemperatur • Klimamodus • Blæsertrin • Symboler for aktive ekstrafunktioner • Batteristatus
2	Tast ⏻: Tænder klimaanlægget og fjernbetjeningen eller skifter til standby-modus
3	Tast : Vælger blæsertrin
4	Tast **MODE**: Valg af klimamodus
5	Tast : Aktiverer sleep-funktionen. Med sleep-funktionen ændres den nom. værdi automatisk for at sikre en behagelig sovetemperatur.
6	Tast : Tryk en gang: Viser den aktuelle temperatur i det indvendige rum (symbol vises). Tryk igen: Viser den indstillede temperatur.
7	Tast : Aktiverer „I feel"-funktionen. Med „I feel"-funktionen tilpasses den nom. temperaturværdi hvert 10. minut til temperaturen, som fjernbetjeningen måler.
8	Tast **°C/°F**: Omstiller temperaturenhed mellem celsius (°C) og fahrenheit (°F)
9	Tast : Programmerer timeren og indstiller klokkeslættet

Nr.	Forklaring
10	Tast **SET**: Bekræfter og gemmer dataene
11	Tast : Tænder og slukker lyset på tagklimaanlægget og aktiverer dæmpningsfunktionen. Tasten fungerer også, når fjernbetjeningen er slukket.
12	Tast **+**: Forøger værdi
13	Tast **–**: Reducerer værdi
14	Symbol (batterier afladede) Vises, når fjernbetjeningens batterier er afladede. Udskift i dette tilfælde batterierne, se chapter "Udskiftning af fjernbetjeningens batterier" on page 276.
15	Symbol (send værdier) Vises kortvarigt, når fjernbetjeningen sender værdier til klimaanlægget til tagmontering.

7.4 Klimamoduser

Klimaanlægget til tagmontering har følgende klimamoduser:

Klimamodus	Display-melding	Forklaring
Automatik	A	Du bestemmer temperaturen, klimaanlægget til tagmontering afkøler eller opvarmer (kun til modeller med ovparmning) det indvendige rum til denne temperatur og styrer den påkrævede blæsereffekt. I denne modus er tasten deaktiveret.
Afkøling		Du bestemmer temperaturen og blæsereffekten, klimaanlægget til tagmontering afkøler det indvendige rum til denne temperatur.
Opvarmning		**Kun til modeller med ovparmning** Du bestemmer temperaturen og blæsereffekten, klimaanlægget til tagmontering opvarmer det indvendige rum til denne temperatur.
Cirkulationsluft		Du bestemmer ventilatortrinet, klimaanlægget til tagmontering blæser kold luft (kølet cirkulationsluft) ind i det indvendige rum.
Luftaffugtning		Du bestemmer temperaturen, klimaanlægget til tagmontering afkøler det indvendige rum til denne temperatur, styrer den nødvendige blæsereffekt og affugter det indvendige rum (cirkulationsdrift). I denne modus er tasten deaktiveret.

7.5 Ekstrafunktioner

Klimaanlægget til tagmontering har mulighed for følgende ekstrafunktioner:

Ekstrafunktion	Display-melding	Forklaring
Timer	8:00 ON	Klimaanlægget til tagmontering tændes på det indstillede tidspunkt.
	20:00 OFF	Klimaanlægget til tagmontering slukkes på det indstillede tidspunkt.
	8:00 ON 20:00 OFF	Klimaanlægget til tagmontering tændes på det indstillede tidspunkt og slukkes igen.
Sleep		Den indstillede temperatur ændres efter en time med 1 °C og efter to timer med 2 °C for at sikre en behagelig sovetemperatur.
I feel		Fjernbetjeningen måler rumtemperaturen og overfører måleværdien hvert 10. minut til klimaanlægget til tagmontering. Klimaanlægget til tagmontering tilpasser den nom. temperatur til denne værdi.
Vintermodus		Vintermodusen forhindrer, at der dannes is i køretøjet i vinterpausen. Vintermodusen vises ved, at lysdioden blinker grønt/orange.

8 Før første brug

Kontroller før ibrugtagningen

Vær opmærksom på følgende, før klimaanlægget til tagmontering tændes:

➤ Kontrollér, om forsyningsspænding og -frekvensen svarer til værdierne i de tekniske data, se page 281.

➤ Kontrollér, at både luftindsugningsåbningen og luftdyserne er fri. Alle ventilationsgitre skal altid være fri for at sikre optimal effekt for klimaanlægget til tagmontering.

FORSIGTIG! Fare for kvæstelser!
Stik ikke fingre eller genstande ind i luftdyserne eller indsugningsgitteret.

Indstilling af klokkeslættet

➤ Indstilling af det aktuelle klokkeslæt: See chapter “Indstilling af klokkeslættet” on page 276.

Indstilling af fjernbetjeningen

➤ Sæt batterierne i (se chapter “Udskiftning af fjernbetjeningens batterier” on page 276).

✓ Displayet viser alle symboler i 5 sekunder.

➤ Tryk samtidigt på tasten og tasten i disse 5 sekunder.

✓ Displayet viser standardmodelnummeret.

➤ Tryk samtidigt på tasten **+** og tasten **–** i 3 sekunder for at vælge modelnummeret:
- FreshWell 3000: 02
- FreshJet: 07
- FreshLight: 11

✓ Displayet viser alle symboler i 5 sekunder.

✓ Fjernbetjeningen er driftsklar.

9 Betjening af klimaanlægget til tagmontering

9.1 Grundlæggende henvisninger til betjeningen

Klimaanlægget til tagmontering har fire driftsmoduser:

Driftsmodus	Kendetegn
Fra	Klimaanlægget til tagmontering er slukket, fjernbetjeningen er inaktiv.
Standby	Klimaanlægget til tagmontering er driftsklart og kan tændes med fjernbetjeningen. Lamperne kan anvendes.
Til	Klimaanlægget til tagmontering klimatiserer det indvendige rum.
Vintermodus	Tagklimaanlægget arbejder i en særlig opvarmningsmodus, der starter ved en temperatur på 7 °C og derefter stopper, når temperaturen stiger over 10 °C. Vintermodusen forhindrer, at der dannes is i køretøjet i vinterpausen.

På **betjeningspanelet** kan du

- tænde og slukke klimaanlægget til tagmontering og skifte til standby-modus eller til vintermodusen
- tænde, slukke og dæmpe lyset

Med **fjernbetjeningen** kan du

- tænde klimaanlægget til tagmontering fra standby-modusen og indstille det på standby-modusen igen
- tænde, slukke og dæmpe lyset
- foretage indstillinger
- vælge ekstrafunktioner

9.2 Anvendelse af fjernbetjeningen

Du har to muligheder for at styre klimaanlægget til tagmontering med fjernbetjeningen:

- Du kan sende værdierne direkte ved indstillingen af klimaanlægget til tagmontering.
- Du kan først bestemme alle værdier på fjernbetjeningen og derefter sende dem samlet til klimaanlægget til tagmontering.

Direkte overførsel af værdier ved indstillingen

Fjernbetjeningen **skal** ved betjeningen være rettet mod den infrarøde modtager (fig. **2** 4, page 4) på betjeningspanelet.

Når der trykkes på en tast, sendes værdien direkte til klimaanlægget til tagmontering. Klimaanlægget til tagmontering kvitterer modtagelsen af dataene med en høj tone.

Bestemmelse af værdier først og samlet overførsel til klimaanlægget til tagmontering

Fjernbetjeningen **må** under betjeningen **ikke** være rettet mod den infrarøde modtager (fig. **2** 4, page 4) på betjeningspanelet.

Bestem de ønskede værdier på fjernbetjeningen. Når du har foretaget alle indstillinger, skal du rette fjernbetjeningen mod den infrarøde modtager på betjeningspanelet og trykke på tasten **SET**. Derved sendes dataene igen til klimaanlægget til tagmontering. Klimaanlægget til tagmontering kvitterer modtagelsen af dataene med en høj tone.

Kun indstilling af fjernbetjeningen på standby-modus eller tilkobling af den

I standby viser fjernbetjeningens display kun klokkeslættet.

Hvis fjernbetjeningen ikke er rettet mod den infrarøde modtager (fig. **2** 4, page 4) på betjeningspanelet, kan du indstille fjernbetjeningen på standby-modus eller tænde den uafhængigt af klimaanlægget til tagmontering:

➤ Tryk på tasten ⏻.

9.3 Henvisning vedr. bedre udnyttelse

Hvis du overholder følgende henvisninger, optimerer du virkemåden for dit klimaanlæg til tagmontering:

- Forbedr køretøjets varmeisolering ved at tætne spalten og tildække vinduet med reflekterende rullegardiner eller forhæng.
- Når køretøjet var udsat for sollys i lang tid: Anvend først klimaanlægget til tagmontering med åbnede vinduer i klimamodusen „cirkulationsluft“ (), før du tilkobler klimamodusen „afkøling“ ().
- Undgå at åbne døre og vinduer unødigt i klimamodusen „afkøling“ ().
- Vælg en passende temperatur og et passende blæsertrin.
- Indstil luftdyserne hensigtsmæssigt.
- Kontrollér, at luftdyserne og indsugningsgitrene ikke er tildækket af tøj, papir eller andre genstande.

9.4 Til- og frakobling af klimaanlægget til tagmontering

BEMÆRK
Efter tilkoblingen startes klimatiseringen med værdierne, der sidst var indstillet.

Med betjeningspanelet

Billedet viser, hvordan klimaanlægget til tagmontering kan tændes, slukkes eller indstilles på standby med betjeningspanelet. Tryk dertil på tasten ⏻ som anført på billedet:

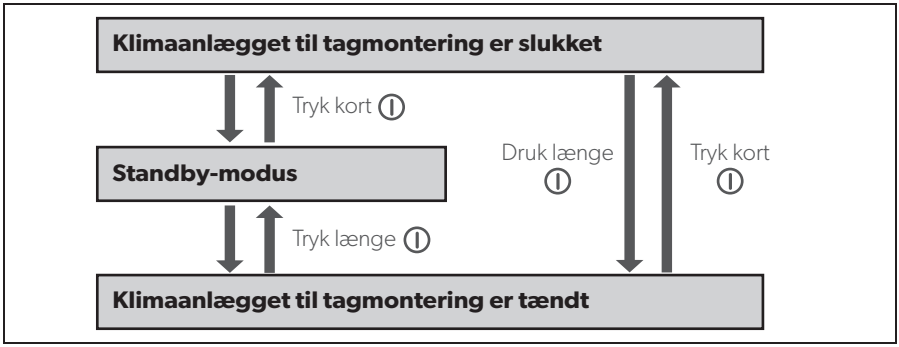

Eksempel: Klimaanlægget til tagmontering er i standby-modus. Det skal slukkes.

➤ Tryk kort på tasten ⏻.

✓ Klimaanlægget til tagmontering er slukket.

Med fjernbetjeningen

BEMÆRK

- For at kunne betjene klimaanlægget til tagmontering med fjernbetjeningen skal klimaanlægget til tagmontering være i standby-modus eller være tændt.
- Med fjernbetjeningen kan du tænde klimaanlægget til tagmontering fra standby-modusen og indstille det på standby-modusen igen Tryk på tasten ⏻.
- Kun ved modeller med opvarmning:
  Hvis frakobler klimaanlægget til tagmontering fra klimamodusen „opvarmning" (☼) med fjernbetjeningen, fortsætter blæseren med at køre et par minutte for at forhindre, at apparatet opvarmes. Lysdioden blinker orange. Med tasten ⏻ på betjeningspanelet kan frakoble klimaanlægget til tagmontering helt.

9.5 Valg af klimamodus

➤ Vælg den ønskede klimamodus med tasten **MODE**, se chapter "Klimamoduser" on page 264.

✓ Klimaanlægget til tagmontering kvitterer modtagelsen af værdierne med en høj tone.

✓ Klimaanlægget til tagmontering indstilles på den valgte klimamodus.

9.6 Manuelt valg af blæsertrin

Blæseren regulerer lufttilførslens styrke.

I klimamoduserne „afkøling“ (❄) og „cirkulationsluft“ (🌀) kan blæsertrinet vælges manuelt. I de øvrige klimamoduser styrer klimaanlægget til tagmontering automatisk blæsertrinet.

Displaymelding	Forklaring
🌀 ▂	Lavt blæsertrin **ikke** indstille klimamodusen „opvarmning“ (☼)
🌀 ▂▃	Middel blæsertrin
🌀 ▂▃▅	Højt blæsertrin
🌀 ▂▃▅▇	Højeste blæsertrin
🌀 **A**	Automatisk modus, står kun til rådighed i klimamoduserne „afkøling“ (❄), „opvarmning“ (☼) og „affugtning“ (💧).

➤ Vælg det ønskede blæsertrin med tasten 🌀.

✓ Klimaanlægget til tagmontering kvitterer modtagelsen af værdierne med en høj tone.

✓ Blæsertrinet er indstillet på ny.

9.7 Indstilling af temperaturen

Klimamodus „afkøling“

I klimamoduserne „automatik“ (**A**), „afkøling“ (❄) og „affugtning“ (💧) kan du indstille en temperatur mellem 16 °C og 31 °C med fjernbetjeningen.

➤ Vælg den ønskede temperatur med tasten **+** eller **–**.

✓ Klimaanlægget til tagmontering kvitterer modtagelsen af værdierne med en høj tone.

✓ Temperaturen er indstillet i klimaanlægget til tagmontering.

Klimamodus „opvarmning" (kun til modeller med ovparmning)

I klimamoduserne „automatik" (**A**) og „opvarmning" (☼) kan du indstille en temperatur mellem 16 °C og 31 °C med fjernbetjeningen.

➤ Vælg den ønskede temperatur med tasten **+** eller **–**.

✓ Klimaanlægget til tagmontering kvitterer modtagelsen af værdierne med en høj tone.

✓ Temperaturen er indstillet i klimaanlægget til tagmontering.

9.8 Indstilling af luftdyserne

Lufttilførslen inde i køretøjet kan reguleres med luftdysernes stilling (fig. **4**, page 6):

➤ **Chillout ADB:** Drej luftdysernes lameller (**1**) i den ønskede retning med indstillingshjulet (**2**).

➤ **ADB:** Drej luftdysernes lameller (**1**) uafhængigt af hinanden i de ønskede retninger med indstillingshjulene (**2**, **3**, **4**). Luftstrømmen kan indstilles både til højre og venstre og mod loftet eller mod gulvet.
Anvend skyderen (**5**) for at fordele luften mere fremad eller bagud.

9.9 Programmering af timeren

Med timerfunktionen kan du indstille et ønsket tidsrum for klimatiseringen. I den forbindelse kan du enten kun indstille tilkoblingstidspunktet eller kun frakoblingstidspunktet eller begge værdier.

BEMÆRK
Hvis der ved timerprogrammeringen i 15 sekunder ikke trykkes på en tast på fjernbetjeningen, skifter fjernbetjeningen tilbage til udgangsmodusen.

➤ Vælg klimamodusen og alle ønskede værdier (f.eks. temperatur), før timeren programmeres.

Indstilling af tilkoblingstidspunkt

➤ Tryk en gang på tasten 🕒.

✓ Symbolet **ON** (ON) blinker på fjernbetjeningens display.

➤ Indstil klokkeslættet, hvor klimaanlægget til tagmontering skal tændes, med tasten **+** eller **–**.

➤ Tryk på tasten **SET** for at sende værdien til klimaanlægget til tagmontering.

✓ Tilkoblingstidspunktet er indstillet i klimaanlægget til tagmontering.
Klimaanlægget til tagmontering starter med den valgte klimamodus på det indstillede tidspunkt.

➤ Indstil klimaanlægget til tagmontering på standby-modus.

Indstilling af frakoblingstidspunkt

➤ Tryk to gange på tasten ⏲.

✓ Symbolet **OFF** (20:00 OFF) blinker på fjernbetjeningens display.

➤ Indstil klokkeslættet, hvor klimaanlægget til tagmontering skal slukkes, med tasten **+** eller **–**.

➤ Tryk på tasten **SET** for at sende værdien til klimaanlægget til tagmontering.

✓ Frakoblingstidspunktet er indstillet i klimaanlægget til tagmontering.
Klimaanlægget til tagmontering kører med den valgte klimamodus indtil det indstillede tidspunkt.

Indstilling af tilkoblings- og frakoblingstidspunkter

➤ Tryk tre gange på tasten ⏲.

✓ Symbolet **ON** (8:00 ON) blinker på fjernbetjeningens display.
Symbolet **OFF** (20:00 OFF) kan ses.

➤ Indstil klokkeslættet, hvor klimaanlægget til tagmontering skal tændes, med tasten **+** eller **–**.

➤ Tryk igen på tasten ⏲.

✓ Symbolet **OFF** (20:00 OFF) blinker på fjernbetjeningens display.

➤ Indstil klokkeslættet, hvor klimaanlægget til tagmontering skal slukkes, med tasten **+** eller **–**.

➤ Tryk på tasten **SET** for at sende værdien til klimaanlægget til tagmontering.

✓ Tilkoblings- og frakoblingstidspunktet er indstillet i klimaanlægget til tagmontering.
Klimaanlægget til tagmontering starter med den valgte klimamodus på det indstillede tidspunkt og kører indtil det andet indstillede tidspunkt.

➤ Indstil klimaanlægget til tagmontering på standby-modus.

Annullering af timerprogrammering

Når du har programmeret timeren, kan du annullere det på følgende måde:

➤ Tryk fire gange på tasten ⏲.

✓ Symbolet for timeren forsvinder.

✓ Programmeringen er annulleret.

9.10 Aktivering af sleep-funktionen

BEMÆRK
Sleep-funktionen er deaktiveret i modusen „Cirkulationsluft“ (🌀).

Med indstillet sleep-funktion ændres den indstillede temperatur efter en time med 1 °C og efter to timer med 2 °C for at sikre en behagelig sovetemperatur.

➤ Indstil den ønskede temperatur (se chapter “Indstilling af temperaturen” on page 271).

➤ Tryk på tasten ☾.

✓ Symbolet ☾ wird im Display angezeigt.
Sleep-funktionen er aktiveret.

➤ Tryk igen på tasten ☾ for at deaktivere sleep-funktionen.

BEMÆRK
Sleep-funktionen deaktiveres, når du trykker på tasten **MODE**.

9.11 Indstilling af ekstrafunktion „I feel“

Ved denne funktion måler fjernbetjeningen rumtemperaturen og overfører målevær-dien hvert 10. minut til klimaanlægget til tagmontering. Klimaanlægget til tagmonte-ring tilpasser den nom. temperatur til denne værdi. Funktionen „I feel“ er kun aktiv, når temperaturen ligger mellem +18 °C og +29 °C.

➤ Tryk på tasten 🌡.

✓ Symbolet 🌡 wird im Display angezeigt.
Funktionen „I feel“ er aktiveret.

➤ Læg fjernbetjeningen, så den peger på den infrarøde modtager (fig. **2** 4, page 4) på betjeningspanelet. Ellers kan værdierne ikke overføres til klimaanlæg-get til tagmontering.

BEMÆRK
Fjernbetjeningen må ikke befinde sig i et område af rummet, der er væsentligt varmere eller koldere end den gennemsnitlige rumtemperatur. Den må f.eks. ikke ligge i solen eller foran klimaanlægget til tagmontering.

Når temperaturen stiger over +29 °C eller falder under +18 °C, deaktiveres funktionen „I feel".

✓ Symbolet blinker tre gange på displayet og slukker derefter.

9.12 Betjening af lamperne (kun ved bestemte modeller)

Lamperne på klimaanlægget til tagmontering kan dæmpes. De tændes med lysstyrkeværdien, der sidst blev indstillet.

BEMÆRK
Tasten på fjernbetjeningen er også aktiv, når fjernbetjeningen er slukket.

Til-/frakobling af lys på betjeningspanelet

➤ Tryk kort på tasten for at tænde og slukke lamperne.

Dæmpning af lys på betjeningspanelet

➤ Tryk på tasten , indtil lamperne er dæmpet til den ønskede lysstyrke.

Til-/frakobling af lys med fjernbetjeningen

➤ Tryk på tasten for at tænde eller slukke lamperne.

✓ Symbolet vises på displayet, når lyset er **tændt**.

Dæmpning af lys med fjernbetjeningen

➤ Tryk på tasten i 2 sek.

✓ Symbolet blinker på displayet.

➤ Tryk på tasten **–** eller **+**, indtil lamperne er dæmpet til den ønskede lysstyrke. Du kan dæmpe lamperne til 20 %, 40 %, 60 %, 80 % og 100 %.

➤ Tryk igen på tasten for at frakoble dæmpningsfunktionen.

✓ Symbolet lyser.

9.13 Udskiftning af fjernbetjeningens batterier

Udskift batterierne, når symbolet vises på displayet.

Batterirummet befinder sig på bagsiden af fjernbetjeningen.

➤ Tryk batterirummets dæksel lidt ind, og skub det i pilens retning.

➤ Sæt de nye batterier (2 x Typ AAA) i fjernbetjeningen som vist i batterirummet.

➤ Luk batterirummets dæksel.

Beskyt miljøet!
Batterier hører ikke til i husholdningsaffaldet.
Aflevér brugte batterier hos forhandleren eller ved et indsamlingssted.

9.14 Indstilling af klokkeslættet

Fjernbetjeningen skal kende det aktuelle klokkeslæt ved timerprogrammeringen. Klokkeslættet vises på fjernbetjeningens display.

For at indstille klokkeslættet skal du foretage følgende trin:

BEMÆRK
Hvis der ved indstillingen af klokkeslættet i ca. 10 sekunder ikke trykkes på en tast på fjernbetjeningen, skifter fjernbetjeningen tilbage til udgangsmodusen.

➤ Tryk længe på tasten for at komme til modusen til indstilling af klokkeslættet.

✓ Klokkeslættet blinker på fjernbetjeningens display.

➤ Indstil det aktuelle klokkeslæt med tasten **+** eller **–**.

Tryk på tasten **+** eller **–** i mere end 2 sek. for at stille tiden hurtigere frem eller tilbage.

➤ Tryk på tasten **SET** for at bekræfte klokkeslættet.

9.15 Indstilling af vintermodus

Aktiveringen af vintermodusen forhindrer, at der dannes is i køretøjet i vinterpausen. Vintermodusen er en særlig opvarmningsmodus, der starter ved en temperatur på 7 °C og derefter stopper, når temperaturen stiger over 10 °C.

➤ Tryk på de to taster på betjeningspanelet i 5 sek. for at aktivere vintermodusen.

✓ Lysdioden blinker grønt/orange.

✓ Alle andre funktioner er deaktiveret.

➤ For at deaktivere vintermodusen skal du trykke på tasten ⏻ på betjeningspanelet. Derved slukkes klimaanlægget.

10 Rengøring af klimaanlægget til tagmontering

VIGTIGT! Fare for beskadigelse!

- Rengør ikke klimaanlægget til tagmontering med en højtryksrenser. Indtrængende vand kan beskadige klimaanlægget til tagmontering.
- Anvend ikke skarpe eller hårde genstande eller rengøringsmidler til rengøring, da det kan beskadige klimaanlægget til tagmontering.
- Anvend udelukkende vand med et skånende rengøringsmiddel til at rengøre klimaanlægget til tagmontering. Anvend under ingen omstændigheder benzin, diesel eller opløsningsmidler.

➤ Rengør af og til kabinettet på klimaanlægget til tagmontering og luftudstrømningsenheden med en fugtig klud.

➤ Fjern regelmæssigt blade og anden snavs fra ventilationsåbningerne (fig. **5** 1, page 7) på klimaanlægget til tagmontering. Lamellerne i klimaanlægget til tagmontering må i den forbindelse ikke beskadiges.

➤ Rengør af og til fjernbetjeningen med en let fugtig klud. Der anbefales en brillepudseklud til rengøring af displayet.

11 Vedligeholdelse af klimaanlægget til tagmontering

ADVARSEL!
Andre vedligeholdelsesarbejder end dem, der er beskrevet her, må kun foretages af fagfolk, der kender farerne ved omgang med kølemidler og klimaanlæg og de pågældende forskrifter. Ved ukorrekte vedligeholdelsesarbejder kan der opstå betydelige farer.

Interval	Kontrol/vedligeholdelse
Regelmæssigt	Kontrol af kondensvandsafløb: ➤ Kontrollér, om kondensvandafløbene (fig. 6 1, page 7) på siderne af klimaanlægget til tagmontering er fri og kondensvandet kan løbe ned.
Regelmæssigt	Rengøring af luftudstrømningsenhedens filter (fig. 7, page 8): ➤ Fjern manuelt filterets afdækning (**1**). ➤ Tag filteret (**2**) ud. ➤ Rengør filteret (**2**) med en opvaskemiddelopløsning, og lad det tørre. ➤ Sæt det tørre filter (**2**) i igen. ➤ Sæt afdækningen (**1**) i igen.
En gang om året	Kontrol af profiltætninger: ➤ Kontrollér profiltætningen mellem klimaanlægget til tagmontering og køretøjets tag for revner og andre beskadigelser.
En gang om året	Lad varmevekslerne vedligeholde: ➤ Lad et fagværksted vedligeholde varmevekslerne på klimaanlægget til tagmontering.
En gang om året	Udskiftning af aktivkulfilter (fig. 7, page 8): ➤ Fjern manuelt filterets afdækning (**1**). ➤ Tag filteret (**2**) ud. ➤ Fjern aktivkulfilteret (**3**). ➤ Sæt et nyt aktivkulfilter i. ➤ Rengør filteret (**2**) med en opvaskemiddelopløsning, og lad det tørre. ➤ Sæt det tørre filter (**2**) i igen. ➤ Sæt afdækningen (**1**) i igen.

12 Udbedring af fejl

Fejl	Årsag	Udbedring
Klimaanlægget til tagmontering frakobles hele tiden	Tilisningsføleren har aktiveret.	Udetemperaturen er for lav, eller alle luftdyser er lukkede.
Ingen kølekapacitet	Klimaanlægget til tagmontering er ikke indstillet til afkøling.	➤ Stil klimaanlægget til tagmontering på afkøling.
	Udenomstemperaturen er højere end 52 °C.	Klimaanlægget til tagmontering er kun beregnet til en udenomstemperatur på indtil 52 °C.
	Den indstillede temperatur er højere end rumtemperaturen.	➤ Vælg en lavere temperatur.
	Udenomstemperaturen er lavere end 16 °C.	Klimaanlægget til tagmontering er kun beregnet til en udenomstemperatur fra 16 °C.
	En af temperaturfølerne er defekt.	➤ Kontakt et autoriseret værksted.
	Fordamperblæseren er beskadiget.	
	Kondensatorblæseren er beskadiget.	
Dårlig luftkapacitet	Luftindsugningen er tilstoppet.	➤ Fjern blade og anden snavs fra ventilationslamellerne på klimaanlægget til tagmontering.
	Blæseren er defekt.	➤ Kontakt et autoriseret værksted.
Der trænger vand ind i køretøjet	Afløbsåbningerne til kondensvand er tilstoppede.	➤ Rengør afløbsåbningerne til kondensvand.
	Tætningerne er beskadigede.	➤ Kontakt et autoriseret værksted.
Klimaanlægget til tagmontering tilkobles ikke	Der er ingen forsyningsspænding (230 V~).	➤ Kontrollér spændingsforsyningen.
	Spændingen er for lav (under 200 V~). Spændingstransformeren er defekt.	➤ Kontakt et autoriseret værksted.
	En af temperaturfølerne er defekt.	
	Den elektriske sikring af spændingsforsyningen er for lav.	➤ Kontrollér den elektriske sikring af spændingsforsyningen.
Klimaanlægget til tagmontering frakobles ikke	En af temperaturfølerne er defekt.	➤ Kontakt et autoriseret værksted.
	Den elektriske sikring af spændingsforsyningen er for lav.	➤ Kontrollér den elektriske sikring af spændingsforsyningen.

13 Garanti

Den lovbestemte garantiperiode gælder. Hvis produktet er defekt, skal du kontakte en servicepartner i dit land (adresser, se vejledningens bagside).

Vores specialister hjælper gerne videre og diskuterer garantiens videre forløb.

14 Bortskaffelse

Forskrifter for miljøbeskyttelse og korrekt bortskaffelse

Alle organisationer skal anvende en række foranstaltninger til at registrere, analysere og kontrollere påvirkningen, som deres aktiviteter (produktion, produkter, service osv.) har på miljøet.

Foranstaltningerne, der skal følges for at registrere betydelige virkninger på miljøet, skal tage højde for følgende faktorer:

- Anvendelse af råstoffer og naturlige ressourcer
- Atmosfæriske emissioner
- Udløbende væsker
- Bortskaffelse og recycling
- Kontaminering af jorden

For at minimere virkningerne på miljøet angiver producenten efterfølgende en række tegn, som alle, der (uanset af hvilken grund) interagerer med apparatet i dets levetid, skal tage højde for.

- Det samlede emballeringsmateriale skal bortskaffes (så vidt muligt recycles) i overensstemmelse med de lovmæssige forskrifter i landet, hvor bortskaffelsen finder sted.
- Alle produktkomponenter skal bortskaffes (så vidt muligt recycles) i overensstemmelse med de lovmæssige forskrifter i landet, hvor bortskaffelsen finder sted.
- Ved korrekt bortskaffelse skal apparatet overdrages til et autoriseret recyclingcenter, så det er sikret, at alle genanvendelige komponenter genanvendes og de resterende materialer behandles korrekt.
- Sørg under installationen for, at rummet er tilstrækkeligt ventileret, så det forhindres, at der opstår stillestående luft, der kan være skadelig for brugerens sundhed.
- Sørg under driften og vedligeholdelsen for, at alle skadelige affaldsprodukter (olie, fedt osv.) bortskaffes korrekt.
- Hold støjniveauet lavt for at reducere støjgenerne.

Yderligere informationer om korrekt deinstallation af vores produkter findes i recycling-vejledningerne på www.dometic.com.

➤ Bortskaf så vidt muligt emballagen sammen med det tilsvarende genbrugsaffald.

➤ Sørg under driften og ved reparationer og vedligeholdelsesarbejder for, at kølekredsløbet ikke beskadiges, og at kølemidlet ikke kan løbe ud. Det virker som drivhusgas og bør ikke trænge ud i miljøet.

Hvis du tager produktet endegyldigt ud af drift, skal du kontakte det nærmeste recyclingcenter eller din faghandel for at få de pågældende forskrifter om bortskaffelse.

➤ Bortskaf kun produktet i overensstemmelse med de gældende recycling- og bortskaffelsesforskrifter hos et autoriseret bortskaffelsesfirma.

Beskyt miljøet!
Genopladelige og ikke genopladelige batterier hører ikke til i husholdningsaffaldet.
Aflevér defekte genopladelige batterier og brugte batterier hos forhandleren eller ved et indsamlingssted.

15 Tekniske data

Indeholder fluorerede drivhusgasser

Hermetisk lukkede anlæg eller hermetisk lukket udstyr

	FreshJet 1100	**FreshJet 1700**
Art.nr.:	9105306654 9105306655	9105306656 9105306658
Kompressorens kølekapacitet:	1000 W	1700 W
Kølekapacitet i henhold til ISO 5151:	850 W	1600 W
Varmekapacitet:	–	800 W
Nominel indgangsspænding:	230 V~ / 50 Hz	
Strømforbrug ved køling: Påkrævet sikring:	2,0 A 3 A	2,7 A 4 A
Strømforbrug ved opvarmning: Påkrævet sikring:	– –	3,5 A 4 A
Driftstemperaturområde:	0 °C til +52 °C	
Kølemiddel:	R-134a	R-407c
Kølemiddelmængde:	0,280 kg	0,545 kg
CO_2-ækvivalent:	0,4004 t	0,96683 t
Drivhuspotentiale (GWP):	1430	1774
Blæser:	4 blæsertrin 1 automatisk modus	
Kapslingsklasse:	IPX4	
Køretøjets maks. rumvolumen (med isolerede vægge):	16 m³	20 m³
Mål L x B x H, fig. **8**, page 9:	787 x 562 x 225 mm (højde over køretøjets tag)	
Vægt:	ca. 22,5 kg	ca. 29 kg
Godkendelse/certifikat:	CE	CE

	FreshJet 2200	
Art.nr.:	9105306513	9105306511 9105306512 9105306515
Kompressorens kølekapacitet:	2200 W	
Kølekapacitet i henhold til ISO 5151:	2050 W	
Varmekapacitet:	–	1200 W
Nominel indgangsspænding:	230 V~ / 50 Hz	
Strømforbrug ved køling: Påkrævet sikring:	4,1 A 5 A	
Strømforbrug ved opvarmning: Påkrævet sikring:	– –	5,2 A 6 A
Driftstemperaturområde:	0 °C til +52 °C	
Kølemiddel:	R-407c	
Kølemiddelmængde:	0,520 kg	
CO_2-ækvivalent:	0,92248	
Drivhuspotentiale (GWP):	1774	
Blæser:	4 blæsertrin 1 automatisk modus	
Kapslingsklasse:	IPX4	
Køretøjets maks. rumvolumen (med isolerede vægge):	25 m^3	
Mål L x B x H, fig. **8**, page 9:	787 x 562 x 225 mm (højde over køretøjets tag)	
Vægt:	ca. 32 kg	
Godkendelse/certifikat:	CE	

	FreshJet 3200
Art.nr.:	9105306660 9105306659
Kompressorens kølekapacitet:	2800 W
Kølekapacitet i henhold til ISO 5151:	2800 W
Varmekapacitet:	3300 W
Nominel indgangsspænding:	230 V~ / 50 Hz
Strømforbrug ved køling: Påkrævet sikring:	5,7 A 10 A
Strømforbrug ved opvarmning: Påkrævet sikring:	5,9 A 10 A
Driftstemperaturområde:	0 °C til +52 °C
Kølemiddel:	R-410a
Kølemiddelmængde:	0,735 kg
CO_2-ækvivalent:	1,53468 t
Drivhuspotentiale (GWP):	2088
Blæser:	4 blæsertrin 1 automatisk modus
Kapslingsklasse:	IPX4
Køretøjets maks. rumvolumen (med isolerede vægge):	32 m^3
Mål L x B x H, fig. **9**, page 10:	980 x 650 x 248 mm (højde over køretøjets tag)
Vægt:	ca. 36 kg
Godkendelse/certifikat:	CE

Läs igenom anvisningarna noga innan produkten tas i drift. Spara bruksanvisningen för senare bruk. Överlämna bruksanvisningen till den nya ägaren vid ev. vidareförsäljning.

Innehållsförteckning

1 Förklaring till symboler 286

2 Säkerhetsanvisningar 287
2.1 Allmän säkerhet 287
2.2 Säkerhet under användning 288

3 Målgrupper 288

4 Leveransomfattning 289

5 Tillbehör 290

6 Ändamålsenlig användning 291

7 Teknisk beskrivning 291
7.1 Komponenter 292
7.2 Kontrollpanel 293
7.3 Fjärrkontroll 294
7.4 Driftlägen 296
7.5 Extra funktioner 297

8 Före den första användningen 298

9 Använda den takmonterade klimatanläggningen 299
9.1 Grundläggande anvisningar för användning 299
9.2 Använda fjärrkontrollen 300
9.3 Information om bättre användning 301
9.4 Slå på och stänga av den takmonterade klimatanläggningen 301
9.5 Välja driftläge 302
9.6 Välja fläkteffekt manuellt 303
9.7 Ställa in temperaturen 304
9.8 Ställa in luftmunstyckena 304
9.9 Programmera timern 305
9.10 Aktivera sleep-funktionen 307
9.11 Ställa in extrafunktionen ”I feel” 307
9.12 Använda belysning (endast på vissa modeller) 308
9.13 Byta batterier i fjärrkontrollen 309

9.14 Ställa in klockan 309
9.15 Ställa in vinterläge 310
10 Rengöra den takmonterade klimatanläggningen 310
11 Underhålla den takmonterade klimatanläggningen 311
12 Åtgärder vid störningar 312
13 Garanti 313
14 Avfallshantering 313
15 Tekniska data 314

1 Förklaring till symboler

VARNING!
Observera: Beaktas anvisningen ej kan det leda till dödsfara eller svåra skador.

AKTA!
Observera: Beaktas anvisningen ej kan det leda till kroppsskador.

OBSERVERA!
Om anvisningarna inte beaktas kan det leda till materialskador och produktens funktion kan påverkas negativt.

ANVISNING
Kompletterande information om användning av produkten.

2 Säkerhetsanvisningar

Tillverkaren övertar inget ansvar för skador i följande fall:

- skador på produkten, orsakade av mekanisk påverkan eller överspänning
- ändringar som utförts utan uttryckligt medgivande från tillverkaren
- ej ändamålsenlig användning

Detta gäller speciellt följdskador, särskilt sådana följdskador som uppstår p.g.a. att den takmonterade klimatanläggningen inte fungerar.

Observera nedanstående, grundläggande säkerhetsanvisningar för elapparater för att förhindra:

- elstötar
- brand
- personskador

2.1 Allmän säkerhet

VARNING!

- **Elapparater är inga leksaker**!
  I samband med elektriska apparater kan det uppstå farliga situationer som barn är ovetande om. Låt inte barn använda elektriska apparater utan uppsikt.
- Denna apparat kan användas av barn från 8 år samt personer med fysiska, sensoriska eller mentala funktionshinder eller oerfarenhet och/eller ovetande under uppsikt av en ansvarig person eller om de har undervisats hur apparaten används på ett säkert sätt utan att faror uppstår.
- Använd endast apparaten för angivna ändamål.
- Gör inga ändringar eller ombyggnader på apparaten!
- Installation, underhåll och reparationer av den takmonterade klimatanläggningen får endast genomföras av härför utbildad personal, som är förtrogen med riskerna vid hantering av kylmedium och klimatanläggningen och känner till de gällande föreskrifterna. Icke fackmässiga reparationer kan leda till att allvarliga faror uppstår. Vänd dig till ett servicekontor när det gäller reparationer (adresser finns på baksidan).
- Använd inte klimatanläggningen i närheten av antändliga vätskor eller i slutna rum.

- Se till att inga brännbara föremål är monterade eller finns i närheten av luftutsläppet. Avståndet måste vara minst 50 cm.
- Stick inte in händerna i ventilationsöppningarna, stick inte in några främmande föremål i den takmonterade klimatanläggningen.
- Vid brand: lossa **inte** den takmonterade klimatanläggningens övre lock; använd godkänt släckningsmedel. Använd inte vatten för att släcka elden.

OBSERVERA!

- Kör aldrig in i en biltvättanläggning om en klimatanläggning har monterats på husbilens tak.
- Fråga fordonstillverkaren om uppgifterna för fordonets höjd måste ändras i fordonshandlingarna, eller om en ny besiktning måste göras efter inbyggnad av den takmonterade klimatanläggningen.
  - FreshJet 1100, 1700, 2200: Påbyggnadshöjd 225 mm
  - FreshJet 3200: Påbyggnadshöjd 248 mm
- Om det uppstår fel i kylmedelkretsloppet måste den takmonterade klimatanläggningen provas och repareras av behöriga installatörer. Kylmedel får absolut inte släppas ut i den fria atmosfären.

2.2 Säkerhet under användning

VARNING!

- Stäng alltid av strömförsörjningen innan arbeten utförs på apparaten.

OBSERVERA!

- Klimatanläggningen är inte avsedd för byggmaskiner eller jordbruksmaskiner.
- Använd endast apparaten när apparathöljet och kablarna är oskadade.

3 Målgrupper

Informationen i bruksanvisningen är avsedd för ägaren till den takmonterade klimatanläggningen.

4 Leveransomfattning

FreshJet 1100

Beteckning	Artikelnummer
Takmonterad klimatanläggning Dometic FreshJet 1100	9105306654 9105306655
Monteringsanvisning	
Bruksanvisning	

FreshJet 1700

Beteckning	Artikelnummer
Takmonterad klimatanläggning Dometic FreshJet 1700 med värme	9105306656 9105306658
Monteringsanvisning	
Bruksanvisning	

FreshJet 2200

Beteckning	Artikelnummer
Takmonterad klimatanläggning Dometic FreshJet 2200	
med värme och Soft Start	9105306511 9105306515
med värme, utan Soft Start	9105306512
utan värme och utan Soft Start	9105306513
Monteringsanvisning	
Bruksanvisning	

FreshJet 3200

Beteckning	Artikelnummer
Takmonterad klimatanläggning Dometic FreshJet 3200 med värmepump och Soft Start	9105306660 9105306659
Monteringsanvisning	
Bruksanvisning	

Luftenhet

Beteckning	Artikelnummer
Chillout ADB	9105306662
ADB	9105306664

5 Tillbehör

Följande tillbehör finns tillgängligt (ingår inte i leveransen):

Beteckning	Artikelnummer
DC-utbyggnadssats DC-Kit1 (endast FJ1100)	9100300003
DC-utbyggnadssats DC-Kit2 (endast FJ1100, 1700, 2200)	9100300001
DC-utbyggnadssats DC-Kit3 (endast FJ1100, 1700, 2200)	9100300002
DC-utbyggnadssats DC-Kit4 (FJ1100, 1700, 2200, 3200)	9100300044
DC-utbyggnadssats DC-Kit5 (endast FJ1100, 1700, 2200)	9100300073
DC-utbyggnadssats DC-Kit6 (FJ1100, 1700, 2200, 3200)	9100300074

ANVISNING
Med en DC-utbyggnadssats (tillbehör) kan den takmonterade klimatanläggningen Dometic FreshJet även användas under körning.

6 Ändamålsenlig användning

Den takmonterade klimatanläggningen Dometic FreshJet är avsedd endast för husbilar, husvagnar och andra fordon med ytor för boende. Den är **inte** avsedd att användas i hus eller lägenheter.

Den takmonterade klimatanläggningen är **inte** avsedd för byggmaskiner, jordbruksmaskiner eller andra arbetsmaskiner. För starka vibrationer inverkar negativt på anläggningens funktioner.

De takmonterade klimatanläggningen har en garanterad funktion vid temperaturer på mellan 0 °C och 52 °C.

7 Teknisk beskrivning

Den takmonterade klimatanläggningen förser innerutrymmet med kall, avfuktad luft utan damm och smuts.

Dimmbara lysdioder som integrerats i luftenheten ger ett behagligt ljus (ej tillgängligt på alla modeller).

Den takmonterade klimatanläggningen styrs med en fjärrkontroll.

ANVISNING
Den takmonterade klimatanläggningen sänker temperaturen inne i fordonet till ett visst värde. Temperaturen som nås under kylningen varierar beroende på fordonstyp, omgivningstemperatur och den takmonterade klimatanläggningens kyleffekt.
Om yttertemperaturen är under 16 °C kyler den takmonterade klimatanläggningen inte mer. I detta fall måste driftläget "Cirkulationsluft" (⟲) användas.

Den takmonterade klimatanläggningen är skyddad mot överspänning. Om försörjningsspänningen överstiger 265 V stängs den takmonterade klimatanläggningen av. Den återupptar normal drift när försörjningsspänningen åter befinner sig i det tillåtna området.

7.1 Komponenter

Den takmonterade klimatanläggningens kylkrets består av dessa huvudkomponenter: (fig. **1** , page 3):

- **Kompressor** (**1**)
  Kompressorn suger in och komprimerar kylmedlet. Därigenom höjs trycket och temperaturen på kylmediet.
- **Kondensator** (**2**)
  Den inbyggda kondensorn fungerar som kylare resp. värmeväxlare. Den passerande luften tar upp värme, den heta kylmedelsgasen svalnar och kondenserar.
- **Förångare** (**3**)
  Förångaren kyler luften som passerar och avfuktar den. Kylmediet tar upp värme och förångas.
- **Fläktar (4)**
  Den kylda luften fördelas i fordonet av fläktarna genom en luftenhet.

Översikt över alla komponenter:

- FreshJet 1100: fig. **10**, page 11
- FreshJet 1700: fig. **11**, page 12
- FreshJet 2200 (även för modeller med värme och mjukstart): fig. **12**, page 13
- FreshJet 3200: fig. **13**, page 14
- Luftenhet Chillout ADB: fig. **14**, page 15
- Luftenhet ADB: fig. **15**, page 15

7.2 Kontrollpanel

Kontrollpanelen sitter på klimatanläggningens luftutsläppsenhet (fig. **2**, page 4).

Den har följande reglage och indikeringar:

Nr	Förklaring	
1	Status-lysdiod	
	Lyser inte:	Den takmonterade klimatanläggningen är avstängd.
	Lyser orange:	Den takmonterade klimatanläggningen är i standby-läge
	Lyser grönt:	Den takmonterade klimatanläggningen är aktiverad.
	blinkar grönt:	**Endast för modeller med värmepump:** Den takmonterade klimatanläggningen förbereder uppvärmning eller upptining är aktiv.
	Blinkar grönt/orange:	Den takmonterade klimatanläggningen är i vinterläge
	Lyser rött:	Endast om anläggningen även är ansluten till 12 V⎓: Försörjningsspänningen på 230 V~ finns inte tillgänglig.
	Blinkar rött:	Överspänning Den takmonterade klimatanläggningen återupptar normal drift när försörjningsspänningen åter befinner sig i det tillåtna området.
	Blinkar rött långsamt:	Fel på den inre temperatursensorn E1
	Blinkar rött snabbt:	Fel på den yttre temperatursensorn E2
2	Knapp ⏻	För att aktivera, stänga av eller ställa den takmonterade klimatanläggningen på stand-by-läge Tryck länge på knappen för att aktivera automatläget.
3	Knapp 💡	Slår på, stänger av eller dimmar ljuset. Är endast aktiverad när den takmonterade klimatanläggningen är påslagen eller i standby-läge.
4	IR-mottagare för fjärrkontrollen	

7.3 Fjärrkontroll

Alla inställningar (temperaturinställning, timerprogrammering) överförs till anläggningen via fjärrkontrollen.

Följande reglage och indikeringar finns på fjärrkontrollen (fig. **3**, page 5):

Nr	Förklaring
1	**Digitaldisplay**: Visar följande: • Klockslag • Önskad rumstemperatur (börvärde) i °C eller °F • Faktisk rumstemperatur • Driftläge • Fläktsteg • Symboler för aktiva extrafunktioner • Batteristatus
2	Knapp ⏻: Slå på klimatanläggningen och fjärrkontrollen eller ställa den i standby-läge
3	Knapp: Välja fläktsteg
4	Knapp **MODE**: Välja driftsätt
5	Knapp ☾: Aktivera sleep-funktionen. Med sleep-funktionen ändras börvärdet automatiskt till en behaglig sovtemperatur.
6	Knapp: Tryck en gång: Visar den aktuella temperaturen inomhus (symbolen visas). Tryck igen: Visar den inställda temperaturen.
7	Knapp: Aktivera "I feel"-funktionen. Med "I feel"-funktionen anpassas temperaturbörvärdet var 10:e minut till temperaturen som fjärrkontrollen mäter.
8	Knapp **°C/°F**: Byta mellan Celsius (°C) och Fahrenheit (°F)
9	Knapp: Programmera timer och ställa in klockan

Nr	Förklaring
10	Knapp **SET**: Bekräfta och spara data
11	Knapp : Slå på eller av ljuset på den takmonterade klimatanläggningen och aktivera dimningsfunktionen. Knappen fungerar även om fjärrkontrollen är avstängd.
12	Knapp **+**: Öka värdet
13	Knapp **–**: Minska värdet
14	Symbol (batterierna tomma) Visas när batterierna i fjärrkontrollen är tomma. Byt batterier, se chapter “Byta batterier i fjärrkontrollen” on page 309.
15	Symbol (skicka värden) Visas kort när fjärrkontrollen skickar värden till den takmonterade klimatanläggningen.

7.4 Driftlägen

Den takmonterade klimatanläggningen har följande driftlägen:

Driftläge	Display-meddelande	Förklaring
Automatläge	A	Du bestämmer temperaturen, den takmonterade klimatanläggningen kyler eller värmer (endast för modeller med värme) innerutrymmet till denna temperatur och ställer in fläktens effekt. I detta läge är knappen avaktiverad.
Kylning		Du bestämmer temperatur och fläkteffekt, den takmonterade klimatanläggningen kyler innerutrymmet till denna temperatur.
Värme		**Endast för modeller med värme** Du bestämmer temperatur och fläkteffekt, den takmonterade klimatanläggningen värmer innerutrymmet till denna temperatur.
Cirkulationsluft		Du bestämmer fläktens effekt, den takmonterade klimatanläggningen blåser kall luft (kyld cirkulationsluft) i innerutrymmet.
Luftavfuktning		Du bestämmer temperaturen, den takmonterade klimatanläggningen kyler innerutrymmet till denna temperatur, ställer in fläktens effekt och avfuktar innerutrymmet (cirkulationsdrift). I detta läge är knappen avaktiverad.

7.5 Extra funktioner

Den takmonterade klimatanläggningen har följande extra funktioner:

Extra funktion	Display-meddelande	Förklaring
Timer		Den takmonterade klimatanläggningen aktiveras vid inställd tidpunkt.
		Den takmonterade klimatanläggningen stängs av vid inställd tidpunkt.
		Den takmonterade klimatanläggningen aktiveras och stängs av vid inställda tidpunkter.
Sleep		För en behagligare sovtemperatur ändras den inställda temperaturen efter en timma med 1 °C och efter två timmar med 2 °C.
I feel		Fjärrkontrollen mäter rumstemperaturen och skickar värdet var 10:e minut till den takmonterade klimatanläggningen. Den takmonterade klimatanläggningen anpassar börtemperaturen till detta mätvärde.
Vinterläge		Vinterläge förhindrar isbildning inuti fordonet under vinteruppehållet. Vinterläget visas genom att lysdioderna blinkar grönt/orange.

8 Före den första användningen

Kontroller före idrifttagandet

Observera följande innan den takmonterade klimatanläggningen startas:

➤ Kontrollera att försörjningsspänningen och frekvensen stämmer överens med värdena i Tekniska data, se page 314.

➤ Kontrollera att det inte finns några hinder i/framför luftinsugningsöppningen och luftmunstyckena. Alla ventilationsgaller måste vara fria för att den takmonterade klimatanläggningen ska kunna arbeta med maximal effekt.

AKTA! Risk för skador!
Stick inte in fingrarna eller några föremål i luftmunstyckena eller intagsgallret.

Ställa klockan

➤ Ställa in aktuellt klockslag, se chapter "Ställa in klockan" on page 309.

Ställa in fjärrkontroll

➤ Sätt i batterierna (se chapter "Byta batterier i fjärrkontrollen" on page 309).

✓ Displayen visar alla symboler i 5 sekunder.

➤ Tryck under dessa 5 sekunder samtidigt på knapparna och .

✓ Displayen visar standardmodellnumret.

➤ Tryck inom 3 sekunder samtidigt på knapparna **+** och **–** för att välja modellnummer:
- FreshWell 3000: 02
- FreshJet: 07
- FreshLight: 11

✓ Displayen visar alla symboler i 5 sekunder.

✓ Fjärrkontrollen är redo att användas.

9 Använda den takmonterade klimatanläggningen

9.1 Grundläggande anvisningar för användning

Den takmonterade klimatanläggningen har fyra driftlägen:

Driftläge	Kännetecken
Av	Den takmonterade klimatanläggningen är avstängd, fjärrkontrollen är inaktiv.
Standby	Den takmonterade klimatanläggningen är redo för drift och kan startas med fjärrkontrollen. Lysdioderna kan användas.
På	Den takmonterade klimatanläggningen klimatiserar innerutrymmet.
Vinterläge	Den takmonterade klimatanläggningen arbetar i ett särskilt värmeläge som startar när temperaturen är 7 °C och sedan slutar när temperaturen stiger över 10 °C. Vinterläge förhindrar isbildning inuti fordonet under vinteruppehållet.

På **kontrollpanelen** kan du

- Slå på och stänga av den takmonterade klimatanläggningen samt ställa den i standby-läge eller i vinterläge
- Slå på, stänga av och dimma lysdioderna

Med **fjärrkontrollen** kan du

- Slå på den takmonterade klimatanläggningen från standby-läget och ställa den i standby igen.
- Slå på, stänga av och dimma lysdioderna
- Göra inställningar
- Välja extrafunktioner

9.2 Använda fjärrkontrollen

Du har två möjligheter att styra den takmonterade klimatanläggningen med fjärrkontrollen:

- Du kan skicka värdena direkt när du ställer in den takmonterade klimatanläggningen
- Du kan ställa in alla värden innan du skickar dem till den takmonterade klimatanläggningen

Skicka värdena direkt vid inställning

Fjärrkontrollen **måste** vara riktad mot IR-mottagaren (fig. **2** 4, page 4) på kontrollpanelen.

När man har tryckt på en knapp skickas värdet direkt till den takmonterade klimatanläggningen. Den takmonterade klimatanläggningen kvitterar mottagningen av värdet med en hög ton.

Först ställa in värden och sedan skicka dem till den takmonterade klimatanläggningen

Fjärrkontrollen **får inte** vara riktad mot IR-mottagaren (fig. **2** 4, page 4) på kontrollpanelen.

Ställ in önskade värden på fjärrkontrollen. När du has ställt in alla värden riktar du fjärrkontrollen mot IR-mottagaren på kontrollpanelen och trycker på knappen **SET**. Då skickas värdena till den takmonterade klimatanläggningen. Den takmonterade klimatanläggningen kvitterar mottagningen av värdet med en hög ton.

Ställa endast fjärrkontrollen i standby-läge eller slå på den

I standby-läget visar fjärrkontrollens display endast klockan.

Om fjärrkontrollen inte är riktad mot IR-mottagaren (fig. **2** 4, page 4) på kontrollpanelen kan du slå på den eller ställa den i standby-läge utan att aktivera/avaktivera den takmonterade klimatanläggningen.

➤ Tryck på knappen ⏻.

9.3 Information om bättre användning

Observera följande anvisningar för att optimera effekten på den takmonterade klimatanläggningen:

- Förbättra värmeisoleringen på fordonet genom att täta spalter och hänga för reflekterande gardiner framför fönstren.
- Om fordonet har stått länge i solen: Kör först den takmonterade klimatanläggningen med öppna fönster i läget "Cirkulationsluft" (), innan du slår på läget "Kylning" ().
- Öppna inte fönster och dörrar i onödan under läget "Kylning" ().
- Välj passande temperatur och fläkteffekt.
- Rikta luftmunstyckena rätt.
- Se till att luftmunstycken och intagsgaller inte täcks över av tyg, papper eller andra material.

9.4 Slå på och stänga av den takmonterade klimatanläggningen

ANVISNING
Vid påslagning startar klimatiseringen med de sist inställda värdena.

På kontrollpanelen

Bilden visar hur den takmonterade klimatanläggningen kan slås på, stängas av eller ställas i standby-läge på kontrollpanelen. Tryck på knappen ⏻, enligt bilden:

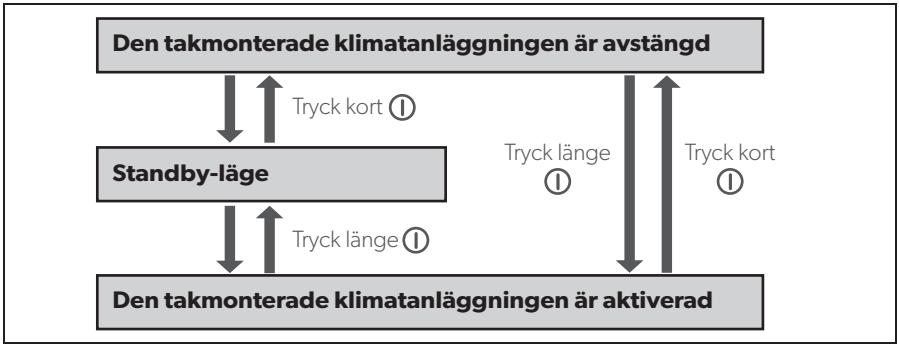

Exempel: Den takmonterade klimatanläggningen är i standby-läge. Den ska stängas av.

➤ Tryck kort på knappen ⏻.

✓ Den takmonterade klimatanläggningen är avstängd.

Med fjärrkontrollen

ANVISNING

- För att kunna styra den takmonterade klimatanläggningen med fjärrkontrollen måste den takmonterade klimatanläggningen vara inställd på standby-läget.
- Med fjärrkontrollen kan du aktivera den takmonterade klimatanläggningen från standby-läget och ställa den i standby igen. För detta trycker du på knappen ⏻.
- Endast för modeller med värme:

  Om du stänger av läget "värme" (-☼-) på den takmonterade klimatanläggningen med fjärrkontrollen, körs fläkten ett par minuter till, för att förhindra att apparaten värms upp. LED-lampan blinkar orange. Den takmonterade klimatanläggningen kan stängas av helt med knappen ⏻ på kontrollpanelen.

9.5 Välja driftläge

➤ Välj önskat driftläge med knappen **MODE**, se chapter "Driftlägen" on page 296.

✓ Den takmonterade klimatanläggningen kvitterar mottagningen av värdet med en hög ton.

✓ Den takmonterade klimatanläggningen ställs på önskat driftläge.

9.6 Välja fläkteffekt manuellt

Fläktarna reglerar lufttillförseln.

I driftläget "Kylning" (❄) och "Cirkulationsluft" (🌀) kan fläkteffekten väljas manuellt. I de övriga driftlägena styr den takmonterade klimatanläggningen fläkteffekten automatiskt.

Display-meddelande	Förklaring
	Låg effekt Finns **inte** i driftläge "Värme" (☼)
	Mellaneffekt
	Hög effekt
	Högsta effekt
	Automatläget finns endast i driftlägena "Kylning" (❄), "Värma" (☼) och "Avfuktning" (💧).

➤ Välj önskad fläkteffekt med knappen (🌀).

✓ Den takmonterade klimatanläggningen kvitterar mottagningen av värdet med en hög ton.

✓ Fläkteffekten är inställd på nytt.

9.7 Ställa in temperaturen

Driftläge "Kylning"

I driftlägena "Automat" (**A**), "Kylning" (❄) och "Avfuktning" (💧) kan du välja en temperatur mellan 16 °C och 31 °C.

➤ Välj önskad temperatur med knappen **+** eller **–**.

✓ Den takmonterade klimatanläggningen kvitterar mottagningen av värdet med en hög ton.

✓ Temperaturen är inställd i den takmonterade klimatanläggningen.

Driftläge "Värme" (endast för modeller med värme)

I driftlägena "Automat" (**A**) och "Värme" (☼) kan du välja en temperatur mellan 16 °C och 31 °C.

➤ Välj önskad temperatur med knappen **+** eller **–**.

✓ Den takmonterade klimatanläggningen kvitterar mottagningen av värdet med en hög ton.

✓ Temperaturen är inställd i den takmonterade klimatanläggningen.

9.8 Ställa in luftmunstyckena

Lufttillförseln till innerutrymmet kan regleras med lägena på luftmunstyckena (fig. **4**, page 6):

➤ **Chillout ADB:** Vrid luftmunstyckenas lameller (**1**) med inställningsratten (**2**) i önskad riktning.

➤ **ADB:** Använd inställningsrattarna (**2**, **3**, **4**) för att vrida munstyckenas lameller (**1**) oberoende av varandra i önskad riktning. Luftströmmen kan justeras så att den går uppåt, nedåt, till vänster eller till höger.
Använd skjutreglaget (**5**) för att fördela luften mer framåt eller bakåt.

9.9 Programmera timern

Med timer-funktionen kan du ställa in en önskad tid för klimatiseringen. Du kan ställa in endast aktiveringstiden eller avstängningstiden eller båda tiderna.

ANVISNING
Om ingen knapp trycks in inom 15 sekunder återgår fjärrkontrollen till utgångsläget.

➤ Välj driftläge och önskade värden (t.ex. temperatur) innan du ställer in timern.

Ställa in aktiveringstiden

➤ Tryck på knappen ⏲ en gång.

✓ Symbolen **ON** (8:00 ON) blinkar på fjärrkontrollens display.

➤ Ställ in tiden med knappen **+** eller **–** när den takmonterade klimatanläggningen ska slås på.

➤ Tryck på knappen **SET**, för att skicka värdet till den takmonterade klimatanläggningen.

✓ Aktiveringstiden är inställd för den takmonterade klimatanläggningen.
Den takmonterade klimatanläggningen startar på inställd tid med valt driftläge.

➤ Ställ den takmonterade klimatanläggningen på standby-läge.

Ställa in avstängningstiden

➤ Tryck på knappen ⏲ två gånger.

✓ Symbolen **OFF** (20:00 OFF) blinkar på fjärrkontrollens display.

➤ Ställ in tiden med knappen **+** eller **–** när den takmonterade klimatanläggningen ska stängas av.

➤ Tryck på knappen **SET**, för att skicka värdet till den takmonterade klimatanläggningen.

✓ Avstängningstiden är inställd för den takmonterade klimatanläggningen.
Den takmonterade klimatanläggningen kör till den inställda tiden med valt driftläge.

Ställa in aktiveringstid och avstängningstid

➤ Tryck på knappen ⏲ tre gånger.

✓ Symbolen **ON** (8:00 ON) blinkar på fjärrkontrollens display.
Symbolen **OFF** (20:00 OFF) visas.

➤ Ställ in tiden med knappen **+** eller **–** när den takmonterade klimatanläggningen ska slås på.

➤ Tryck på knappen ⏲ igen.

✓ Symbolen **OFF** (20:00 OFF) blinkar på fjärrkontrollens display.

➤ Ställ in tiden med knappen **+** eller **–** när den takmonterade klimatanläggningen ska stängas av.

➤ Tryck på knappen **SET**, för att skicka värdet till den takmonterade klimatanläggningen.

✓ Aktiveringstid och avstängningstid är inställd för den takmonterade klimatanläggningen.
Den takmonterade klimatanläggningen startar på den inställda tiden med valt driftläge och kör till den andra inställda tiden.

➤ Ställ den takmonterade klimatanläggningen på standby-läge.

Ta bort timer-programmering

Om du har programmerat timern, kan du ta bort den på följande sätt:

➤ Tryck fyra gånger på knappen ⏲.

✓ Symbolen för timern slocknar.

✓ Programmeringen är borttagen.

9.10 Aktivera sleep-funktionen

ANVISNING
Sleep-funktionen är avaktiverad i läget "Cirkulationsluft" ().

När sleep-funktionen är aktiverad ändras den inställda temperaturen efter en timme med 1 °C och efter två timmar med 2 °C, för en behagligare sovtemperatur.

➤ Ställ in önskad temperatur (se chapter "Ställa in temperaturen" on page 304).

➤ Tryck på knappen .

✓ Symbolen visas på displayen.
Sleep-funktionen är aktiverad.

➤ Tryck en gång till på knappen för att avaktivera sleep-funktionen.

ANVISNING
Sleep-funktionen avaktiveras när du trycker på knappen **MODE**.

9.11 Ställa in extrafunktionen "I feel"

I denna funktion mäter fjärrkontrollen rumstemperaturen och skickar värdet var 10:e minut till den takmonterade klimatanläggningen. Den takmonterade klimatanläggningen anpassar börtemperaturen till detta mätvärde. Funktionen "I feel" är endast aktiv när temperaturen ligger mellan +18 °C och +29 °C.

➤ Tryck på knappen .

✓ Symbolen visas på displayen.
Funktionen "I feel" är aktiverad.

➤ Lägg fjärrkontrollen så att den pekar mot IR-mottagaren (fig. **2** {66}4, {67}page 4) på kontrollpanelen. Annars kan inte värdena skickas till den takmonterade klimatanläggningen.

ANVISNING
Fjärrkontrollen ska inte befinna sig på en plats i rummet som är mycket varmare eller kallare än den genomsnittliga rumstemperaturen. Den får t.ex. inte ligga i solen eller framför den takmonterade klimatanläggningen.

Om temperaturen stiger över +29 °C eller faller under +18 °C avaktiveras funktionen "I feel".

✓ Symbolen blinkar tre gånger på displayen och stängs sedan av.

9.12 Använda belysning (endast på vissa modeller)

Lysdioderna i den takmonterade klimatanläggningen kan dimmas. När de slås på är de inställda på det sist använda värdet.

ANVISNING

Knappen på fjärrkontrollen är aktiv även om fjärrkontrollen är avstängd.

Slå på/stänga av ljuset på kontrollpanelen

➤ Tryck kort på knappen för att slå på/stänga av lamporna.

Dimma ljuset på kontrollpanelen

➤ Tryck kort på knappen tills lamporna är dimmade till önskad ljusstyrka.

Slå på/stänga av lysdioderna på fjärrkontrollen

➤ Tryck på knappen för att slå på/stänga av lamporna.

✓ Symbolen visas på displayen när ljuset är **på**.

Dimma ljuset med fjärrkontrollen

➤ Tryck på knappen i 2 s.

✓ Symbolen blinkar på displayen.

➤ Tryck på knappen **–** eller **+** tills lamporna är dimmade till önskad ljusstyrka. Lamporna kan dimmas till 20 %, 40 %, 60 %, 80 % och 100 %.

➤ Tryck åter på knappen för att stänga av dimningsfunktionen.

✓ Symbolen lyser.

9.13 Byta batterier i fjärrkontrollen

Byt batterier när symbolen visas på displayen.

Batterifacket sitter på fjärrkontrollens baksida.

➤ Tryck lätt på batterifackets lock och skjut det i pilens riktning.

➤ Sätt in de nya batterierna (2 x typ AAA) i fjärrkontrollen enligt markeringarna i batterifacket.

➤ Stäng batterifackets lock.

Skydda miljön!
Batterier hör inte hemma i hushållssoporna.
Lämna dina förbrukade eller defekta batterier till handeln eller till ett insamlingsställe.

9.14 Ställa in klockan

För timerprogrammeringen måste aktuell tid stämma på fjärrkontrollen. Tiden visas på fjärrkontrollens display.

Genomför följande steg för att ställa in klockan:

ANVISNING
Om ingen knapp trycks in på fjärrkontrollen under ca 10 sekunder när klockan ställs in, återgår fjärrkontrollen till utgångsläget.

➤ Tryck på knappen (lång tryckning) för att aktivera inställningsläget för klockan.

✓ Tiden blinkar på fjärrkontrollens display.

➤ Ställ in klockan med knapp **+** eller **–**.

Tryck på knappen **+** eller **–** längre än 2 s för att ställa fram eller tillbaka tiden snabbare.

➤ Tryck på knappen **SET** för att bekräfta inställningen av klockan.

9.15 Ställa in vinterläge

Aktivering av vinterläge förhindrar att is bildas inuti fordonet under vinteruppehållet. Vinterläget är ett särskilt värmeläge som startar när temperaturen är 7 °C och sedan slutar när temperaturen stiger över 10 °C.

➤ Tryck in båda knapparna på kontrollpanelen under 5 sekunder för att aktivera vinterläget.

✓ Lysdioden blinkar grönt/orange.

✓ Alla andra funktioner är avaktiverade.

➤ Tryck på knappen ⏻ på kontrollpanelen för att stänga av klimatanläggningen.

10 Rengöra den takmonterade klimatanläggningen

OBSERVERA! Risk för skador!

- Använd inte högtryckstvätt för att rengöra den takmonterade klimatanläggningen. Den takmonterade klimatanläggningen kan skadas om det kommer in vatten i den.
- Använd inga vassa eller hårda föremål för rengöring, använd inga frätande rengöringsmedel; den takmonterade klimatanläggningen kan skadas.
- Använd endast vatten och ett milt rengöringsmedel för att rengöra den takmonterade klimatanläggningen. Använd aldrig bensin, diesel eller lösningsmedel.

➤ Rengör den takmonterade klimatanläggningens hölje och luftenheten då och då med en fuktig trasa.

➤ Ta regelbundet bort löv och smuts från ventilationsöppningarna (fig. **5** 1, page 7) på den takmonterade klimatanläggningen. Se till att lamellerna på den takmonterade klimatanläggningen inte skadas.

➤ Rengör fjärrkontrollen då och då försiktigt med en fuktig trasa. För displayen kan man använda en glasögonduk.

11 Underhålla den takmonterade klimatanläggningen

VARNING!
Annat underhåll än det som beskrivs här får endast genomföras av härför utbildad personal, som är förtrogen med riskerna vid hantering av kylmedium och klimatanläggningen och känner till de gällande föreskrifterna. Icke fackmässiga underhållsarbeten kan leda till att allvarliga faror uppstår.

Intervall	Kontroll/underhåll
Regelbunden	Kontrollera kondensvattenutlopp: ➤ Kontrollera då och då att kondensvattenutloppen (fig. **6** 1, page 7) på den takmonterade klimatanläggningens sidor inte är tilltäppta och att kondensvattnet kan avledas.
Regelbunden	Rengöra luftenhetens filter (fig. **7**, page 8): ➤ Ta bort filterkåpan (**1**) för hand. ➤ Ta ut filtret (**2**). ➤ Rengör filtret (**2**) med en tvättmedelslösning och låt det torka. ➤ Sätt in det torra filtret (**2**). ➤ Sätt fast filterkåpan (**1**).
Årligen	Kontrollera profiltätningar ➤ Kontrollera profiltätningen mellan den takmonterade klimatanläggningen och fordonstaket med avseende på sprickor och andra skador.
Årligen	Underhåll värmeväxlaren: ➤ Underhåll värmeväxlaren till den takmonterade klimatanläggningen på en auktoriserad verkstad.
Årligen	Byt ut filtret med aktivt kol (fig. **7**, page 8): ➤ Ta bort filterkåpan (**1**) manuellt. ➤ Ta ut filtret (**2**). ➤ Ta bort filtret med aktivt kol (**3**). ➤ Rengör filtret (**2**) med en tvättmedelslösning och låt det torka. ➤ Sätt in ett nytt filter med aktivt kol. ➤ Sätt in det torra filtret (**2**). ➤ Sätt fast filterkåpan (**1**).

12 Åtgärder vid störningar

Fel	Orsak	Åtgärd
Den takmonterade klimatanläggningen stängs av om och om igen.	Frostgivaren har aktiverats.	För låg utetemperatur, eller alla luftmunstycken stängda
Ingen kyleffekt	Den takmonterade klimatanläggningen har inte ställts in på kylning.	➤ Ställ in den takmonterade klimatanläggningen på kylning.
	Omgivningstemperaturen högre än 52 °C.	Den takmonterade klimatanläggningen är avsedd för en omgivningstemperatur på upp till 52 °C.
	Den inställda temperaturen är högre än rumstemperaturen.	➤ Välj en lägre temperatur.
	Omgivningstemperaturen lägre än 16 °C.	Den takmonterade klimatanläggningen är bara avsedd för en omgivningstemperatur från 16 °C.
	En temperaturgivare är defekt.	➤ Kontakta en auktoriserad verkstad.
	Förångarfläkten skadad.	
	Kondensorfläkten skadad.	
Dåligt luftflöde	Luftinsug tilltäppt.	➤ Ta bort löv och smuts från ventilationslamellerna på den takmonterade klimatanläggningen.
	Fläkten är defekt.	➤ Kontakta en auktoriserad verkstad.
Det kommer in vatten i fordonet.	Utloppsöppningarna för kondensvatten är tilltäppta.	➤ Rengör utloppsöppningarna för kondensvatten.
	Tätningarna skadade.	➤ Kontakta en auktoriserad verkstad.
Den takmonterade klimatanläggningen startar inte	Det finns ingen försörjningsspänning (230 V~).	➤ Kontrollera strömförsörjningen.
	För låg spänning (under 200 V~). Spänningsomvandlaren defekt.	➤ Kontakta en auktoriserad verkstad.
	En temperaturgivare är defekt.	
	För lågt värde på säkringar till strömförsörjningen.	➤ Kontrollera säkringarna.

Fel	Orsak	Åtgärd
Den takmonterade klimatanläggningen stängs inte av	En temperaturgivare är defekt.	➤ Kontakta en auktoriserad verkstad.
	För lågt värde på säkringar till strömförsörjningen.	➤ Kontrollera säkringarna.

13 Garanti

Den lagstadgade garantitiden gäller. Om produkten är defekt: kontakta en servicepartner i ditt land (adresser, se bruksanvisningens baksida).

Våra specialister står gärna till förfogande och förklarar hur garantiärenden behandlas.

14 Avfallshantering

Föreskrifter för miljöskydd och korrekt avfallshantering

Alla organisationer måste använda sig av flertalet åtgärder för identifiering, utvärdering och kontroll av åverkan på miljön (vid tillverkning, service, på produkten, etc.).

För att åtgärderna ska kunna följas måste följande faktorer observeras:

- Användning av råvaror och naturresurser
- Utsläpp
- Läckande vätskor
- Avfallshantering och återvinning
- Markföroreningar

För att minimera åverkan på miljön fastställer tillverkaren flertalet krav som måste följas under apparatens livslängd.

- Allt förpackningsmaterial måste avfallshanteras enligt nationella föreskrifter (helst återanvändas).
- Alla produktkomponenter måste avfallshanteras enligt nationella föreskrifter (helst återanvändas).
- Produkten måste lämnas in till en auktoriserad återvinningsstation för avfallshantering, så att alla komponenter som kan återvinnas återanvänds och så att resterande material avfallshanteras på ett korrekt sätt.
- Kontrollera under installationen att utrymmet har tillräcklig ventilation så att luften inte står stilla. Det kan vara skadligt för hälsan.

- Se till vid drift och underhåll att alla skadliga produkter avfallshanteras korrekt (olja, fett, osv.).
- Håll bullret på en låg nivå för att inte störa din omgivning.

Mer information för korrekt demontering och avfallshantering av våra produkter hittar du i återvinningsanvisningar på www.dometic.com.

➤ Lämna om möjligt förpackningsmaterialet till återvinning.

➤ Se till att inte skada kylkretsarna vid drift, reparationer och underhåll så att inte kylmedel läcker ut. Det verkar som växthusgas och skadar miljön.

När produkten slutgiltigt tas ur bruk: informera dig om gällande bestämmelser hos närmaste återvinningscentral eller hos återförsäljaren.

➤ Avfallshantera produkten enligt gällande föreskrifter hos en auktoriserad återvinningsstation.

Skydda miljön!
Varken laddningsbara batterier eller andra batterier hör hemma i hushållssoporna.
Lämna dina förbrukade eller defekta (laddningsbara) batterier till återförsäljaren eller till ett insamlingsställe.

15 Tekniska data

Innehåller fluorerade växthusgaser

Hermetiskt sluten utrustning

	FreshJet 1100	**FreshJet 1700**
Artikel-nr:	9105306654 9105306655	9105306656 9105306658
Kompressorns kyleffekt:	1000 W	1700 W
Kyleffekt enligt ISO 5151:	850 W	1600 W
Värmeeffekt:	–	800 W
Nominell ingångsspänning:	230 V~ / 50 Hz	
Strömbehov vid kylning: Säkringskrav:	2,0 A 3 A	2,7 A 4 A
Strömbehov vid uppvärmning: Säkringskrav:	– –	3,5 A 4 A
Omgivningstemperatur:	0 °C till +52 °C	
Kylmedium:	R-134a	R-407c
Mängd kylvätska:	0,280 kg	0,545 kg
Motsvarande CO_2:	0,4004 t	0,96683 t
Global uppvärmningspotential (GWP):	1430	1774
Fläktar:	4 fläktsteg 1 automatläge	
Skyddsklass:	IPX4	
Max. innervolym på fordonet (med isolerade väggar):	16 m³	20 m³
Mått L x B x H, fig. **8**, page 9:	787 x 562 x 225 mm (höjd över fordonets tak)	
Vikt:	ca 22,5 kg	ca 29 kg
Provning/certifikat:	CE	CE

	FreshJet 2200	
Artikel-nr:	9105306513	9105306511 9105306512 9105306515
Kompressorns kyleffekt:	2200 W	
Kyleffekt enligt ISO 5151:	2050 W	
Värmeeffekt:	–	1200 W
Nominell ingångsspänning:	230 V~ / 50 Hz	
Strömbehov vid kylning: Säkringskrav:	4,1 A 5 A	
Strömbehov vid uppvärmning: Säkringskrav:	– –	5,2 A 6 A
Omgivningstemperatur:	0 °C till +52 °C	
Kylmedium:	R-407c	
Mängd kylvätska:	0,520 kg	
Motsvarande CO_2:	0,92248	
Global uppvärmningspotential (GWP):	1774	
Fläktar:	4 fläktsteg 1 automatläge	
Skyddsklass:	IPX4	
Max. innervolym på fordonet (med isolerade väggar):	25 m^3	
Mått L x B x H, fig. **8**, page 9:	787 x 562 x 225 mm (höjd över fordonets tak)	
Vikt:	ca 32 kg	
Provning/certifikat:	CE	

	FreshJet 3200
Artikel-nr:	9105306660 9105306659
Kompressorns kyleffekt:	2800 W
Kyleffekt enligt ISO 5151:	2800 W
Värmeeffekt:	3300 W
Nominell ingångsspänning:	230 V~ / 50 Hz
Strömbehov vid kylning: Säkringskrav:	5,7 A 10 A
Strömbehov vid uppvärmning: Säkringskrav:	5,9 A 10 A
Omgivningstemperatur:	0 °C till +52 °C
Kylmedium:	R-410a
Mängd kylvätska:	0,735 kg
Motsvarande CO_2:	1,53468 t
Global uppvärmningspotential (GWP):	2088
Fläktar:	4 fläktsteg 1 automatläge
Skyddsklass:	IPX4
Max. innervolym på fordonet (med isolerade väggar):	32 m^3
Mått L x B x H, fig. **9**, page 10:	980 x 650 x 248 mm (höjd över fordonets tak)
Vikt:	ca 36 kg
Provning/certifikat:	

Les bruksanvisningen nøye før du tar i bruk apparatet, og ta vare på den. Hvis produktet selges videre, må du sørge for å gi bruksanvisningen videre også.

Innholdsfortegnelse

1 Symbolforklaringer 319

2 Sikkerhetsregler 320
2.1 Grunnleggende sikkerhet 320
2.2 Sikkerhet ved bruk av apparatet 321

3 Målgruppen for denne veiledningen 321

4 Leveringsomfang 322

5 Tilbehør 323

6 Forskriftsmessig bruk 324

7 Teknisk beskrivelse 324
7.1 Komponenter 325
7.2 Betjeningspanel 326
7.3 Fjernkontroll 327
7.4 Klimamodi 329
7.5 Tilleggsfunksjoner 330

8 Før første gangs bruk 330

9 Betjene takklimaanlegget 331
9.1 Grunnleggende betjeningsanvisninger 331
9.2 Bruke fjernkontrollen 332
9.3 Råd om bedre bruk 333
9.4 Slå takklimaanlegget av og på 333
9.5 Velge klimamodus 334
9.6 Velge viftehastighet manuelt 335
9.7 Stille inn temperatur 335
9.8 Stille inn luftdysene 336
9.9 Programmere timeren 336
9.10 Aktivere Sleep-funksjonen 338
9.11 Stille inn tilleggsfunksjonen «I feel» 338
9.12 Betjene lamper (bare ved visse modeller) 339
9.13 Bytte batterier i fjernkontrollen 340

9.14 Stille inn klokkeslett 340
9.15 Stille inn vintermodus 341
10 Rengjøring av takklimaanlegget 341
11 Vedlikehold av takklimaanlegget 342
12 Utbedre feil 343
13 Garanti 344
14 Avhending 344
15 Tekniske spesifikasjoner 346

1 Symbolforklaringer

ADVARSEL!
Sikkerhetsregel: Hvis man ikke overholder denne regelen, kan det føre til død eller alvorlig skade.

FORSIKTIG!
Sikkerhetsregel: Hvis man ikke overholder denne regelen, kan det føre til personskader.

PASS PÅ!
Hvis man ikke overholder denne regelen, kan det føre til materielle skader og skade funksjonen til produktet.

MERK
Utfyllende informasjon om bruk av produktet.

2 Sikkerhetsregler

Produsenten tar i følgende tilfeller intet ansvar for skader:

- Skader på produktet på grunn av mekanisk påvirkning og overspenninger
- Endringer på produktet uten at det er gitt uttrykkelig godkjenning av produsenten
- Bruk til andre formål enn det som er beskrevet i veiledningen

Produsenten tar ikke ansvar for eventuelle følgeskader, særlig ikke for følgeskader som kan oppstå ved svikt i takklimaanlegget.

Overhold følgende grunnleggende sikkerhetsregler ved bruk av elektriske apparater for å beskytte mot:

- Elektrisk støt
- Brannfare
- Skader

2.1 Grunnleggende sikkerhet

ADVARSEL!

- **Elektriske apparater er ikke beregnet for barn**!
  Barn er ikke i stand til å bedømme farer forbundet med elektriske apparater. La ikke barn bruke elektriske apparater uten tilsyn.
- Dette apparatet kan brukes av barn fra 8 år og oppover, og av personer med nedsatte fysiske, sensoriske eller mentale evner eller manglende erfaring og/eller kunnskap, når de er under oppsikt eller har fått opplæring i sikker bruk av apparatet og hvilke farer som er forbundet med det.
- Bruk apparatet kun til det det er beregnet for.
- Ikke foreta endringer eller ombygging av apparatet!
- Installasjon, vedlikehold og reparasjon av takklimaanlegget må kun utføres av fagfolk som kjenner til farene ved håndtering av kjølemidler og klimaanlegg og som er kjent med gjeldende forskrifter. Feil reparasjoner kan føre til betydelige skader. Ved behov for reparasjon kontakter du servicestedene i ditt land (adresse på baksiden).
- Plasser ikke takklimaanlegget i nærheten av lettantennelige væsker eller i lukkede rom.
- Påse at brennbare gjenstander ikke lagres eller monteres i nærheten av luftuttakene. Avstanden må være minst 50 cm.

- Ikke grip inn i lufteåpningene, og ikke før fremmedlegemer inn i takklimaanlegget.
- I tilfelle brann må man **ikke** løsne det øvre dekslet på takklimaanlegget, og bruk kun lovlige slukkemidler. Ikke bruk vann til slukking.

PASS PÅ!

- Hvis bobilen har påbygd takklimaanlegg, må du under ingen omstendighet kjøre bilen i vaskemaskin.
- Spør kjøretøyprodusenten om det på grunn av høyden på enheten er nødvendig å endre godkjenningen (iht. § 19 StVZO) og registreringene av kjøretøyets høyde i vognkortet:
  – FreshJet 1100, 1700, 2200: Monteringshøyde 225 mm
  – FreshJet 3200: Monteringshøyde 248 mm
- Hvis det oppstår feil i takklimaanleggets kjølemiddelkretsløp, må takklimaanlegget kontrolleres av fagfolk og settes forskriftsmessig i stand. Kjølemiddelet må under ingen omstendighet etterlates i friluft.

2.2 Sikkerhet ved bruk av apparatet

ADVARSEL!

- Ved arbeid på apparatet må man alltid avbryte strømforsyningen.

PASS PÅ!

- Takklimaanlegget er ikke egnet for bruk i jordbruks- og anleggsmaskiner.
- Bruk apparatet kun når kapslingen og ledningene er uskadd.

3 Målgruppen for denne veiledningen

Denne bruksanvisningen henvender seg til brukere av takklimaanlegget.

4 Leveringsomfang

FreshJet 1100

Betegnelse	Artikkelnummer
Takklimaanlegg Dometic FreshJet 1100	9105306654 9105306655
Montasjeveiledning	
Bruksanvisning	

FreshJet 1700

Betegnelse	Artikkelnummer
Takklimaanlegg Dometic FreshJet 1700 med oppvarming	 9105306656 9105306658
Montasjeveiledning	
Bruksanvisning	

FreshJet 2200

Betegnelse	Artikkelnummer
Takklimaanlegg Dometic FreshJet 2200 med oppvarming og Soft Start med oppvarming, uten Soft Start uten oppvarmingog uten Soft Start	 9105306511 9105306515 9105306512 9105306513
Montasjeveiledning	
Bruksanvisning	

FreshJet 3200

Betegnelse	Artikkelnummer
Takklimaanlegg Dometic FreshJet 3200 med varmepumpe og Soft Start	9105306660 9105306659
Montasjeveiledning	
Bruksanvisning	

Luftutløpsenhet

Betegnelse	Artikkelnummer
Chillout ADB	9105306662
ADB	9105306664

5 Tilbehør

Fås som tilbehør (ikke inkludert i leveransen):

Betegnelse	Artikkelnummer
DC-utvidelsessett DC-Kit1 (kun FJ1100)	9100300003
DC-utvidelsessett DC-Kit2 (kun FJ1100, 1700, 2200)	9100300001
DC-utvidelsessett DC-Kit3 (kun FJ1100, 1700, 2200)	9100300002
DC-utvidelsessett DC-Kit4 (FJ1100, 1700, 2200, 3200)	9100300044
DC-utvidelsessett DC-Kit5 (kun FJ1100, 1700, 2200)	9100300073
DC-utvidelsessett DC-Kit6 (FJ1100, 1700, 2200, 3200)	9100300074

MERK
Med et DC-utvidelsessett (tilbehør) kan takklimaanlegget Dometic FreshJet også drives mens man kjører.

6 Forskriftsmessig bruk

Takklimaanlegget Dometic FreshJet er utelukkende egnet for bobiler, campingvogner og andre kjøretøyer med oppholdsrom. Det er **ikke** egnet for hus eller boliger.

Takklimaanlegget er **ikke** egnet for installasjon i anleggsmaskiner, jordbruksmaskiner eller lignende anleggsutstyr. Ved for kraftig vibrasjon er ikke forskriftsmessig funksjon lenger garantert.

Funksjonen til takklimaanlegget er garantert for temperaturer mellom 0 °C og 52 °C.

7 Teknisk beskrivelse

Takklimaanlegget forsyner kjøretøyet innvendig med kjølig, avfuktet luft uten støv og smuss.

LED-lamper som kan dimmes, og som er integrerte i luftutløpsenheten, sørger for et behagelig lys (ikke tilgjengelig på alle modeller).

Takklimaanlegget styres med fjernkontrollen.

MERK
Takklimaanlegget kan senke temperaturen inne i kjøretøyet til en innstilt verdi. Temperaturen som skal oppnås ved kjøling, avhenger av kjøretøytypen, omgivelsestemperaturen og kuldeeffekten i takklimaanlegget.
Under en utetemperatur på 16 °C kjøler ikke takklimaanlegget lenger ned. I slike tilfeller må du kun bruke klimamodus «Omluft» ( ).

Takklimaanlegget er beskyttet mot overspenning. Hvis forsyningsspenningen stiger over 265 V kobler takklimaanlegget ut. Det fortsetter normal drift når forsyningsspenningen befinner seg innenfor det tillatte området igjen.

7.1 Komponenter

Takklimaanleggets kuldekretsløp består av disse hovedkomponentene (fig. **1**, page 3):

- **Kompressor** (**1**)
  Kompressoren suger til seg kjølemiddelet og komprimerer det. Dermed økes trykket og også temperaturen til kjølemiddelet.
- **Kondensator** (**2**)
  Den innebygde kondensatoren fungerer som en kjøle- hhv. varmeveksler. Luften som strømmer forbi tar opp varme, den varme kjølemiddelgassen avkjøles og blir flytende.
- **Fordamper** (**3**)
  Fordamperen avkjøler luften som strømmer forbi og avfukter den. Kjølemiddelet tar opp varme og fordamper.
- **Vifte (4)**
  Den avkjølte luften fordeles inne i kjøretøyet gjennom viften via en luftutslippsenhet.

Oversikt over alle enheter:

- FreshJet 1100: fig. **10**, page 11
- FreshJet 1700: fig. **11**, page 12
- FreshJet 2200 (også for modeller med oppvarming og mykstart): fig. **12**, page 13
- FreshJet 3200: fig. **13**, page 14
- Luftutløpsenhet Chillout ADB: fig. **14**, page 15
- Luftutløpsenhet ADB: fig. **15**, page 15

7.2 Betjeningspanel

Betjeningspanelet befinner seg på luftutslippsenheten til takklimaanlegget (fig. **2**, page 4).

Det inneholder følgende betjenings- og indikeringselementer:

Nr.	Forklaring	
1	Status-LED	
	Lyser ikke:	Takklimaanlegget er slått av.
	Lyser oransje:	Takklimaanlegget er i standby-modus
	Lyser grønt:	Takklimaanlegget er slått på.
	Blinker grønt:	**Kun på modeller med varmepumpe:** Takklimaanlegget klargjør oppvarmingen eller avriming er aktiv.
	Blinker grønt/oransje:	Takklimaanlegget er i vintermodus
	Lyser rødt:	Kun når anlegget også er koblet til 12 V⎓: Tilførselsspenning på 230 V~ er ikke tilgjengelig.
	Blinker rødt:	Overspenning Takklimaanlegget fortsetter normal drift når forsyningsspenningen befinner seg innenfor det tillatte området igjen.
	Blinker langsomt rødt:	Funksjonsfeil på den innvendige temperatursensoren E1
	Blinker raskt rødt:	Funksjonsfeil på den utvendige temperatursensoren E2
2	Knapp ⏻	Slår takklimaanlegget på, av eller til stand-by-modus Langt trykk på knappen slår på automatisk modus.
3	Knapp 💡	Slår lyset på eller av eller dimmer lyset. Er kun aktiv når takklimaanlegget er slått på eller i standby-modus.
4	IR-mottaker for fjernkontrollen	

7.3 Fjernkontroll

Alle innstillinger på apparatet (f. eks. temperaturinnstilling, timerprogrammering osv.) overføres til takklimaanlegget via fjernkontrollen.

Følgende betjenings- og indikeringselementer er tilgjengelige på fjernkontrollen (fig. **3** , page 5):

Nr.	Forklaring
1	**Digitaldisplay**: Indikerer følgende: • Klokkeslett • Ønsket romtemperatur (settpunkt) i °C eller °F • Faktisk romtemperatur • Klimamodus • Viftehastighet • Symboler for aktive tilleggsfunksjoner • Batteristatus
2	Knapp ⏻: Slå klimaanlegg og fjernkontroll på eller sette dem i standby-modus
3	Knapp : Velge viftehastighet
4	Knapp **MODUS**: Velge klimamodus
5	Knapp : Aktivere Sleep-funksjonen. Med Sleep-funksjonen reguleres settverdien automatisk for å sikre en behagelig sovetemperatur.
6	Knapp : Trykk én gang: Viser aktuell temperatur innvendig (symbol vises). Nytt trykk: Viser innstilt temperatur.
7	Knapp : Aktivere «I feel»-funksjonen. Med «I feel»-funksjonen justeres innstilt temperatur hvert 10. minutt til den temperaturen som fjernkontrollen måler.
8	Knapp **°C/°F**: Veksle mellom temperaturenhetene Celsius (°C) og Fahrenheit (°F)
9	Knapp : Programmere timer og stille inn klokkeslett

Nr.	Forklaring
10	Knapp **SET**: Bekrefte og lagre opplysninger
11	Knapp : Slå på eller av lys på takklimaanlegget og aktivere dimme-funksjon. Knappen fungerer også når fjernkontrollen er slått av.
12	Knapp **+**: Øke verdien
13	Knapp **–**: Redusere verdien
14	Symbol (batterier tomme) Vises når batteriene i fjernkontrollen er tomme. Bytt i så fall batterier, se chapter “Bytte batterier i fjernkontrollen” on page 340.
15	Symbol (sende verdier) Vises kort når fjernkontrollen sender verdier til takklimaanlegget.

7.4 Klimamodi

Takklimaanlegget har følgende klimamodi:

Klimamodus	Display-melding	Forklaring
Automatikk	8:00 ON	Du bestemmer temperaturen, takklimaanlegget kjøler ned eller varmer (kun for modeller med oppvarming) opp kjøretøyet innvendig til denne temperaturen og regulerer nødvendig vifteeffekt. I denne modusen er knappen deaktivert.
Kjøle	20:00 OFF	Du bestemmer temperatur og vifteeffekt, takklima-anlegget kjøler ned kjøretøyet innvendig til denne temperaturen.
Varme	8:00 ON 20:00 OFF	**Kun for modeller med oppvarming** Du bestemmer temperatur og vifteeffekt, takklima-anlegget varmer opp kjøretøyet innvendig til denne temperaturen.
Omluft		Du bestemmer viftetrinn, takklimaanlegget blåser kald luft (avkjølt omluft) inn i kjøretøyet innvendig.
Luftavfukting		Du bestemmer temperaturen, takklimaanlegget kjøler ned kjøretøyet innvendig til denne temperaturen, regulerer nødvendig vifteeffekt og avfukter kjøretøyet innvendig (omluftsdrift). I denne modusen er knappen deaktivert.

7.5 Tilleggsfunksjoner

Takklimaanlegget har følgende betjeningselementer:

Tilleggsfunksjon	Display-melding	Forklaring
Timer		Takklimaanlegget slås på til et innstilt tidspunkt.
		Takklimaanlegget slås av til et innstilt tidspunkt.
		Takklimaanlegget slås på og av igjen til innstilte tidspunkter.
Sleep		Innstilt temperatur endres med 1 °C etter en time og etter to timer med 2 °C, dette for å sikre en behagelig sovetemperatur.
I feel		Fjernkontrollen måler romtemperaturen og overfører måleverdien til takklimaanlegget hvert 10. minutt. Takklimaanlegget tilpasser innstilt temperatur til denne måleverdien.
Vintermodus		Vintermodus forhindrer at det danner seg is inne i kjøretøyet i løpet av vinterpausen. Vinterpause indikeres ved at LED blinker grønt/oransje.

8 Før første gangs bruk

Kontroll før igangsetting

Før du slår på takklimaanlegget, må du passe på følgende:

➤ Kontroller at tilførselsspenningen og -frekvensen samsvarer med verdiene under Tekniske data, se page 346.

➤ Forsikre deg om at både luftinnsugingsåpningen og luftedysene er åpne. Alle luftegittere må alltid være åpne for å garantere at takklimaanlegget yter optimalt.

FORSIKTIG! Fare for personskader!
Ikke stikk fingre eller gjenstander inn i luftdysene eller innsugingsgitteret.

Stille inn klokkeslett

➤ Stille inn aktuelt klokkeslett: se chapter "Stille inn klokkeslett" on page 340.

Stille inn fjernkontroll

➤ Sett inn batteriene (se chapter "Bytte batterier i fjernkontrollen" on page 340).

✓ Displayet viser alle symbolene i 5 sekunder.

➤ I løpet av disse 5 sekundene trykker du samtidig på knappene og .

✓ Displayet viser standard-modellnummer.

➤ Trykk samtidig på knappene **+** og **–** innen 3 sekunder for å velge modellnummer:
- FreshWell 3000: 02
- FreshJet: 07
- FreshLight: 11

✓ Displayet viser alle symbolene i 5 sekunder.

✓ Fjernkontrollen er driftsklar.

9 Betjene takklimaanlegget

9.1 Grunnleggende betjeningsanvisninger

Takklimaanlegget har fire driftsmåter:

Driftsmåte	Egenskaper
Av	Takklimaanlegget er slått av, fjernkontrollen er inaktiv.
Stand-by	Takklimaanlegget er klart til bruk og kan slås på med fjern-kontrollen. Lampene kan benyttes.
På	Takklimaanlegget klimatiserer kjøretøyet innvendig.
Vintermodus	Takklimaanlegget går i en spesiell varmemodus som starter ved en temperatur på 7 °C og stopper når temperaturen overstiger 10 °C. Vintermodus forhindrer at det danner seg is inne i kjøre-tøyet i løpet av vinterpausen.

På **betjeningspanelet** kan du

- Slå av og på takklimaanlegget og koble om til standby-modus eller vintermodus
- Slå lyset av og på og dimme det

Med **fjernkontrollen** kan du

- Slå på takklimaanlegget fra standby-modus og koble det tilbake til standby-modus igjen.
- Slå lyset av og på og dimme det
- Foreta innstillinger
- Velge tilleggsfunksjoner

9.2 Bruke fjernkontrollen

Du har to muligheter til å styre takklimaanlegget med fjernkontrollen:

- Du kan sende verdier direkte til takklimaanlegget under innstilling
- Du kan først fastsette alle verdiene på fjernkontrollen og deretter sende dem samlet til takklimaanlegget

Sende verdier direkte under innstilling

Under betjening **må** fjernkontrollen være rettet mot IR-mottakeren (fig. **2** 4, page 4) på betjeningspanelet.

Når du har trykket på en tast, sendes verdien direkte til takklimaanlegget. Takklimaanlegget kvitterer mottak av data med en høy signallyd.

Først fastsette verdier og deretter sende dem samlet til takklimaanlegget

Under betjening **må ikke** fjernkontrollen være rettet mot IR-mottakeren (fig. **2** 4, page 4) på betjeningspanelet.

Fastsett ønskede verdier på fjernkontrollen. Når du har foretatt alle innstillinger, retter du fjernkontrollen mot IR-mottakeren på betjeningspanelet, trykk på tasten **SET**. Da sendes dataene på nytt til takklimaanlegget. Takklimaanlegget kvitterer mottak av data med en høy signallyd.

Koble kun fjernkontrollen til standby-modus eller slå den på

I stand-by viser displayet på fjernkontrollen kun klokkeslettet.

Når fjernkontrollen ikke er rettet mot IR-mottakeren (fig. **2** 4, page 4) på betjeningspanelet, kan du koble fjernkontrollen over i standby-modus separat fra takklimaanlegget, eller slå den på:

➤ Trykk på tasten ⏻.

9.3 Råd om bedre bruk

Hvis du følger disse anvisningene, optimaliserer du takklimaanleggets funksjonsmåte:

- Forbedre varmeisolasjonen i kjøretøyet ved å tette åpninger og dekke til vinduene med reflekterende rullegardiner eller gardiner.
- Når kjøretøyet har vært utsatt for solstråling over lengre tid: Kjør først takklimaanlegget en liten stund i klimamodus «Omluft» (⟲) med åpne vinduer før du slår på klimamodus «Kjøling» (❄).
- I klimamodus «Kjøling» (❄) må man unngå å åpne dører og vinduer unødvendig.
- Velg egnet temperatur og viftehastighet.
- Rett inn luftdysene fornuftig.
- Pass på at luftdysene og innsugingsgitteret ikke er tildekket av kluter, papir og andre gjenstander.

9.4 Slå takklimaanlegget av og på

MERK
Etter innkobling starter klimatiseringen med de verdiene som var stilt inn sist.

Med betjeningspanelet

Illustrasjonen viser hvordan du kan slå takklimaanlegget på-, av eller sette det i standby-modus med betjeningspanelet. Trykk på tasten ⏻, som vist i illustrasjonen:

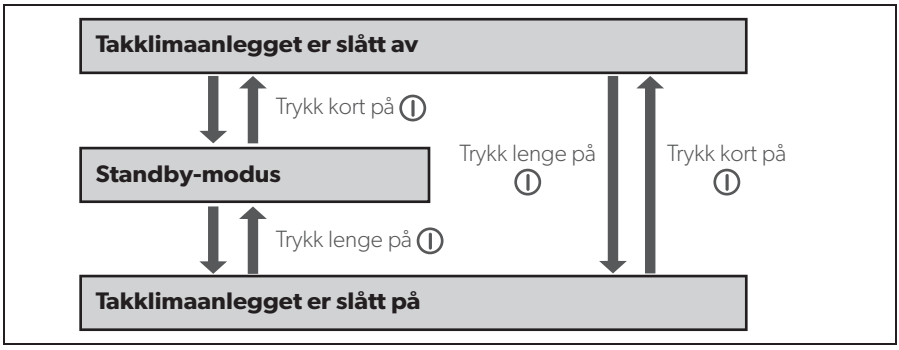

Eksempel: Takklimaanlegget er i standby-modus. Det skal slås av.

➤ Trykk kort på ⏻.

✓ Takklimaanlegget er slått av.

Med fjernkontrollen

MERK

- For å kunne betjene takklimaanlegget med fjernkontrollen må takklimaanlegget være i standby-modus eller være slått på.
- Med fjernkontrollen kan du slå på takklimaanlegget fra standby-modus og koble det tilbake til standby-modus igjen. Trykk på ⏻.
- Kun på modeller med oppvarming:
  Når du slår av takklimaanlegget fra klimamodus «Oppvarming» (☼) med fjernkontrollen, fortsetter viften å gå et par minutter til for å hindre at enheten varmes opp. Lysdioden blinker oransje. Med knappen ⏻ på betjeningspanelet kan du slå takklimaanlegget helt av.

9.5 Velge klimamodus

➤ Velg ønsket klimamodus med **MODE**, se chapter “Klimamodi” on page 329.

✓ Takklimaanlegget kvitterer mottak av verdiene med en høy signallyd.

✓ Takklimaanlegget kobles til valgt klimamodus.

9.6 Velge viftehastighet manuelt

Viften regulerer styrken på lufttilførselen.

I klimamodiene «Kjøling» (❄) og «Omluft» (🌀) kan viftehastighet velges manuelt. I andre klimamodi regulerer takklimaanlegget viftehastigheten automatisk.

Displaymelding	Forklaring
🌀 ▂	Lav viftehastighet **ikke** tilgjengelig i klimamodus «Oppvarming» (☼)
🌀 ▂▃	Middels viftehastighet
🌀 ▂▃▅	Høy viftehastighet
🌀 ▂▃▅▇	Høyeste viftehastighet
🌀 **A**	Automatisk modus, kun tilgjengelig i klimamodi «Kjøling» (❄), «Oppvarming» (☼) og «Avfukting» (💧).

➤ Velg ønsket viftehastighet med 🌀.

✓ Takklimaanlegget kvitterer mottak av verdiene med en høy signallyd.

✓ Viftehastigheten er stilt inn på nytt.

9.7 Stille inn temperatur

Klimamodus «Kjøling»

I klimamodi «Automatisk» (**A**), «Kjøling» (❄) og «Avfukting» (💧) kan du angi en temperatur mellom 16 °C og 31 °C med fjernkontrollen.

➤ Velg ønsket temperatur med **+** eller **–**.

✓ Takklimaanlegget kvitterer mottak av verdiene med en høy signallyd.

✓ Temperaturen er stilt inn i takklimaanlegget.

Klimamodus «Varme» (kun for modeller med oppvarming)

I klimamodi «Automatisk» (**A**) og «Varme» (☼) kan du angi en temperatur mellom 16 °C og 31 °C med fjernkontrollen.

➤ Velg ønsket temperatur med **+** eller **–**.

✓ Takklimaanlegget kvitterer mottak av verdiene med en høy signallyd.

✓ Temperaturen er stilt inn i takklimaanlegget.

9.8 Stille inn luftdysene

Lufttilførselen inn til kjøretøyet kan reguleres med luftdysenes stilling (fig. **4**, page 6):

➤ **Chillout ADB:** Drei lamellene (**1**) i luftdysene til ønsket retning ved hjelp av innstillingshjulet (**2**).

➤ **ADB:** Drei lamellene (**1**) i luftdysene - uavhengig av hverandre - til ønskede retninger ved hjelp av innstillingshjulene (**2**, **3**, **4**). Luftstrømmen kan stilles inn mot høyre eller venstre, så vel som mot taket eller gulvet.
Bruk skyveren (**5**) for å fordele luften mer fremover eller bakover i kupeen.

9.9 Programmere timeren

Med timerfunksjonen kan du stille inn et ønsket tidsrom for klimatiseringen. Du kan angi enten kun innkoblingstidspunkt, kun utkoblingstidspunkt eller begge deler.

MERK
Hvis man under timerprogrammeringen ikke trykker på noen tast på fjernkontrollen i løpet av 15 sekunder, går fjernkontrollen tilbake til utgangsmodus.

➤ Før programmering av timeren må du velge klimamodus og alle ønskede verdier (f. eks. temperatur).

Stille inn innkoblingstidspunkt

➤ Trykk én gang på 🕒.

✓ Symbolet **ON** (8:00 ON) blinker på displayet på fjernkontrollen.

➤ Med **+** eller **–** stiller du inn klokkeslettet da takklimaanlegget skal slå seg på.

➤ Trykk på **SET** for å sende verdien til takklimaanlegget.

✓ Innkoblingstidspunktet er stilt inn i takklimaanlegget.
Takklimaanlegget starter til valgt tidspunkt med valgt klimamodus.

➤ Sett takklimaanlegget i standby-modus.

Stille inn utkoblingstidspunkt

➤ Trykk to ganger på 🕒.

✓ Symbolet **OFF** (20:00 OFF) blinker på displayet på fjernkontrollen.

➤ Med **+** eller **–** stiller du inn klokkeslettet da takklimaanlegget skal slå seg av.

➤ Trykk på **SET** for å sende verdien til takklimaanlegget.

✓ Utkoblingstidspunktet er stilt inn i takklimaanlegget.
Takklimaanlegget går fram til valgt tidspunkt med valgt klimamodus.

Stille inn inn- og utkoblingstidspunkt

➤ Trykk tre ganger på 🕒.

✓ Symbolet **ON** (8:00 ON) blinker på displayet på fjernkontrollen.
Symbolet **OFF** (20:00 OFF) er synlig.

➤ Med **+** eller **–** stiller du inn klokkeslettet da takklimaanlegget skal slå seg på.

➤ Trykk på nytt på 🕒.

✓ Symbolet **OFF** (20:00 OFF) blinker på displayet på fjernkontrollen.

➤ Med **+** eller **–** stiller du inn klokkeslettet da takklimaanlegget skal slå seg av.

➤ Trykk på **SET** for å sende verdien til takklimaanlegget.

✓ Inn- og utkoblingstidspunkt er stilt inn i takklimaanlegget.
Takklimaanlegget starter ved valgt tidspunkt med valgt klimamodus og går fram til valgt tidspunkt nummer to.

➤ Sett takklimaanlegget i standby-modus.

Oppheve timerprogrammering

Når du har programmert timeren, kan du oppheve dette på følgende måte:

➤ Trykk på tasten ⏲ fire ganger.

✓ Symbolet for timeren slukker.

✓ Programmeringen er opphevet.

9.10 Aktivere Sleep-funksjonen

MERK
Sleep-funksjonen er deaktivert i modus «Omluft» (🌀).

Når Sleep-funksjonen er aktivert endres innstilt temperatur etter en time med 1 °C og etter to timer med 2 °C for å sikre en behagelig sovetemperatur.

➤ Still inn ønsket temperatur (se chapter "Stille inn temperatur" on page 335).

➤ Trykk på ☾.

✓ Symbolet ☾ vises i displayet.
Sleep-funksjonen er aktivert.

➤ For å deaktivere Sleep-funksjonen trykker du på tasten ☾ en gang til.

MERK
Sleep-funksjonen deaktiveres når du trykker på knappen **MODUS**.

9.11 Stille inn tilleggsfunksjonen «I feel»

I denne funksjonen måler fjernkontrollen romtemperaturen og overfører måleverdien til takklimaanlegget hvert 10. minutt. Takklimaanlegget tilpasser innstilt temperatur til denne måleverdien. Funksjonen «I feel» er bare aktiv når temperaturen ligger mellom +18 °C og +29 °C.

➤ Trykk på 🌡.

✓ Symbolet 🌡 vises i displayet.
Funksjonen «I feel» er aktivert.

➤ Legg fjernkontrollen ned slik at den peker mot IR-mottakeren (fig. **2** {66}4, {67}page 4) på betjeningspanelet. Ellers kan ikke verdiene sendes til takklimaanlegget.

MERK
Fjernkontrollen må ikke være i et område i rommet som er betydelig varmere eller kaldere enn gjennomsnittlig romtemperatur. Den må f.eks. ikke ligge i solen eller foran takklimaanlegget.

Hvis temperaturen overstiger +29 °C eller faller under +18 °C deaktiveres funksjonen «I feel».

✓ Symbolet blinker tre ganger i displayet og slås så av.

9.12 Betjene lamper (bare ved visse modeller)

Lampene på takklimaanlegget kan dimmes. De slås på med den lysstyrkeverdien som ble benyttet sist.

MERK
Tasten på fjernkontrollen er aktiv selv om fjernkontrollen er slått av.

Slå av/på lyset på betjeningspanelet

➤ Trykk kort på tasten for å slå lampene på eller av.

Dimme lyset på betjeningspanelet

➤ Hold tasten inne helt til lampene er dimmet til ønsket lysstyrke.

Slå av/på lyset med fjernkontrollen

➤ Trykk på tasten for å slå lampene på eller av.

✓ Symbolet vises i displayet dersom lyset er slått **på**.

Dimme lyset med fjernkontrollen

➤ Trykk på tasten i 2 s.

✓ Symbolet blinker i displayet.

➤ Hold inne **–** eller **+** helt til lampene er dimmet til ønsket lysstyrke.
Du kan dimme lampene til 20 %, 40 %, 60 %, 80 % og 100 %.

➤ Trykk på tasten nok en gang for å slå av dimme-funksjonen.

✓ Symbolet lyser.

9.13 Bytte batterier i fjernkontrollen

Bytt batterier når symbolet vises på displayet.

Batterilommen er på baksiden av fjernkontrollen.

➤ Trykk dekslet for batterilommen lett inn og skyv det opp i pilens retning.

➤ Legg de nye batteriene (2 x type AAA) inn i fjernkontrollen slik det er avbildet i batterilommen.

➤ Lukk dekslet til batterilommen.

Bevar miljøet!
Batterier hører ikke hjemme i vanlig avfall.
Lever brukte batterier enten til forhandler eller på en oppsamlingsstasjon.

9.14 Stille inn klokkeslett

For å programmere timeren trenger fjernkontrollen riktig klokkeslett. Klokkeslettet vises i displayet til fjernkontrollen.

Du stiller inn klokkeslettet på følgende måte:

MERK
Hvis man under innstilling av klokkeslettet ikke trykker på noen knapp på fjernkontrollen i løpet av 10 sekunder, går fjernkontrollen tilbake til utgangsmodus.

➤ Trykk lenge på tasten for å komme til modusen for innstilling av klokkeslettet.

✓ Klokkeslettet blinker i displayet på fjernkontrollen.

➤ Still inn aktuelt klokkeslett med **+** eller **–**.

Trykk på **+** eller **–** i mer enn 2 sekunder for å stille klokkeslettet raskere frem eller tilbake.

➤ Trykk på **SET** for å bekrefte klokkeslettet.

9.15 Stille inn vintermodus

Aktiveringen av vintermodus forhindrer at det danner seg is inne i kjøretøyet i løpet av vinterpausen. Vintermodusen er en spesiell varmemodus som starter ved en temperatur på 7 °C og stopper når temperaturen overstiger 10 °C.

➤ Trykk begge tasten på betjeningspanelet i 5 sekunder for å aktivere vintermodusen.

✓ LED blinker grønt/oransje.

✓ Alle andre funksjoner er deaktivert.

➤ For å deaktivere vintermodusen trykker du på tasten ⏻ på betjeningspanelet, hvilket slår av klimaanlegget.

10 Rengjøring av takklimaanlegget

PASS PÅ! Fare for skade!

- Ikke rengjør takklimaanlegget med høytrykksspyler. Takklimaanlegget kan ta skade av vann som trenger inn.
- Ikke bruk skarpe eller harde gjenstander eller rengjøringsmidler til rengjøring, da det kan skade takklimaanlegget.
- Til rengjøring av takklimaanlegget må det kun benyttes vann med et mildt rengjøringsmiddel. Ikke bruk bensin, diesel eller løsemidler.

➤ Rengjør kapslingen til takklimaanlegget og luftutslippsenheten fra tid til annen med en fuktig klut.

➤ Fjern fra tid til annen løv og annet smuss fra lufteåpningene på takklimaanlegget (fig. **5** 1, page 7). Pass på at lamellene i takklimaanlegget ikke blir skadet.

➤ Rengjør fjernkontrollen av og til med en fuktig klut. Vi anbefaler å bruke et brillepusseskinn til å rengjøre displayet.

11 Vedlikehold av takklimaanlegget

ADVARSEL!
Annet vedlikeholdsarbeid enn de som er beskrevet her, må kun utføres av fagfolk som kjenner til farene ved håndtering av kjølemidler og klimaanlegg og som er kjent med gjeldende forskrifter. Feil utført vedlikeholdsarbeid kan føre til betydelige skader.

Intervall	Kontroll/vedlikehold
Regelmessig	Kontrollere avløp for kondensvann: ➤ Kontroller om avløpet for kondensvann (fig. 6 1, page 7) på sidene av takklimaanlegget er åpent og at kondensvann renner ut.
Regelmessig	Rengjøre filter i ventilasjonsåpningene (fig. 7, page 8): ➤ Fjern dekslet for filteret (**1**) for hånd. ➤ Ta ut filteret (**2**). ➤ Rengjør filteret (**2**) med en vaskemiddelløsning og la det tørke. ➤ Sett inn det tørre filteret (**2**) igjen. ➤ Sett på dekslet (**1**) igjen.
Én gang per år	Kontrollere profiltetninger: ➤ Kontroller hvert år profilpakningen mellom takklimaanlegget og taket på kjøretøyet med tanke på sprekker og andre skader.
Én gang per år	Utføre vedlikehold på varmeveksleren: ➤ Lever varmeveksleren i takklimaanlegget inn til et fagverksted for vedlikehold.
Én gang per år	Bytte aktivt kullfilter (fig. 7, page 8): ➤ Fjern dekslet for filteret (**1**) for hånd. ➤ Ta ut filteret (**2**). ➤ Ta ut det aktive kullfilteret (**3**). ➤ Rengjør filteret (**2**) med en vaskemiddelløsning og la det tørke. ➤ Sett inn et nytt aktivt kullfilter. ➤ Sett inn det tørre filteret (**2**) igjen. ➤ Sett på dekslet (**1**) igjen.

12 Utbedre feil

Feil	Årsak	Tiltak
Takklimaanlegget slår seg av hele tiden	Isføleren er utløst.	Utetemperaturen er for lav eller alle luftdyser er lukket.
Ingen kjøleeffekt	Takklimaanlegget er ikke stilt inn på kjøling.	➤ Still takklimaanlegget på kjøling.
	Omgivelsestemperaturen er høyere enn 52 °C.	Takklimaanlegget er kun beregnet på en omgivelsestemperatur på inntil 52 °C.
	Innstilt temperatur er høyere enn romtemperaturen.	➤ Velg en lavere temperatur.
	Omgivelsestemperaturen er lavere enn 16 °C.	Takklimaanlegget er kun beregnet på en omgivelsestemperatur fra 16 °C.
	En av temperaturfølerne er defekt.	➤ Ta kontakt med et autorisert verksted.
	Fordamperviften er defekt.	
	Kondensatorviften er defekt.	
Dårlig lufteffekt	Luftinnsugingen er tilstoppet.	➤ Fjern løv og annet smuss fra luftelamellene på takklimaanlegget.
	Viften er defekt.	➤ Ta kontakt med et autorisert verksted.
Det kommer vann inn i kjøretøyet	Avløpsåpningene for kondensvann er tilstoppet.	➤ Rengjør avløpsåpningen for kondensvann.
	Tetningene er defekte.	➤ Ta kontakt med et autorisert verksted.
Takklimaanlegget slår seg ikke på	Det foreligger ingen tilførselsspenning (230 V).	➤ Kontroller spenningsforsyningen.
	Spenningen er for lav (under 200 V). Spenningsomformeren er defekt.	➤ Ta kontakt med et autorisert verksted.
	En av temperaturfølerne er defekt.	
	Den elektriske sikringen for spenningsforsyningen er for liten.	➤ Kontroller den elektriske sikringen til spenningsforsyningen.
Takklimaanlegget slår seg ikke av	En av temperaturfølerne er defekt.	➤ Ta kontakt med et autorisert verksted.
	Den elektriske sikringen for spenningsforsyningen er for liten.	➤ Kontroller den elektriske sikringen til spenningsforsyningen.

13 Garanti

Lovmessig garantitid gjelder. Hvis produktet skulle være defekt, sender du det til en servicepartner i ditt land (du finner adressene på baksiden av veiledningen).

Våre spesialister hjelper deg gjerne, og avtaler garantiens videre forløp med deg.

14 Avhending

Forskrifter for miljøvern og forskriftsmessig avhending

Alle organisasjoner skal iverksette en rekke tiltak for å kunne identifisere, vurdere og kontrollere den påvirkningen deres aktiviteter (produksjon, produkter, service osv.) har på miljøet.

Tiltakene for identifisering av betydelige miljøpåvirkninger må ta hensyn til følgende faktorer:

- Bruk av råstoffer og naturressurser
- Utslipp til atmosfæren
- Utslipp av væsker
- Avhending og resirkulering
- Forurensning av jordsmonnet

For å minimalisere miljøpåvirkningen angir produsenten nedenfor en rekke tegn som alle må ta hensyn til (uavhengig av årsak) ved håndtering av apparatet i løpet av apparatets levetid.

- All emballasje må avhendes (fortrinnsvis resirkuleres) i samsvar med gjeldende forskrifter i landet hvor deponeringen skjer.
- Alle produktkomponenter må avhendes (fortrinnsvis resirkuleres) i samsvar med gjeldende forskrifter i landet hvor deponeringen skjer.
- For korrekt avhending må apparatet leveres inn til en autorisert gjenvinningsstasjon slik at man er sikret at alle resirkulerbare deler brukes på nytt, og at de resterende materialene håndteres forskriftsmessig.
- Under installasjonen må du sørge for at rommet er tilstrekkelig ventilert, slik at det ikke oppstår tung luft, noe som kan være skadelig for brukerens helse.
- Under drift og vedlikehold må man påse at alle skadelige avfallsprodukter (olje, smørefett osv.) avhendes forskriftsmessig.
- Hold støynivået så lavt som mulig for å redusere støybelastningen.

Ytterligere informasjon vedrørende korrekt avinstallering av våre produkter finner du i resirkuleringsveiledningene på www.dometic.com.

➤ Lever emballasje til resirkulering så langt det er mulig.

➤ Under drift og reparasjoner og vedlikehold må man påse at kjølekretsløpet ikke kommer til skade og at kjølemidlet ikke slipper ut. Det fungerer som en drivhusgass og må ikke komme ut i miljøet.

Når du tar produktet ut av drift for siste gang, må du sørge for å få informasjon om deponeringsforskrifter hos nærmeste resirkuleringsstasjon eller hos din faghandler.

➤ Avhend produktet kun til et autorisert avfallshåndteringsfirma, i samsvar med gjeldende resirkulerings- eller deponeringsforskrifter.

Bevar miljøet!
Batterier hører ikke hjemme i husholdningsavfallet.
Lever defekte eller brukte batterier enten til forhandleren eller på en oppsamlingsstasjon.

15 Tekniske spesifikasjoner

Inneholder fluoriserte drivhusgasser

Hermetisk lukket innretning

	FreshJet 1100	**FreshJet 1700**
Art.nr.:	9105306654 9105306655	9105306656 9105306658
Kompressorens kjøleeffekt:	1000 W	1700 W
Kjøleeffekt iht. ISO 5151:	850 W	1600 W
Varmeeffekt:	–	800 W
Nettspenning:	230 V~ / 50 Hz	
Strømforbruk ved kjøledrift: Nødvendig sikringsstørrelse:	2,0 A 3 A	2,7 A 4 A
Strømforbruk ved oppvarmingsdrift: Nødvendig sikringsstørrelse:	– –	3,5 A 4 A
Driftstemperaturområde:	0 °C til +52 °C	
Kjølemiddel:	R-134a	R-407c
Kjølemiddelmengde:	0,280 kg	0,545 kg
CO_2-ekvivalent:	0,4004 t	0,96683 t
GWP-verdi:	1430	1774
Vifte:	4 viftehastighetstrinn 1 automatisk modus	
Beskyttelsesklasse:	IPX4	
Kjøretøyets maks romvolum (med isolerte vegger):	16 m³	20 m³
Mål L x B x H, fig. **8**, page 9:	787 x 562 x 225 mm (høyde over kjøretøytaket)	
Vekt:	ca. 22,5 kg	ca. 29 kg
Test/sertifikat:	CE	CE

	FreshJet 2200	
Art.nr.:	9105306513	9105306511 9105306512 9105306515
Kompressorens kjøleeffekt:	2200 W	
Kjøleeffekt iht. ISO 5151:	2050 W	
Varmeeffekt:	–	1200 W
Nettspenning:	230 V~ / 50 Hz	
Strømforbruk ved kjøledrift: Nødvendig sikringsstørrelse:	4,1 A 5 A	
Strømforbruk ved oppvarmingsdrift: Nødvendig sikringsstørrelse:	– –	5,2 A 6 A
Driftstemperaturområde:	0 °C til +52 °C	
Kjølemiddel:	R-407c	
Kjølemiddelmengde:	0,520 kg	
CO_2-ekvivalent:	0,92248	
GWP-verdi:	1774	
Vifte:	4 viftehastighetstrinn 1 automatisk modus	
Beskyttelsesklasse:	IPX4	
Kjøretøyets maks romvolum (med isolerte vegger):	25 m^3	
Mål L x B x H, fig. **8**, page 9:	787 x 562 x 225 mm (høyde over kjøretøytaket)	
Vekt:	ca. 32 kg	
Test/sertifikat:		

	FreshJet 3200
Art.nr.:	9105306660 9105306659
Kompressorens kjøleeffekt:	2800 W
Kjøleeffekt iht. ISO 5151:	2800 W
Varmeeffekt:	3300 W
Nettspenning:	230 V~ / 50 Hz
Strømforbruk ved kjøledrift: Nødvendig sikringsstørrelse:	5,7 A 10 A
Strømforbruk ved oppvarmingsdrift: Nødvendig sikringsstørrelse:	5,9 A 10 A
Driftstemperaturområde:	0 °C til +52 °C
Kjølemiddel:	R-410a
Kjølemiddelmengde:	0,735 kg
CO_2-ekvivalent:	1,53468 t
GWP-verdi:	2088
Vifte:	4 viftehastighetstrinn 1 automatisk modus
Beskyttelsesklasse:	IPX4
Kjøretøyets maks romvolum (med isolerte vegger):	32 m^3
Mål L x B x H, fig. **9**, page 10:	980 x 650 x 248 mm (høyde over kjøretøytaket)
Vekt:	ca. 36 kg
Test/sertifikat:	CE

Lue tämä ohje huolellisesti läpi ennen käyttöönottoa ja säilytä ohje hyvin. Jos myyt tuotteen eteenpäin, anna ohje tällöin edelleen uudelle käyttäjälle.

Sisällysluettelo

1 Symbolien selitys 351

2 Turvallisuusohjeet 352
2.1 Perusturvallisuus 352
2.2 Laitteen käyttöturvallisuus 353

3 Tämän käyttöohjeen kohderyhmä 353

4 Toimituskokonaisuus 354

5 Lisävarusteet 355

6 Tarkoituksenmukainen käyttö 356

7 Tekninen kuvaus 356
7.1 Komponentit 357
7.2 Käyttöpaneeli 358
7.3 Kaukosäädin 359
7.4 Ilmastointitilat 361
7.5 Lisätoiminnot 362

8 Ennen ensikäyttöä 363

9 Kattoilmastointilaitteen käyttö 364
9.1 Perustavanlaatuisia ohjeita käyttöön 364
9.2 Kauko-ohjaimen käyttö 365
9.3 Ohje käytön tehostamiseksi 366
9.4 Kattoilmastointilaitteen päälle ja pois kytkeminen 366
9.5 Ilmastointitilan valinta 367
9.6 Puhallustehon manuaalinen valinta 368
9.7 Lämpötilan säätö 368
9.8 Ilmasuuttimien asetus 369
9.9 Ajastimen ohjelmointi 369
9.10 Sleep-toiminnon aktivointi 371
9.11 Lisätoiminnon "I feel" asettaminen 371
9.12 Valaisinten käyttäminen (vain tietyissä malleissa) 372
9.13 Kaukosäätimen paristojen vaihtaminen 373

9.14 Kellonajan säätäminen 373
9.15 Talvitilan asettaminen 374
10 Kattoilmastointilaitteen puhdistaminen 374
11 Kattoilmastointilaitteen huoltaminen 375
12 Häiriöiden poistaminen 376
13 Tuotevastuu 377
14 Hävittäminen 377
15 Tekniset tiedot 378

1 Symbolien selitys

VAROITUS!
Turvallisuusohje: Huomiotta jättäminen voi aiheuttaa hengenvaaran tai vakavan loukkaantumisen.

HUOMIO!
Turvallisuusohje: Huomiotta jättäminen voi johtaa loukkaantumiseen.

HUOMAUTUS!
Huomiotta jättäminen voi johtaa materiaalivaurioihin ja haitata tuotteen toimintaa.

OHJE
Tuotteen käyttöä koskevia lisätietoja.

2 Turvallisuusohjeet

Valmistaja ei ota mitään vastuuta vahingoista seuraavissa tapauksissa:

- tuotteeseen mekaanisen vaikutuksen tai ylijännitteiden takia syntyneet vauriot
- tuotteeseen ilman valmistajan nimenomaista lupaa tehdyt muutokset
- käyttö muuhun kuin käyttöohjeessa ilmoitettuun tarkoitukseen

Se ei vastaa erityisesti minkäänlaisista seurannaisvahingoista, erityisesti seurannaisvahingoista, jotka voivat syntyä kattoilmastointilaitteen toimimattomuuden takia.

Noudata seuraavia perustavia turvatoimenpiteitä käyttäessäsi sähköllä toimivia laitteita. Tämä suojelee sinua:

- sähköiskulta
- palovaaralta
- loukkaantumiselta

2.1 Perusturvallisuus

VAROITUS!

- **Sähkölaitteet eivät ole lasten leluja**!
  Lapset eivät osaa arvioida sähkölaitteista aiheutuvia vaaroja oikein. Älä anna lasten käyttää sähkölaitteita ilman valvontaa.
- 8-vuotiaat tai sitä vanhemmat lapset sekä henkilöt, joiden fyysiset, sensoriset tai psyykkiset kyvyt ovat rajoittuneita tai jotka ovat kokemattomia ja/tai tietämättömiä, voivat käyttää tätä laitetta valvonnan alaisina tai kun heille on opetettu laitteen turvallinen käyttö ja he ovat ymmärtäneet siitä aiheutuvat vaarat.
- Käytä laitetta ainoastaan sen määräysten mukaiseen tarkoitukseen.
- Älä tee laitteeseen mitään muutoksia!
- Kattoilmastointilaitteen saavat asentaa ja sitä saavat huoltaa ja korjata vain ammattimiehet, jotka tuntevat kylmäaineiden ja ilmastointilaitteiden käsittelyyn liittyvät vaarat sekä vastaavat määräykset. Epäasianmukaisista korjauksista saattaa aiheutua huomattavia vaaroja. Käänny oman maasi huoltotukiliikkeen puoleen, jos laite tarvitsee korjausta (osoitteet takasivulla).
- Älä aseta kattoilmastointilaitetta syttyvien nesteiden lähelle tai suljettuihin tiloihin.
- Huolehdi siitä, että syttyviä esineitä ei varastoida tai asenneta ilman ulostulon alueelle. Etäisyyden täytyy olla vähintään 50 cm.

- Älä työnnä käsiä tuuletusritilöihin tai tuuletussuuttimiin äläkä laita kattoilmastointilaitteeseen vieraita esineitä.
- **Älä** irrota tulipalotapauksessa kattoilmastointilaitteen ylempää kantta vaan käytä sallittuja sammutusvälineitä. Älä käytä sammuttamiseen vettä.

HUOMAUTUS!

- Matkailuautoa ei saa missään tapauksessa ajaa pesulinjaan, kun kattoilmastointilaite on asennettuna.
- Tiedustele ajoneuvosi valmistajalta, vaatiiko kattoilmastointilaitteen asennus katsastusta ja onko ajoneuvon korkeuden muuttuminen merkittävä ajoneuvoa koskeviin asiakirjoihin.
  - FreshJet 1100, 1700, 2200: asennuskorkeus 225 mm
  - FreshJet 3200: asennuskorkeus 248 mm
- Jos kattoilmastointilaitteen jäähdytyskiertoon tulee vikaa, kattoilmastointilaite tulee tarkastaa ammattiliikkeessä ja saattaa jälleen asianmukaisesti kuntoon. Jäähdytysainetta ei saa missään tapauksessa päästää ilmakehään.

2.2 Laitteen käyttöturvallisuus

VAROITUS!

- Katkaise virransyöttö aina laitetta koskevien töiden ajaksi.

HUOMAUTUS!

- Kattoilmastointilaite ei sovi käytettäväksi maatalous- ja rakennuskoneissa.
- Käytä laitetta vain, kun laitteen kotelossa ja johtimissa ei ole vaurioita.

3 Tämän käyttöohjeen kohderyhmä

Tämä käyttöohje on tarkoitettu kattoilmastointilaitteen käyttäjälle.

4 Toimituskokonaisuus

FreshJet 1100

Nimitys	Tuotenumero
Kattoilmastointilaite Dometic FreshJet 1100	9105306654 9105306655
Asennusohje	
Käyttöohje	

FreshJet 1700

Nimitys	Tuotenumero
Kattoilmastointilaite Dometic FreshJet 1700 mukana lämmitys	 9105306656 9105306658
Asennusohje	
Käyttöohje	

FreshJet 2200

Nimitys	Tuotenumero
Kattoilmastointilaite Dometic FreshJet 2200 lämmitys ja Soft Start -toiminto lämmitys, ei Soft Start -toimintoa ilman lämmitystä ja Soft Start -toimintoa	 9105306511 9105306515 9105306512 9105306513
Asennusohje	
Käyttöohje	

FreshJet 3200

Nimitys	Tuotenumero
Kattoilmastointilaite Dometic FreshJet 3200 lämpöpumppu ja Soft Start -toiminto	 9105306660 9105306659
Asennusohje	
Käyttöohje	

Ilmanpoistoyksikkö

Nimitys	Tuotenumero
Chillout ADB	9105306662
ADB	9105306664

5 Lisävarusteet

Saatavissa lisävarusteena (ei sisälly toimituskokonaisuuteen):

Nimitys	Tuotenumero
DC-laajennussarja DC-Kit1 (vain FJ1100)	9100300003
DC-laajennussarja DC-Kit2 (vain FJ1100, 1700, 2200)	9100300001
DC-laajennussarja DC-Kit3 (vain FJ1100, 1700, 2200)	9100300002
DC-laajennussarja DC-Kit4 (FJ1100, 1700, 2200, 3200)	9100300044
DC-laajennussarja DC-Kit5 (vain FJ1100, 1700, 2200)	9100300073
DC-laajennussarja DC-Kit6 (FJ1100, 1700, 2200, 3200)	9100300074

OHJE
DC-laajennussarjan (lisävaruste) avulla Dometic FreshJet -kattoilmastointilaitetta voi käyttää myös ajon aikana.

6 Tarkoituksenmukainen käyttö

Kattoilmastointilaite Dometic FreshJet sopii yksinomaan matkailuautoihin, asuntovaunuihin ja muihin ajoneuvoihin, joissa on asuintila. Se **ei** sovi taloihin tai asuntoihin.

Kattoilmastointilaite **ei** sovi asennettaviksi rakennuskoneisiin, maatalouskoneisiin tai muihin vastaavin työkoneisiin. Liian voimakkaan tärinävaikutuksen takia asiamukainen toiminta ei ole taattu.

Kattoilmastointilaitteen toiminta taataan lämpötilan ollessa 0 °C:n ja 52 °C:n välillä.

7 Tekninen kuvaus

Kattoilmastointilaite syöttää sisätilaan viileää, kuivaa ilmaa, jossa ei ole pölyä eikä likaa.

Ilmansyöttöyksikköön integroidut, himmennettävät LED-valaisimet synnyttävät miellyttävän valaistuksen (ei käytettävissä kaikissa malleissa).

Kattoilmastointilaitetta ohjataan kaukosäätimellä.

OHJE
Kattoilmastointilaite kykenee laskemaan ajoneuvon sisätilan lämpötilan tiettyyn arvoon asti. Jäähdytyksessä saavutettavissa oleva lämpötila riippuu ajoneuvon tyypistä, ympäristön lämpötilasta ja kattoilmastointilaitteen jäähdytystehosta.
Alle 16 °C -ulkolämpötilan alle kattoilmastointilaite ei jäähdytä. Käytä tässä tapauksessa vain ilmastointitilaa "kiertoilma" ((⟲)).

Kattoilmastointilaite on suojattu ylijännitettä vastaan. Jos syöttöjännitteen arvo ylittää 265 V, kattoilmastointilaite kytkeytyy pois päältä. Se jatkaa normaalia toimintaa, kun syöttöjännite on jälleen sallitulla alueella.

7.1 Komponentit

Kattoilmastointilaitteen jäähdytyskierto muodostuu näistä pääkomponenteista (fig. **1**, page 3):

- **Kompressori** (**1**)
  Kompressori imee käytettävän jäähdytysaineen ja puristaa sen kokoon. Tällöin jäähdytysaineen paine ja samalla myös sen lämpötila suurenevat.
- **Kondensaattori** (**2**)
  Yhdysrakenteinen lauhdutin toimii kuten jäähdytin tai lämmönvaihdin. Sen kautta virtaava ilma sitoo lämpöä, kuuma jäähdytysainekaasu jäähtyy ja muuttuu nestemäiseksi.
- **Haihdutin** (**3**)
  Haihduttimet jäähdyttävät niiden kautta virtaavan ilman ja poistavat siitä kosteuden. Jäähdytysaine sitoo itseensä lämpöä ja höyrystyy.
- **Puhallin (4)**
  Jäähdytetty ilma jaetaan ajoneuvon sisätilaan puhaltimella ilmanpoistoyksikön kautta.

Yleiskatsaus kaikkiin rakenneosiin:

- FreshJet 1100: fig. **10**, page 11
- FreshJet 1700: fig. **11**, page 12
- FreshJet 2200 (myös malleihin, joissa on lämmitys ja Soft Start): fig. **12**, page 13
- FreshJet 3200: fig. **13**, page 14
- Ilmanpoistoyksikkö Chillout ADB: fig. **14**, page 15
- Ilmanpoistoyksikkö ADB: fig. **15**, page 15

7.2 Käyttöpaneeli

Käyttöpaneeli (fig. **2**, page 4) on kattoilmastointilaitteen ilmanpoistoyksikössä.

Se sisältää seuraavat käyttö- ja näyttöelementit:

Nro	Selitys	
1	Tila-LED	
	ei loista:	Kattoilmastointilaite on kytketty pois päältä.
	palaa oranssina:	Kattoilmastointilaite on standby-valmiustilassa.
	loistaa vihreänä:	Kattoilmastointilaite on kytketty päälle.
	vilkkuu vihreänä:	**vain malleissa, joissa on lämpöpumppu:** Kattoilmastointilaite valmistelee lämmitystä tai sulatus on päällä.
	vilkkuu vihreänä/oranssina:	Kattoilmastointilaite on talvitilassa
	loistaa punaisena:	Vain kun laitteisto on yhdistetty 12 V⎓ -jännitteeseen: 230 V~ -syöttöjännitettä ei ole käytettävissä.
	vilkkuu punaisena:	Ylijännite Kattoilmastointilaite jatkaa normaalia toimintaa, kun syöttöjännite on jälleen sallitulla alueella.
	vilkkuu hitaasti punaisena:	Toimintahäiriö sisemmässä lämpötila-anturissa E1
	vilkkuu nopeasti punaisena:	Toimintahäiriö ulommassa lämpötila-anturissa E2
2	Painike ⏻	Kytkee kattoilmastointilaitteen päälle, pois tai standby-tilaan Painikkeen painaminen pitkään kytkee automaattitilan päälle.
3	Painike 💡	Kytkee valon päälle tai pois tai himmentää valoa. On aktivoitu vain, kun kattoilmastointilaite on päällä tai standby-tilassa.
4	Kaukosäätimen IR-vastaanotin	

7.3 Kaukosäädin

Kaikki laitesäädöt (esim. lämpötilasäädöt, ajastinohjelmointi) välitetään laitteistoon kaukosäätimellä.

Kaukosäätimessä käytettävissä ovat seuraavat käyttö- ja näyttöelementit (fig. **3**, page 5):

Nro	Selitys
1	**Digitaalinäyttö**: Näyttää seuraavat: • Kellonaika • Tilan haluttu lämpötila (ohjearvo), °C tai °F • Tilan todellinen lämpötila • Ilmastointitila • Puhallinteho • Aktivoitujen lisätoimintojen symbolit • Akun tila
2	Painike ⏻: Kytke ilmastointilaite kaukosäätimellä päälle tai standby-tilaan
3	Painike : Puhallustehon valinta
4	Painike **MODE**: Ilmastointitilan valinta
5	Painike : Aktivoi Sleep-toiminto. Sleep-toiminnolla ohjearvoa muutetaan automaattisesti mukavan nukkumislämpötilan takaamiseksi.
6	Painike : Paina kerran: Näyttää sisätilan nykyisen lämpötilan (symboli näytetään). Paina uudelleen: Näyttää säädetyn lämpötilan.
7	Painike : Aktivoi "I feel"-toiminto. "I feel"-toiminnolla lämpötilan ohjearvo sovitetaan 10 minuutin välein kaukosäätimen mittaamaan lämpötilaan.
8	Painike **°C/°F**: Vaihda lämpötilan yksiköksi celsius-aste (°C) tai fahrenheit-aste (°F)
9	Painike : Ohjelmoi ajastin ja aseta kellonaika

Nro	Selitys
10	Painike **SET**: Vahvista ja tallenna tiedot
11	Painike : Kytke kattoilmastointilaitteen valo päälle tai pois ja aktivoi himmennystoiminto. Painike toimii myös silloin, kun kaukosäädin on pois päältä.
12	Painike **+**: arvo kasvaa
13	Painike **–**: arvo pienenee
14	Symboli (paristot tyhjiä) Näytetään, kun kaukosäätimen paristot ovat tyhjät. Vaihda paristot tässä tapauksessa, katso chapter “Kaukosäätimen paristojen vaihtaminen” on page 373.
15	Symboli (lähetä arvot) Näytetään lyhyesti, kun kaukosäädin lähettää arvot kattoilmastointilaitteeseen.

7.4 Ilmastointitilat

Kattoilmastointilaitteessa on seuraavat ilmastointitilat:

Ilmastointitila	Näyttöilmoitus	Selitys
Automaatti	A	Määritä lämpötila, kattoilmastointi laite tuottaa tämän lämpötilan joko jäähdyttämällä tai lämmittämällä (vain malleihin, joissa on lämmitys) sekä ohjaa tarvittavaa puhallustehoa. Painike on tässä tilassa deaktivoitu.
Jäähdytys		Määräät itse lämpötilan ja puhallintehon, kattoilmastointilaite jäähdyttää sisätilan tähän lämpötilaan.
Lämmitys		**Vain malleihin, joissa on lämmitys** Määritä lämpötila ja puhallusteho, kattoilmastointilaite lämmittää sisätilan tähän lämpötilaan.
Kiertoilma		Määräät itse puhallintehon, kattoilmastointilaite puhaltaa kylmää ilmaa (jäähdytettyä kiertoilmaa) sisätilaan.
Ilmankosteuden poisto		Määräät itse lämpötilan, kattoilmastointilaite jäähdyttää sisätilan tähän lämpötilaan, ohjaa tarvittavaa puhallintehoa ja poistaa kosteuden sisätilasta (kiertoilmatila). Painike on tässä tilassa deaktivoitu.

7.5 Lisätoiminnot

Kattoilmastointilaitteessa on seuraavat lisätoiminnot:

Lisätoiminto	Näyttöilmoitus	Selitys
Ajastin		Kattoilmastointilaite kytkeytyy ennalta säädettynä ajanhetkenä päälle.
		Kattoilmastointilaite kytkeytyy ennalta säädettynä ajanhetkenä pois päältä.
		Kattoilmastointilaite kytkeytyy ennalta säädettyinä ajanhetkinä päälle ja pois.
Sleep		Säädettyä lämpötilaa muutetaan tunnin kuluttua 1 °C ja kahden tunnin kuluttua 2 °C miellyttävän nukkumislämpötilan takaamiseksi.
I feel		Kaukosäädin mittaa tilan lämpötilaa ja välittää mittausarvon 10 minuutin välein kattoilmastointilaitteelle. Kattoilmastointilaite sovittaa ohjelämpötilan tätä mittausarvoa vastaavasti.
Talvitila		Talvitila estää sen, että ajoneuvoon muodostuu jäätä talviseisokin aikana. Talvitilan tunnistaa siitä, että LED vilkkuu vihreänä/oranssina.

8 Ennen ensikäyttöä

Tarkastukset ennen käyttöönottoa

Ennen kuin käynnistät kattoilmastointilaitteen, huomaa seuraavat seikat:

➤ Tarkista, vastaavatko syöttöjännite ja -taajuus teknisistä tiedoista löytyviä arvoja, katso page 378.

➤ Varmista, että sekä ilman imuaukko että ilmasuuttimet ovat vapaina. Kaikkien tuuletusritilöiden täytyy olla aina vapaina, jotta kattoilmastointilaitteen maksimaalinen teho olisi taattu.

HUOMIO! Loukkaantumisvaara!
Älä työnnä sormia tai esineitä ilmasuuttimiin tai imuritilään.

Kellonajan asettaminen

➤ Aseta nykyinen kellonaika, katso chapter "Kellonajan säätäminen" on page 373.

Kaukosäätimen asettaminen

➤ Sijoita paristot paikoilleen (ks. chapter "Kaukosäätimen paristojen vaihtaminen" on page 373).

✓ Kaikki symbolit näkyvät näytössä 5 sekunnin ajan.

➤ Paina näiden 5 sekunnin aikana samanaikaisesti painiketta ja painiketta .

✓ Näytössä näkyy vakiomallinumero.

➤ Valitse mallin numero painamalla 3 sekunnin kuluessa painiketta **+** ja painiketta **–**:
- FreshWell 3000: 02
- FreshJet: 07
- FreshLight: 11

✓ Kaikki symbolit näkyvät näytössä 5 sekunnin ajan.

✓ Kaukosäädin on käyttövalmis.

9 Kattoilmastointilaitteen käyttö

9.1 Perustavanlaatuisia ohjeita käyttöön

Kattoilmastointilaitteessa on neljä toimintatilaa:

Toimintatila	Tunnusmerkit
Pois	Kattoilmastointilaite on kytketty pois päältä, kaukosäädin ei ole aktivoitu.
Standby	Kattoilmastointilaite on toimintavalmis ja se voidaan kytkeä päälle kaukosäätimellä. Valaisimia voidaan käyttää.
Päällä	Kattoilmastointilaite ilmastoi sisätilan.
Talvitila	Kattoilmastointilaite toimii erityisessä lämmitystilassa, joka käynnistyy lämpötilassa 7 °C ja kytkeytyy pois päältä, kun lämpötila on yli 10 °C. Talvitila estää sen, että ajoneuvoon muodostuu jäätä talviseisokin aikana.

Käyttöpaneelilla voit

- kytkeä kattoilmastointilaitteen päälle ja pois sekä standby-tilaan tai talvitilaan
- kytkeä valon päälle ja pois ja himmentää sitä

Kaukosäätimellä voit

- kytkeä kattoilmastointilaitteen standby-tilasta päälle ja takaisin standby-tilaan.
- kytkeä valon päälle ja pois ja himmentää sitä
- tehdä säätöjä
- valita lisätoimintoja

9.2 Kauko-ohjaimen käyttö

Käytettävissäsi on kaksi mahdollisuutta ohjata kattoilmastointilaitetta kaukosäätimellä:

- Voit lähettää arvot suoraan säätämisen yhteydessä kattoilmastointilaitteeseen
- Voit määrätä ensin kaikki arvot kaukosäätimellä ja lähettää ne sitten kerralla kattoilmastointilaitteeseen.

Arvojen lähetys säätämisen yhteydessä

Kaukosäätimen **täytyy** olla käytön aikana suunnattuna käyttöpaneelin IR-vastaanottimeen (fig. **2** 4, page 4).

Arvo lähetetään suoraan kattoilmastointilaitteeseen heti painikkeen painamisen jälkeen. Kattoilmastointilaite kuittaa tietojen vastaanottamisen korkealla äänellä.

Arvojen määrääminen ja lähettäminen kerralla kattoilmastointilaitteeseen

Kaukosäädin **ei saa** olla käytön aikana suunnattuna käyttöpaneelin IR-vastaanottimeen (fig. **2** 4, page 4).

Määrää halutut arvot kaukosäätimellä. Kun olet tehnyt kaikki asetukset, suuntaa kaukosäädin käyttöpaneelin IR-vastaanottimeen ja paina painiketta **SET**. Tällöin tiedot lähetetään uudelleen kattoilmastointilaitteeseen. Kattoilmastointilaite kuittaa tietojen vastaanottamisen korkealla äänellä.

Vain kaukosäätimen kytkeminen standby-tilaan tai päälle

Standby-tilassa kaukosäätimen näyttö näyttää ainoastaan kellonaikaa.

Jos kaukosäädin ei ole suunnattuna käyttöpaneelin IR-vastaanottimeen (fig. **2** 4, page 4), voit kytkeä kaukosäätimen kattoilmastointilaitteesta riippumattomasti standby-tilaan tai päälle:

➤ Paina painiketta ⏻.

9.3 Ohje käytön tehostamiseksi

Noudattamalla seuraavia ohjeita optimoit kattoilmastointilaitteen vaikutuksen:

- Paranna ajoneuvosi lämpöeristystä tiivistämällä raot ja ripustamalla ikkunoihin heijastavat rullakaihtimet tai verhot.
- Kun ajoneuvo on ollut pitkään auringonpaisteessa: Käytä kattoilmastointilaitetta ensin jonkin aikaa ikkunat avattuina "kiertoilma"-ilmastointitilassa (🌀) ennen kuin kytket ilmastointitilan "jäähdytys" (❄) päälle.
- Vältä ilmastointitilan "jäähdytys" (❄) aikana ovien ja ikkunoiden tarpeetonta avaamista.
- Valitse sopiva lämpötila ja puhallinteho.
- Suuntaa ilmasuuttimet järkevästi.
- Huolehdi siitä, että liinat, paperit ja muut esineet eivät peitä ilmasuuttimia ja imuritilöitä.

9.4 Kattoilmastointilaitteen päälle ja pois kytkeminen

OHJE
Ilmastointi aloitetaan päälle kytkemisen jälkeen niillä arvoilla, jotka ovat olleet viimeksi käytössä.

Käyttöpaneelin avulla

Kuvasta käy ilmi, miten voit kytkeä kattoilmastointilaitteen käyttöpaneelin avulla päälle, pois tai standby-tilaan. Paina tätä varten painiketta ⏻ kuten kuvassa esitetään:

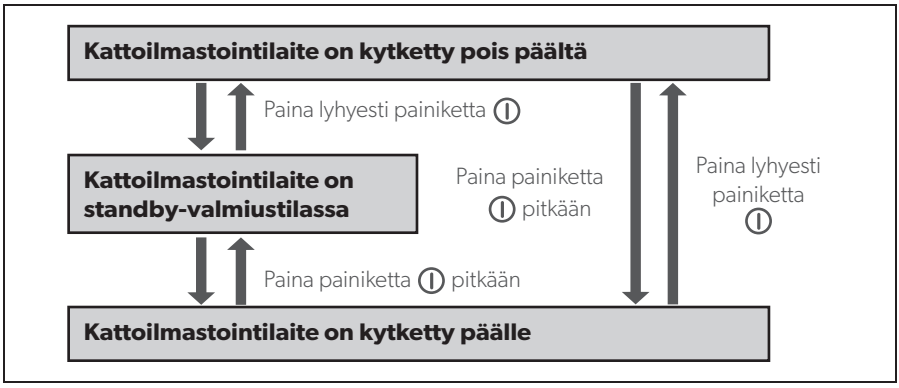

Esimerkki: Kattoilmastointilaite on standby-valmiustilassa. Se halutaan kytkeä pois päältä.

➤ Paina lyhyesti painiketta ⏻.

✓ Kattoilmastointilaite on kytketty pois päältä.

Kaukosäätimen avulla

OHJE

- Jotta kattoilmastointilaitetta voi käyttää kaukosäätimen avulla, kattoilmastointilaitteen täytyy olla standby-tilassa tai päällä.
- Kaukosäätimellä voit kytkeä kattoilmastointilaitteen standby-tilasta päälle ja takaisin standby-tilaan. Paina tätä varten lyhyesti painiketta ⏻.
- Vain malleissa, joissa on lämmitys:
  Kun kytket kattoilmastointilaitteen ilmastointitilasta "lämmitys" (☼) kaukosäätimellä pois päältä, puhallin toimii vielä muutaman minuutin, jotta laitteen kuumeneminen vältetään. LED vilkkuu oranssina. Voit kytkeä kattoilmastointilaitteen kokonaan pois päältä käyttöpaneelin painikkeella ⏻.

9.5 Ilmastointitilan valinta

➤ Valitse haluttu ilmastointitila painikkeella **MODE**, katso chapter "Ilmastointitilat" on page 361.

✓ Kattoilmastointilaite kuittaa arvojen vastaanottamisen korkealla äänellä.

✓ Kattoilmastointilaite kytketään valittuun ilmastointitilaan.

9.6 Puhallustehon manuaalinen valinta

Puhallin säätelee ilmavirtauksen voimakkuutta.

Ilmastointitilassa "jäähdytys" (❄) ja "kiertoilma" (🌀) puhallintehon voi valita manuaalisesti. Muissa ilmastointitiloissa kattoilmastointilaite ohjaa puhallintehoa automaattisesti.

Näyttöilmoitus	Selitys
🌀 ▂	Matala puhallinteho **ei** käytettävissä ilmastointitilassa "Lämmitys" (☼)
🌀 ▂▄	Keskisuuri puhallinteho
🌀 ▂▄▆	Korkea puhallinteho
🌀 ▂▄▆█	Korkein puhallinteho
🌀 **A**	Automaattitila, käytettävissä vain ilmastointitiloissa "Jäähdytys" (❄), "Lämmitys" (☼) ja "Kosteuden poisto" (💧).

➤ Valitse haluttu puhallinteho painikkeella 🌀.

✓ Kattoilmastointilaite kuittaa arvojen vastaanottamisen korkealla äänellä.

✓ Puhallinteho on säädetty uudelleen.

9.7 Lämpötilan säätö

Ilmastointitila "jäähdytys"

Ilmastointitiloissa "automaatti" (**A**), "jäähdytys" (❄) ja "kosteuden poisto" (💧) voit asettaa kaukosäätimellä lämpötilan väliltä 16 °C … 31 °C.

➤ Valitse haluttu lämpötila painikkeilla **+** tai **–**.

✓ Kattoilmastointilaite kuittaa arvojen vastaanottamisen korkealla äänellä.

✓ Kattoilmastointilaitteen lämpötila on säädetty.

Ilmastointitila "lämmitys" (vain malleihin, joissa on lämmitys)

Ilmastointitiloissa "automaatti" (**A**) ja "lämmitys" (☼) voit asettaa kaukosäätimellä lämpötilan väliltä 16 °C … 31 °C.

➤ Valitse haluttu lämpötila painikkeilla **+** tai **–**.

✓ Kattoilmastointilaite kuittaa arvojen vastaanottamisen korkealla äänellä.

✓ Kattoilmastointilaitteen lämpötila on säädetty.

9.8 Ilmasuuttimien asetus

Ilmavirtausta ajoneuvon sisätilaan voi säädellä muuttamalla ilmasuutinten asentoa (fig. **4** , page 6):

➤ **Chillout ADB:** Käännä ilmasuutinten ritilöitä (**1**) säätöpyörän (**2**) avulla haluttuun suuntaan.

➤ **ADB:** Käännä ilmasuutinten ritilöitä (**1**) toisistaan riippumatta säätöpyörien (**2**, **3**, **4**) avulla haluttuihin suuntiin. Ilmavirta voidaan ohjata sekä vasemmalle että oikealle ja kattoon tai lattialle.
Käytä liukusäädintä (**5**) ilman ohjaamiseksi enemmän eteen tai taakse.

9.9 Ajastimen ohjelmointi

Ajastintoiminnon avulla voit säätää ilmastoinnin halutulle aikavälille. Tällöin voit määrätä joko vain päällekytkemisajan tai vain poiskytkemisajan tai molemmat arvot.

OHJE
Jos ajastinohjelmoinnin aikana kaukosäätimen mitään painiketta ei paineta 15 sekuntiin, kaukosäädin palaa alkuperäiseen tilaansa.

➤ Valitse ilmastointitila ja kaikki halutut arvot (esim. lämpötila) ennen ajastimen ohjelmoimista.

Päällekytkemisajan asettaminen

➤ Paina painiketta ⏲ kerran.

✓ Symboli **ON** (8:00 ON) vilkkuu kaukosäätimen näytössä.

➤ Aseta painikkeella **+** tai **–** kellonaika, jolloin haluat kattoilmastointilaitteen kytkeytyvän päälle.

➤ Paina painiketta **SET** lähettääksesi arvon kattoilmastointilaitteeseen.

✓ Kattoilmastointilaitteen päällekytkemisaika on säädetty.
Kattoilmastointilaite käynnistyy asetettuun aikaan valitussa ilmastointitilassa.

➤ Kytke kattoilmastointilaite standby-tilaan.

Poiskytkemisajan asettaminen

➤ Paina painiketta ⏲ kaksi kertaa.

✓ Symboli **OFF** (20:00 OFF) vilkkuu kaukosäätimen näytöllä

➤ Aseta painikkeella **+** tai **–** kellonaika, jolloin haluat kattoilmastointilaitteen kytkeytyvän pois päältä.

➤ Paina painiketta **SET** lähettääksesi arvon kattoilmastointilaitteeseen.

✓ Kattoilmastointilaitteen poiskytkeytymisaika on säädetty.
Kattoilmastointilaite toimii asetettuun ajanhetkeen asti valitussa ilmastointitilassa.

Päälle- ja poiskytkemisaikojen asettaminen

➤ Paina painiketta ⏲ kolme kertaa.

✓ Symboli **ON** (8:00 ON) vilkkuu kaukosäätimen näytössä.
Symboli **OFF** (20:00 OFF) näkyy.

➤ Aseta painikkeella **+** tai **–** kellonaika, jolloin haluat kattoilmastointilaitteen kytkeytyvän päälle.

➤ Paina painiketta ⏲ uudelleen.

✓ Symboli **OFF** (20:00 OFF) vilkkuu kaukosäätimen näytöllä

➤ Aseta painikkeella **+** tai **–** kellonaika, jolloin haluat kattoilmastointilaitteen kytkeytyvän pois päältä.

➤ Paina painiketta **SET** lähettääksesi arvon kattoilmastointilaitteeseen.

✓ Kattoilmastointilaitteen päälle- ja poiskytkemisajat on asetettu.
Kattoilmastointilaite käynnistyy asetettuun aikaan valitussa ilmastointitilassa ja toimii toiseen asetettuun ajanhetkeen asti.

➤ Kytke kattoilmastointilaite standby-tilaan.

Ajastinohjelmoinnin purkaminen

Jos olet ohjelmoinut ajastimen, voit purkaa ohjelmoinnin seuraavalla tavalla:

➤ Paina painiketta ⏲ neljä kertaa.

✓ Ajastimen symboli sammuu.

✓ Ohjelmointi on purettu.

9.10 Sleep-toiminnon aktivointi

OHJE
Sleep-toiminto on deaktivoituna tilassa "Kiertoilma" ( ).

Sleep-toimintoa käytettäessä säädettyä lämpötilaa muutetaan tunnin kuluttua 1 °C ja kahden tunnin kuluttua 2 °C miellyttävän nukkumislämpötilan takaamiseksi.

➤ Aseta haluttu lämpötila (katso chapter "Lämpötilan säätö" on page 368).

➤ Paina painiketta .

✓ Symboli näytetään näytössä.
Sleep-toiminto on aktivoitu.

➤ Deaktivoi Sleep-toiminto painamalla painiketta uudelleen.

OHJE
Sleep-toiminto deaktivoituu, jos painat painiketta **MODE**.

9.11 Lisätoiminnon "I feel" asettaminen

Tämän toiminnon yhteydessä kaukosäädin mittaa sisätilan lämpötilaa ja välittää mittausarvon 10 minuutin välein kattoilmastointilaitteelle. Kattoilmastointilaite sovittaa ohjelämpötilan tätä mittausarvoa vastaavasti. "I feel"-toiminto on aktivoituna vain, kun lämpötila on +18 °C:n ja +29 °C:n välillä.

➤ Paina painiketta .

✓ Symboli näytetään näytössä.
"I feel"-toiminto on aktivoitu.

➤ Sijoita kaukosäädin siten, että säädin osoittaa käyttöpaneelin IR-vastaanottimeen (fig. 2 4, page 4). Muuten arvoja ei voida lähettää kattoilmastointilaitteeseen.

OHJE
Kaukosäätimen ei tulisi olla tilan sellaisessa osassa, joka on oleellisesti lämpimämpi tai kylmempi kuin tila keskimäärin. Säädintä ei saa sijoittaa esim. auringonpaisteeseen tai kattoilmastointilaitteen eteen.

Jos lämpötila ylittää +29 °C tai alittaa +18 °C, "I feel"-toiminto deaktivoituu.

✓ Symboli vilkahtaa kolme kertaa näytössä ja sammuu sitten.

9.12 Valaisinten käyttäminen (vain tietyissä malleissa)

Kattoilmastointilaitteen valaisimet ovat himmennettävissä. Ne kytketään päälle viimeksi käytössä olleella kirkkaudella.

OHJE

Kaukosäätimen painike on aktivoituna myös silloin, kun kaukosäädin on kytketty pois päältä.

Valon kytkeminen päälle/pois käyttöpaneelista

➤ Paina painiketta lyhyesti valaisinten kytkemiseksi päälle tai pois.

Valon himmentäminen käyttöpaneelista

➤ Paina painiketta niin pitkään, että valaisimet on himmennetty halutulle kirkkaudelle.

Valon kytkeminen päälle/pois kaukosäätimellä

➤ Paina painiketta valaisinten kytkemiseksi päälle tai pois.

✓ Näytössä näkyy symboli , kun valo on kytketty **päälle**.

Valon himmentäminen kaukosäätimellä

➤ Paina painiketta 2 sekunnin ajan.

✓ Symboli vilkkuu näytössä.

➤ Paina painiketta **–** tai **+** niin pitkään, että valaisimet on himmennetty halutulle kirkkaudelle.

Voit himmentää valaisimia 20 %, 40 %, 60 %, 80 % ja 100 %.

➤ Poista toiminto käytöstä painamalla painiketta uudelleen.

✓ Symboli loistaa.

9.13 Kaukosäätimen paristojen vaihtaminen

Vaihda paristot uusiin, kun näytöllä näkyy symboli .

Paristolokero on kaukosäätimen takapuolella.

➤ Paina paristolokeron kantta kevyesti sisään ja työnnä se auki nuolen suuntaan.

➤ Aseta uudet paristot (2 x tyyppiä AAA) paristolokeroon merkityllä tavalla kaukosäätimeen.

➤ Sulje paristolokeron kansi.

Muista ympäristönsuojelu!
Paristot eivät kuulu kotitalousjätteen sekaan.
Toimita käytetyt paristot kauppiaalle tai keräyspisteeseen.

9.14 Kellonajan säätäminen

Kaukosäädin tarvitsee ajastinohjelmointia varten nykyisen kellonajan. Parhaillaan kellonaika näytetään kaukosäätimen näytössä.

Suorita seuraavat askeleet kellonajan asettamiseksi:

OHJE
Jos kellonaikaa asetettaessa kaukosäätimen mitään painiketta ei paineta 10 sekuntiin, kaukosäädin palaa alkuperäiseen tilaansa.

➤ Paina painiketta pitkään, jotta pääset kellonajan säätötilaan.

✓ Kellonaika vilkkuu kaukosäätimen näytössä.

➤ Aseta nykyinen kellonaika painikkeella **+** tai **–**.

Paina painiketta **+** tai **–** yli 2 sekunnin ajan nopeuttaaksesi kellonajan muuttumista myöhemmäksi tai varhemmaksi.

➤ Vahvista kellonajan asetus painamalla painiketta **SET**.

9.15 Talvitilan asettaminen

Aktivoimalla talvitila estetään jään muodostuminen ajoneuvoon talviseisokin aikana. Talvitila on erityinen lämmitystila, joka käynnistyy lämpötilassa 7 °C ja kytkeytyy pois päältä, kun lämpötila on yli 10 °C.

➤ Aktivoi talvitila painamalla käyttöpaneelin kumpaakin painiketta 5 sekunnin ajan.

✓ LED vilkkuu vihreänä/oranssina.

✓ Kaikki muut toiminnot on deaktivoitu.

➤ Jos haluat deaktivoida talvitilan, paina käyttöpaneelin painiketta ⏻, jolloin ilmastointilaite kytkeytyy pois päältä.

10 Kattoilmastointilaitteen puhdistaminen

HUOMAUTUS! Vaurioitumisvaara!

- Älä puhdista kattoilmastointilaitetta korkeapainepesurilla. Sisään tunkeutuva vesi voi vahingoittaa kattoilmastointilaitetta.
- Älä käytä puhdistukseen teräviä tai kovia välineitä eikä puhdistusaineita, koska tämä voi johtaa kattoilmastointilaitteen vahingoittumiseen.
- Käytä kattoilmastointilaitteen puhdistamiseen ainoastaan vettä ja mietoa puhdistusainetta. Älä käytä missään tapauksessa bensiiniä, dieseliä tai liuottimia

➤ Puhdista kattoilmastointilaitteen kotelo ja ilmanpoistoyksikkö toisinaan kostealla liinalla.

➤ Poista lehdet ja muu lika kattoilmastointilaitteen tuuletusaukoista (fig. **5** 1, page 7) säännöllisesti. Huolehdi siitä, että et vahingoita tällöin kattoilmastointilaitteen lamelleja.

➤ Puhdista kaukosäädin toisinaan hieman kostealla rievulla. Näytön puhdistamiseen sopii silmälasinpuhdistusliina.

11 Kattoilmastointilaitteen huoltaminen

VAROITUS!
Muita kuin tässä kuvattuja huoltotöitä saavat suorittaa vain ammattilaiset, jotka tuntevat kylmäaineiden ja ilmastointilaitteiden käsittelyyn liittyvät vaarat sekä vastaavat määräykset. Epäasianmukaisista huoltotöistä saattaa aiheutua huomattavia vaaroja.

Väli	Tarkastus/huolto
Säännöllisesti	Tarkasta kondenssiveden poisto: ➤ Tarkasta, että kattoilmastointilaitteen sivuilla olevat kondenssivesireiät (fig. **6** 1, page 7) ovat vapaita ja syntyvä kondenssivesi pääsee valumaan pois.
Säännöllisesti	Puhdista ilmanpoistoyksikön suodatin (fig. **7**, page 8): ➤ Ota suodattimen kansi (**1**) pois käsin. ➤ Ota suodatin (**2**) pois. ➤ Puhdista suodatin (**2**) pesuaineliuoksella ja anna sen kuivua. ➤ Aseta kuiva suodatin (**2**) takaisin paikalleen. ➤ Aseta kansi (**1**) takaisin paikalleen.
Kerran vuodessa	Tarkasta profiilitiivisteet: ➤ Tarkasta kattoilmastointilaitteen ja ajoneuvon katon muototiiviste halkeamien ja muiden vaurioiden varalta.
Kerran vuodessa	Huollata lämmönvaihtimet: ➤ Anna ammattiliikkeen huoltaa kattoilmastointilaitteen lämmönvaihtimet.
Kerran vuodessa	Vaihda aktiivihiilisuodatin (fig. **7**, page 8): ➤ Ota suodattimen kansi (**1**) pois käsin. ➤ Ota suodatin (**2**) pois. ➤ Ota aktiivihiilisuodatin (**3**) pois. ➤ Puhdista suodatin (**2**) pesuaineliuoksella ja anna sen kuivua. ➤ Aseta uusi aktiivihiilisuodatin paikalleen. ➤ Aseta kuiva suodatin (**2**) takaisin paikalleen. ➤ Aseta kansi (**1**) takaisin paikalleen.

12 Häiriöiden poistaminen

Häiriö	Syy	Poistaminen
Kattoilmastointilaite kytkeytyy koko ajan pois päältä.	Jäätymisanturi on kytkeytynyt.	Ulkolämpötila on liian matala tai kaikki ilmasuuttimet ovat kiinni.
Ei jäähdytystehoa	Kattoilmastointilaitetta ei ole asetettu jäähdytykselle.	➤ Aseta kattoilmastointilaite jäähdytykselle.
	Ympäristölämpötila on korkeampi kuin 52 °C.	Kattoilmastointilaite on suunniteltu korkeintaan 52 °C:een ympäristölämpötilalle.
	Säädetty lämpötila on korkeampi kuin sisätilan lämpötila.	➤ Valitse matalampi lämpötila.
	Ympäristölämpötila on matalampi kuin 16 °C.	Kattoilmastointilaite on suunniteltu vain yli 16 °C:een ympäristölämpötilalle.
	Jokin lämpötila-anturi on rikki.	➤ Käänny valtuutetun korjaamon puoleen.
	Haihdutintuuletin on rikki.	
	Kondensaattorituuletin on rikki.	
Huono ilmavirtaus	Ilman imu on tukossa.	➤ Poista lehdet ja muu lika kattoilmastointilaitteen tuuletuslamelleista.
	Puhallin on rikki.	➤ Käänny valtuutetun korjaamon puoleen.
Ajoneuvoon tulee vettä	Kondenssiveden valuma-aukot ovat tukossa.	➤ Puhdista kondenssiveden valuma-aukot.
	Tiivisteet ovat rikki.	➤ Käänny valtuutetun korjaamon puoleen.
Kattoilmastointilaitteisto ei kytkeydy päälle	Syöttöjännite puuttuu (230 V~) an.	➤ Tarkista jännitteensyöttö.
	Jännite on liian matala (alle 200 V~). Jännitteenmuunnin on rikki.	➤ Käänny valtuutetun korjaamon puoleen.
	Jokin lämpötila-anturi on rikki.	
	Jännitteensyötön sähköinen varoke on liian pieni.	➤ Tarkista jännitteensyötön sähköinen varoke.
Kattoilmastointilaitteisto ei kytkeydy pois päältä	Jokin lämpötila-anturi on rikki.	➤ Käänny valtuutetun korjaamon puoleen.
	Jännitteensyötön sähköinen varoke on liian pieni.	➤ Tarkista jännitteensyötön sähköinen varoke.

13 Tuotevastuu

Laitetta koskee lakisääteinen tuotevastuuaika. Jos tuote sattuu olemaan viallinen, käänny maasi sopimushuollon puoleen (osoitteet käyttöohjeen takasivulla).

Asiantuntijamme auttavat sinua ja neuvovat sinua tuotevastuun jatkomenettelyn suhteen.

14 Hävittäminen

Ympäristönsuojelua ja asianmukaista hävittämistä koskevat määräykset

Kaikkien organisaatioiden täytyy soveltaa koko joukkoa toimenpiteitä, jotta ne tunnistavat, arvioivat ja hallitsevat vaikutuksen, joka niiden toiminnalla (valmistus, tuotteet, huolto jne.) on ympäristöön.

Merkittävien ympäristövaikutusten havaitsemiseen tähtäävien toimenpiteiden täytyy ottaa huomioon seuraavat seikat:

- Raaka-aineiden käyttö ja luonnonvarat
- Päästöt ilmakehään
- Nesteiden vuotaminen
- Hävitys ja kierrätys
- Maaperän saastuminen

Ympäristövaikutusten minimoimiseksi valmistaja esittelee seuraavassa joukon seikkoja, jotka jokaisen laitteella sen käyttöiän aikana (mistä syystä tahansa) työskentelevän henkilön täytyy ottaa huomioon.

- Kaikki pakkausmateriaali täytyy hävittää sen maan lakimääräysten mukaisesti, missä hävittäminen tapahtuu (mieluiten kierrättää).
- Kaikki tuotekomponentit täytyy hävittää sen maan lakimääräysten mukaisesti, missä hävittäminen tapahtuu (mieluiten kierrättää).
- Oikeanlaista hävittämistä varten laite täytyy toimittaa valtuutettuun kierrätyskeskukseen, jotta on varmaa, että kaikki kierrätettävissä olevat komponentit käytetään uudelleen ja muut materiaalit käsitellään asianmukaisesti.
- Varmista asennuksen aikana, että tilassa on riittävä tuuletus eikä ilma pääse seisomaan ja vaikuttamaan haitallisesti käyttäjän terveyteen.
- Varmista käytön ja huollon aikana, että kaikki haitalliset jäteaineet (öljy, rasva jne.) hävitetään asianmukaisesti.
- Pidä melutaso pienenä meluhaittojen vähentämiseksi.

Lisää tietoa tuotteidemme asianmukaisesta purkamisesta löydät kierrätysohjeista osoitteesta www.dometic.com.

➤ Vie pakkausmateriaali mahdollisuuksien mukaan vastaavan kierrätysjätteen joukkoon.

➤ Huolehdi käytön sekä korjausten ja huoltotöiden yhteydessä siitä, että jäähdytyskiertoa ei vahingoiteta ja että kylmäainetta ei pääse karkuun. Se vaikuttaa kasvihuonekaasun tavoin eikä saisi päästä ympäristöön.

Jos poistat tuotteen lopullisesti käytöstä, ota selvää laitteen hävittämistä koskevista määräyksistä lähimmässä kierrätyskeskuksessa tai kauppiaaltasi.

➤ Hävitä tuote vain voimassa olevien kierrätys- tai hävitysmääräysten mukaisesti valtuutetussa hävitysyrityksessä.

Muista ympäristönsuojelu!
Akut ja paristot eivät kuulu kotitalousjätteen sekaan.
Toimita vialliset akut tai käytetyt paristot kauppiaalle tai keräyspisteeseen.

15 Tekniset tiedot

Sisältää fluorattuja kasvihuonekaasuja

Ilmatiiviisti suljetulla laitteella

	FreshJet 1100	**FreshJet 1700**
Tuotenro:	9105306654 9105306655	9105306656 9105306658
Kompressorin jäähdytysteho:	1000 W	1700 W
Jäähdytysteho ISO 5151:a vastaavasti:	850 W	1600 W
Lämmitysteho:	–	800 W
Nimellinen tulojännite:	230 V~ / 50 Hz	
Virrankulutus jäähdytystoiminnossa: Tarvittava sulake:	2,0 A 3 A	2,7 A 4 A
Virrankulutus lämmitystoiminnossa: Tarvittava sulake:	– –	3,5 A 4 A
Käyttölämpötila-alue:	0 °C – +52 °C	
Jäähdytysaine:	R-134a	R-407c
Jäähdytysainemäärä:	0,280 kg	0,545 kg
CO_2-ekvivalentti:	0,4004 t	0,96683 t
Vaikutus ilmaston lämpenemiseen (GWP):	1430	1774
Puhallin:	4 puhallintehoa 1 automaattitila	
Suojausluokka:	IPX4	
Ajoneuvotilan maks. tilavuus (eristetyt seinät):	16 m^3	20 m^3
Mitat P x L x K, fig. **8**, page 9:	787 x 562 x 225 mm (korkeus ajoneuvon katon yläpuolella)	
Paino:	n. 22,5 kg	n. 29 kg
Tarkastus/sertifikaatti:	CE	CE

	FreshJet 2200	
Tuotenro:	9105306513	9105306511 9105306512 9105306515
Kompressorin jäähdytysteho:	2200 W	
Jäähdytysteho ISO 5151:a vastaavasti:	2050 W	
Lämmitysteho:	–	1200 W
Nimellinen tulojännite:	230 V~ / 50 Hz	
Virrankulutus jäähdytystoiminnossa: Tarvittava sulake:	4,1 A 5 A	
Virrankulutus lämmitystoiminnossa: Tarvittava sulake:	– –	5,2 A 6 A
Käyttölämpötila-alue:	0 °C – +52 °C	
Jäähdytysaine:	R-407c	
Jäähdytysainemäärä:	0,520 kg	
CO_2-ekvivalentti:	0,92248	
Vaikutus ilmaston lämpenemiseen (GWP):	1774	
Puhallin:	4 puhallintehoa 1 automaattitila	
Suojausluokka:	IPX4	
Ajoneuvotilan maks. tilavuus (eristetyt seinät):	25 m^3	
Mitat P x L x K, fig. **8**, page 9:	787 x 562 x 225 mm (korkeus ajoneuvon katon yläpuolella)	
Paino:	n. 32 kg	
Tarkastus/sertifikaatti:	CE	

	FreshJet 3200
Tuotenro:	9105306660 9105306659
Kompressorin jäähdytysteho:	2800 W
Jäähdytysteho ISO 5151:a vastaavasti:	2800 W
Lämmitysteho:	3300 W
Nimellinen tulojännite:	230 V~ / 50 Hz
Virrankulutus jäähdytystoiminnossa: Tarvittava sulake:	5,7 A 10 A
Virrankulutus lämmitystoiminnossa: Tarvittava sulake:	5,9 A 10 A
Käyttölämpötila-alue:	0 °C – +52 °C
Jäähdytysaine:	R-410a
Jäähdytysainemäärä:	0,735 kg
CO_2-ekvivalentti:	1,53468 t
Vaikutus ilmaston lämpenemiseen (GWP):	2088
Puhallin:	4 puhallintehoa 1 automaattitila
Suojausluokka:	IPX4
Ajoneuvotilan maks. tilavuus (eristetyt seinät):	32 m^3
Mitat P x L x K, fig. **9**, page 10:	980 x 650 x 248 mm (korkeus ajoneuvon katon yläpuolella)
Paino:	n. 36 kg
Tarkastus/sertifikaatti:	CE

Прочтите данную инструкцию перед вводом в эксплуатацию и сохраните ее. В случае передачи продукта передайте инструкцию следующему пользователю.

Оглавление

1 Пояснение символов 383

2 Указания по технике безопасности 384
2.1 Основные указания по технике безопасности 384
2.2 Техника безопасности при работе прибора 385

3 Целевая группа данной инструкции 386

4 Объем поставки 386

5 Принадлежности 387

6 Использование по назначению 388

7 Техническое описание 388
7.1 Компоненты 389
7.2 Панель управления 390
7.3 Пульт дистанционного управления 391
7.4 Режимы кондиционирования 393
7.5 Дополнительные функции 394

8 Перед первым использованием 395

9 Управление накрышным кондиционером 396
9.1 Общие указания по управлению 396
9.2 Использование системы дистанционного управления 397
9.3 Указание по более эффективному использованию 398
9.4 Включение и выключение накрышного кондиционера 399
9.5 Выбор режима кондиционирования 400
9.6 Выбор режима работы вентилятора вручную 401
9.7 Настройка температуры 402
9.8 Регулировка воздушных сопел 402
9.9 Программирование таймера 403
9.10 Активирование функции «Сон» 404
9.11 Настройка дополнительной функции «I feel» 405
9.12 Обслуживание светильников (только в некоторых моделях) . . . 406
9.13 Замена батареек пульта дистанционного управления 407

9.14 Настройка времени 407
9.15 Настройка зимнего режима 408
10 Очистка накрышного кондиционера 408
11 Техническое обслуживание накрышного кондиционера 409
12 Устранение неисправностей 410
13 Гарантия 411
14 Утилизация 411
15 Технические данные 413

1 Пояснение символов

ПРЕДУПРЕЖДЕНИЕ!
Указания по технике безопасности: Несоблюдение может привести к смертельному исходу или тяжелым травмам.

ОСТОРОЖНО!
Указания по технике безопасности: Несоблюдение может привести к травмам.

ВНИМАНИЕ!
Несоблюдение может привести к повреждениям и нарушить работу продукта.

УКАЗАНИЕ
Дополнительная информация по управлению продуктом.

2 Указания по технике безопасности

Изготовитель не несет никакой ответственности за ущерб в следующих случаях:

- Повреждения продукта из-за механических воздействий и перенапряжений
- Изменения в продукте, выполненные без однозначного разрешения изготовителя
- Использование в целях, отличных от указанных в данной инструкции

Он несет, в частности, никакой ответственности за любой косвенный ущерб, в т. ч. и косвенный ущерб, вызванный отказом накрышного кондиционера.

Соблюдайте следующие основные предписания по технике безопасности при пользовании электроприборами для защиты от:

- поражения электрическим током
- опасности возникновения пожара
- травм

2.1 Основные указания по технике безопасности

ПРЕДУПРЕЖДЕНИЕ!

- **Электроприборы не являются детскими игрушками**! Дети не в состоянии правильно оценить опасности, исходящие от электроприборов. Не оставляйте детей пользоваться электроприборами без присмотра.
- Этот прибор может использоваться детьми с 8-ми лет и старше, а также лицами с ограниченными физическими, сенсорными и умственными способностями или при недостатке необходимого опыта и/или знаний только под присмотром или после прохождения инструктажа по безопасному использованию прибора, если они поняли опасности, которые при этом могут возникнуть.
- Используйте прибор только по назначению.
- Не выполняйте никаких изменений и переделок на приборе.
- Монтаж, техническое обслуживание и ремонт накрышного кондиционера разрешается выполнять только специалистам, знакомым с опасностями при обращении с хладагентами и кондиционерами , а также с соответствующими стандартами и предписаниями. Неправильно выполненный ремонт может приводить к серьезным опасностям. При необходимости ремонта обратитесь в сервисный центр в Вашей стране (адреса указаны на обороте).

- Не эксплуатируйте накрышный кондиционер вблизи легковоспламеняющихся жидкостей или в закрытых помещениях.
- Следите за тем, чтобы горючие предметы не складировались и не устанавливались в зоне выхода воздуха. Расстояние должно составлять не менее 50 см.
- Не вводить руки в выходные вентиляционные отверстия и не вводить инородные предметы в накрышный кондиционер.
- В случае пожара **не** снимайте верхнюю крышку кондиционера, а используйте допущенные средства пожаротушения. Не используйте воду для тушения пожара.

ВНИМАНИЕ!

- При установленном накрышном кондиционере запрещается вьезд кемпера в автомобильную мойку.
- Выясните у изготовителя Вашего автомобиля, не требуется ли в связи с установкой накрышного кондиционера приемные испытания (согласно § 19 Правил допуска транспортных средств к движению) и изменение записи о высоте автомобиля в паспорте автомобиля.
  - FreshJet 1100, 1700, 2200: высота надстройки 225 мм
  - FreshJet 3200: высота надстройки 248 мм
- При возникновении неисправностей в контуре хладагента кондиционера он должен быть проверен и отремонтирован специализированной мастерской. Категорически запрещается сбрасывать хладагент в атмосферу.

2.2 Техника безопасности при работе прибора

ПРЕДУПРЕЖДЕНИЕ!

- При работах на приборе всегда прерывайте электропитание.

ВНИМАНИЕ!

- Накрышный кондиционер не пригоден для эксплуатации на сельскохозяйственных и строительных машинах.
- Эксплуатируйте прибор только в том случае, если корпус и провода не имеют повреждений.

3 Целевая группа данной инструкции

Данная инструкция по эксплуатации предназначена для пользователей накрышного кондиционера.

4 Объем поставки

FreshJet 1100

Наименование	Арт. №
Накрышный кондиционер Dometic FreshJet 1100	9105306654 9105306655
Инструкция по монтажу	
Инструкция по эксплуатации	

FreshJet 1700

Наименование	Арт. №
Накрышный кондиционер Dometic FreshJet 1700 с обогревателем	 9105306656 9105306658
Инструкция по монтажу	
Инструкция по эксплуатации	

FreshJet 2200

Наименование	Арт. №
Накрышный кондиционер Dometic FreshJet 2200 с системой обогрева и плавным пуском с системой обогрева, без плавного пуска без системы обогрева, без плавного пуска	 9105306511 9105306515 9105306512 9105306513
Инструкция по монтажу	
Инструкция по эксплуатации	

FreshJet 3200

Наименование	Арт. №
Накрышный кондиционер Dometic FreshJet 3200 с тепловым насосом и плавным пуском	9105306660 9105306659
Инструкция по монтажу	
Инструкция по эксплуатации	

Модуль выхода воздуха

Наименование	Арт. №
Chillout ADB	9105306662
ADB	9105306664

5 Принадлежности

Продается в качестве принадлежности (не входит в обьем поставки):

Наименование	Арт. №
Комплект расширения для постоянного тока DC-Kit1 (только FJ1100)	9100300003
Комплект расширения для постоянного тока DC-Kit2 (только FJ1100, 1700, 2200)	9100300001
Комплект расширения для постоянного тока DC-Kit3 (только FJ1100, 1700, 2200)	9100300002
Комплект расширения для постоянного тока DC-Kit4 (FJ1100, 1700, 2200, 3200)	9100300044
Комплект расширения для постоянного тока DC-Kit5 (только FJ1100, 1700, 2200)	9100300073
Комплект расширения для постоянного тока DC-Kit6 (FJ1100, 1700, 2200, 3200)	9100300074

УКАЗАНИЕ
С помощью комплекта расширения для постоянного тока (принадлежность) накрышный кондиционер Dometic FreshJet может эксплуатироваться и во время движения.

6 Использование по назначению

Кондиционер Dometic FreshJet предназначен для установки на крышу жилых автомобилей, кемперов и других транспортных средств с жилыми помещениями. Кондиционер **не предназначен** для домов и квартир.

Накрышный кондиционер **не** пригоден для установки на строительных и сельскохозяйственных машинах или аналогичном рабочем оборудовании. При сильных вибрациях не гарантируется надлежащая работа.

Накрышный кондиционер эффективно функционирует при температурах между 0 °C и 52 °C.

7 Техническое описание

Накрышный кондиционер подает во внутреннее помещение холодный осушенный воздух без пыли и грязи.

Светодиодные светильники, встроенные в отверстие для выхода воздуха, обеспечивают приятное освещение (недоступно в некоторых моделях).

Кондиционер управляется пультом дистанционного управления.

УКАЗАНИЕ
Кондиционер в состоянии опустить температуру во внутреннем помещении автомобиля до определенного значения. Достигаемая при охлаждении температура зависит от типа автомобиля, окружающей температуры и холодопроизводительности кондиционера. При наружной температуре ниже 16 °C кондиционер прекращает охлаждение. В этом случае используйте только режим кондиционирования «Циркуляция воздуха» ( ).

Накрышный кондиционер имеет защиту от перенапряжения. Если напряжение питания превышает 265 В, накрышный кондиционер отключается. Кондиционер восстановит свою работу, как только напряжение питания снова станет допустимым.

7.1 Компоненты

Контур хладагента накрышного кондиционера состоит из этих основных компонентов (fig. **1**, page 3):

- **Компрессор** (**1**)
  Компрессор всасывает хладагент и сжимает его. Благодаря этому давление и, тем самым, температура хладагента повышается.
- **Конденсатор** (**2**)
  Встроенный конденсатор работает по принципу охладителя или теплообменника. Проходящий через него воздух поглощает тепло, горячий газообразный хладагент охлаждается и сжижается.
- **Испаритель** (**3**)
  Испарители охлаждают проходящий через него воздух и осушают его. Хладагент поглощает тепло и испаряется.
- **Вентилятор (4)**
  Охлажденный воздух распределяется внутри автомобиля вентилятором через модуль выхода воздуха.

Общий вид всех деталей

- FreshJet 1100: fig. **10**, page 11
- FreshJet 1700: fig. **11**, page 12
- FreshJet 2200 (также для моделей с обогревателем и плавным пуском): fig. **12**, page 13
- FreshJet 3200: fig. **13**, page 14
- Модуль выхода воздуха Chillout ADB: fig. **14**, page 15
- Модуль выхода воздуха ADB: fig. **15**, page 15

7.2 Панель управления

На модуле выхода воздуха кондиционера находится панель управления (fig. **2**, page 4).

На ней имеются следующие органы управления и индикации:

№	Пояснение	
1	Светодиодный индикатор состояния	
	Не горит:	Кондиционер выключен.
	Горит оранжевым светом:	Кондиционер находится в режиме ожидания.
	Горит зеленым светом:	Кондиционер включен.
	мигает зеленым светом:	**только в моделях с тепловым насосом:** накрышный кондиционер готовит обогрев или активно оттаивание.
	мигает зеленым/оранжевым светом:	Накрышный кондиционер в зимнем режиме
	Горит красным светом:	Только, если прибор также подключен к 12 В⎓: отсутствует напряжение питания 230 В~.
	мигает красным светом:	Перенапряжение Кондиционер восстановит свою работу, как только напряжение питания снова станет допустимым.
	Медленно мигает красным светом:	Неисправность датчика внутренней температуры E1
	Быстро мигает красным светом:	Неисправность датчика наружной температуры E2
2	Кнопка ⏻	Включает и выключает кондиционер или переключает его в режим ожидания Длительное нажатие кнопки включает автоматический режим.
3	Кнопка 💡	Включает или выключает освещение или регулирует его яркость. Активна только в том случае, если кондиционер включен или находится в режиме ожидания.
4	ИК-приемник для пульта дистанционного управления	

7.3 Пульт дистанционного управления

Все настройки прибора (например, настройка температуры, программирование таймера) передаются на кондиционер пультом дистанционного управления.

Следующие органы управления и индикации имеются на пульте дистанционного управления (fig. **3**, page 5):

№	Пояснение
1	**Цифровой дисплей**: Показывает следующее: • Время • Требуемая температура в помещении (заданное значение) в °C или °F • Действительная температура в помещении • Режим кондиционирования • Режим работы вентилятора • Символы активных дополнительных функций • Состояние батареи
2	Кнопка ⏻: Включить кондиционер и пульт дистанционного управления или переключить в режим ожидания
3	Кнопка : Выбор режима работы вентилятора
4	Кнопка **MODE**: Выбор режима кондиционирования
5	Кнопка : Активирование функции «сон». С помощью функции «сон» регулируется заданное значение температуры, чтобы обеспечить комфортные для сна условия.
6	Кнопка : Нажать один раз: показывает текущую температуру во внутреннем помещении (отображается символ). Нажать два раза: показывает выбранную температуру.
7	Кнопка : Активирование функции «I feel». Если активна функция «I feel», заданное значение регулируется каждые 10 минут в зависимости результатов, полученных измерением на пульте дистанционного управления.
8	Кнопка **°C/°F**: переключение единицы измерения температуры между градусом Цельсия (°C) и градусом Фаренгейта (°F)

№	Пояснение
9	Кнопка ⏲: программирование таймера и задание времени
10	Кнопка **SET**: подтверждение и сохранение данных
11	Кнопка 💡: включение и выключение накрышного кондиционера и включение функции регулировки яркости. Кнопка 💡 находится в рабочем состоянии, даже если пульт дистанционного управления выключен.
12	Кнопка **+**: Увеличение значения
13	Кнопка **–**: Уменьшение значения
14	Символ 🔋 (низкий заряд батарей) Появляется, если батарейки в пульте дистанционного управления разряжены. В этом случае замените батарейки, см. chapter “Замена батареек пульта дистанционного управления” on page 407.
15	Символ (передача значений) Появляется на короткое время, когда пульт дистанционного управления передает данные в кондиционер.

7.4 Режимы кондиционирования

Накрышный кондиционер имеет следующие режимы кондиционирования:

Режим кондиционирования	Сообщение на дисплее	Пояснение
Автоматический	A	Вы устанавливаете температуру, кондиционер охлаждает или нагревает (только для моделей с обогревателем) внутреннее помещение до этой температуры и управляет режимом работы вентилятора. В этом режиме кнопка (fan) деактивирована.
Охлаждение		Вы устанавливаете температуру и режим работы вентилятора, кондиционер охлаждает внутреннее помещение до этой температуры.
Нагрев		**Только для моделей с обогревателем** Вы устанавливаете температуру и режим работы вентилятора, кондиционер нагревает внутреннее помещение до этой температуры.
Циркуляция воздуха		Вы устанавливаете режим работы вентилятора, кондиционер подает холодный (охлажденный) воздух во внутреннее помещение.
Осушение воздуха		Вы устанавливаете температуру, кондиционер охлаждает внутреннее помещение до этой температуры, управляет режимом работы вентилятора и осушает воздух во внутреннем помещении (режим циркуляции воздуха). В этом режиме кнопка (fan) деактивирована.

7.5 Дополнительные функции

Накрышный кондиционер предлагает следующие дополнительные функции:

Дополнительная функция	Сообщение на дисплее	Пояснение
Таймер		Кондиционер включается в установленный момент времени.
		Кондиционер выключается в установленный момент времени.
		Кондиционер включается и снова выключается в установленные моменты времени.
Sleep		Установленная температура через один час изменяется на 1 °C, а через два часа – на 2 °C, чтобы обеспечить приятную температуру сна.
I feel		Пульт дистанционного управления измеряет температуру в помещении и каждые 10 минут передает результат измерения в кондиционер. Кондиционер адаптирует заданную температуру к этому результату измерения.
Зимний режим		Зимний режим препятствует обледенению салона автомобиля в зимнее время, если автомобиль не используется. Если включен зимник режим, индикатор мигает зеленым и оранжевым цветом.

8 Перед первым использованием

Контроль перед вводом в эксплуатацию

Перед включением кондиционера учитывайте следующее:

➤ Убедитесь в том, что напряжение и частота сети питания соответствуют значениям, указанным в технических данных, см. page 413.

➤ Убедитесь в том, что не перекрыты ни воздухозаборное отверстие, ни воздушные сопла. Для обеспечения оптимальной производительности кондиционера все вентиляционные решетки всегда должны быть свободными.

ОСТОРОЖНО! Опасность травмирования!
Не вставлять пальцы или какие-либо предметы в воздушные сопла или воздухозаборную решетку.

Настройка времени

➤ Настройте текущее время, см. chapter “Настройка времени” on page 407.

Настройка дистанционного управления

➤ Вставьте батарейки (см. chapter “Замена батареек пульта дистанционного управления” on page 407).

✓ В течение 5 секунды на дисплее пульта появятся все символы.

➤ В течение этих пяти секунд нажмите одновременно на и .

✓ На дисплее отобразится стандартный номер модели.

➤ Нажмите в течение трех секунд кнопки **+** и **–**, чтобы выбрать номер модели:
- FreshWell 3000: 02
- FreshJet: 07
- FreshLight: 11

✓ В течение 5 секунды на дисплее пульта появятся все символы.

✓ Пульт дистанционного управления готов к использованию.

9 Управление накрышным кондиционером

9.1 Общие указания по управлению

Накрышный кондиционер имеет четыре режима работы:

Режим работы	Особенности
Выключен	Кондиционер выключен, пульт дистанционного управления не активен.
Ожидание	Кондиционер готов к работе и может быть включен пультом дистанционного управления. Можно использовать светильники.
Включен	Кондиционер кондиционирует воздух во внутреннем помещении.
Зимний режим	Накрышный кондиционер работает в особом режиме: нагрев начинается при температуре 7 °C и прекращается, как только температура превысит 10 °C. Зимний режим препятствует обледенению салона автомобиля в зимнее время, если автомобиль не используется.

Кнопки **панели управления** позволяют

- включать и выключать кондиционер, а также переключать его в режим ожидания или зимний режим
- включать и выключать освещение, а также регулировать его яркость

Пультом дистанционного управления Вы можете

- Включать кондиционер из режима ожидания и снова переключать его в этом режим
- Включать и выключать освещение, а также регулировать его яркость
- Выполнение настроек
- Выбор дополнительных функций

9.2 Использование системы дистанционного управления

Имеется два варианта управления кондиционером с помощью пульта дистанционного управления:

- Вы можете передать значения в кондиционер непосредственно при настройке
- Вы можете вначале установить все значения на пульте дистанционного управления, а затем все вместе передать их в кондиционер

Передача значений непосредственно при настройке

При управлении пульт дистанционного управления **должен** быть направлен на ИК-приемник (fig. **2** 4, page 4) а панели управления.

После нажатия одной из кнопок значение сразу же передается в кондиционер. Кондиционер подтверждает получение данных высоким звуковым сигналом.

Вначале определение значений, а затем их совместная передача в кондиционер

При управлении пульт дистанционного управления **не должен** быть направлен на ИК-приемник (fig. **2** 4, page 4) а панели управления.

Определите требуемые значения на пульте дистанционного управления. После выполнения всех настроек направьте пульт дистанционного управления на ИК-приемник на панели управления и нажмите кнопку **SET**. После этого данные повторно передаются в кондиционер. Кондиционер подтверждает получение данных высоким звуковым сигналом.

Переключение или включение в режим ожидания только пульта дистанционного управления

В режиме ожидания на дисплее пульта дистанционного управления указывается только время.

Если пульт дистанционного управления не направлен на ИК-приемник (fig. **2** 4, page 4) на панели управления, то Вы можете переключать или включать пульт дистанционного управления в режим готовности отдельно от кондиционера:

➤ Нажмите кнопку ⏻.

9.3 Указание по более эффективному использованию

Соблюдая следующие указания, Вы повышаете эффективность работы кондиционера:

- Улучшите теплоизоляцию автомобиля, уплотнив зазоры и завесив окна отражающими шторками или занавесами.
- После того, как автомобиль долгое время находился на солнце: Оставьте кондиционер на некоторое время работать в режиме «Циркуляция воздуха» (🌀) при открытых окнах, прежде чем включить режим «Охлаждение» (❄).
- В режиме «Охлаждение» (❄) не открывайте без необходимости окна и двери.
- Выбирайте соразмерную температуру и режим работы вентилятора.
- Рационально направляйте воздушные сопла.
- Следите за тем, чтобы воздушные сопла и воздухозаборная решетка не перекрывались салфетками, бумагой или другими предметами.

9.4 Включение и выключение накрышного кондиционера

УКАЗАНИЕ
После включения кондиционирование воздуха начинается с параметрами, которые были настроены перед выключением.

С панели управления

На рисунке показано, как можно включить, выключить или переключить кондиционер в режим ожидания с панели управления. Для этого нажмите кнопку ⏻, как показано на рисунке:

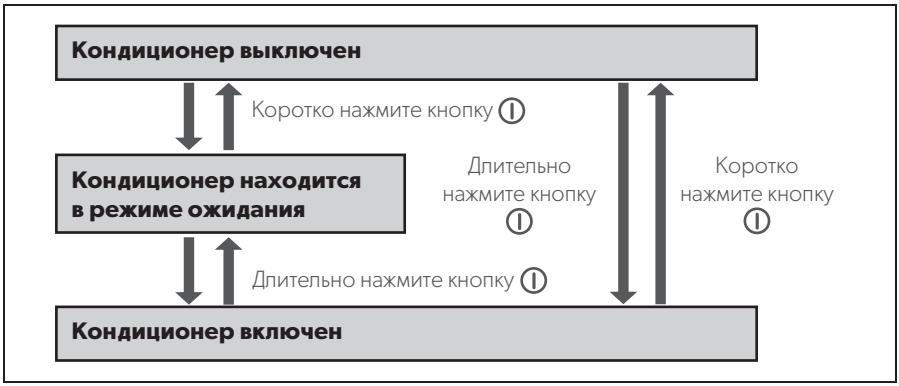

Пример: Кондиционер находится в режиме ожидания. Он должен быть выключен.

➤ Коротко нажмите кнопку ⏻.

✓ Кондиционер выключен.

С пульта дистанционного управления

УКАЗАНИЕ

- Для того, чтобы кондиционером можно было управлять с пульта дистанционного управления, кондиционер должен быть включен или находиться в режиме ожидания.
- С пульта дистанционного управления Вы можете включать кондиционер из режима ожидания и снова переключать его в этом режим. Для этого нажмите кнопку ⏻.
- Только для моделей с обогревателем:
  Если вы выключаете накрышный кондиционер из режима «Нагрев» (☼) дистанционным управлением, то вентилятор работает еще несколько минут для предотвращения нагрева прибора. Светодиод мигает оранжевым светом. Накрышный кондиционер можно полностью выключить кнопкой ⏻ на панели управления.

9.5 Выбор режима кондиционирования

➤ Выберите кнопкой **MODE** требуемый режим кондиционирования, см. chapter "Режимы кондиционирования" on page 393.

✓ Кондиционер подтверждает получение значений высоким звуковым сигналом.

✓ Кондиционер включается в выбранный режим кондиционирования.

9.6 Выбор режима работы вентилятора вручную

Вентилятор регулирует интенсивность подачи воздуха.

В режимах кондиционирования «Охлаждение» (❄) и «Циркуляция воздуха» (🌀) режим работы вентилятора можно выбрать вручную. В остальных режимах кондиционирования кондиционер автоматически управляет режимом работы вентилятора.

Сообщение на дисплее	Пояснение
	Режим работы вентилятора с низкой скоростью **не доступно** в режиме «Обогрева» (☼)
	Режим работы вентилятора со средней скоростью
	Режим работы вентилятора с высокой скоростью
	Режим работы вентилятора с максимальной скоростью
	Автоматический режим, имеется только в режимах кондиционирования «Охлаждение» (❄), «Обогрева» (☼) и «Осушение» (💧).

➤ Выберите кнопкой (🌀) требуемый режим работы вентилятора.

✓ Кондиционер подтверждает получение значений высоким звуковым сигналом.

✓ Режим работы вентилятора настроен заново.

9.7 Настройка температуры

Режим кондиционирования «Охлаждение»

В режимах кондиционирования «Автоматический» (**A**), «Охлаждение» (❄) и «Осушение» (💧) Вы можете задать с пульта дистанционного управления температуру в диапазоне от 16 °C до 31 °C.

➤ Выберите кнопкой **+** или **–** требуемую температуру.

✓ Кондиционер подтверждает получение значений высоким звуковым сигналом.

✓ Температура в кондиционере настроена.

Режим кондиционирования «Нагрев» (только для моделей с обогревателем)

В режимах кондиционирования «Автоматический» (**A**) и «Нагрев» (☼) Вы можете задать с пульта дистанционного управления температуру в диапазоне от 16 °C до 31 °C.

➤ Выберите кнопкой **+** или **–** требуемую температуру.

✓ Кондиционер подтверждает получение значений высоким звуковым сигналом.

✓ Температура в кондиционере настроена.

9.8 Регулировка воздушных сопел

Подачу воздуха во внутреннее помещение автомобиля можно регулировать положением воздушных сопел (fig. **4** , page 6):

➤ **Chillout ADB:** Поверните пластины (**1**) воздушных сопел в требуемом направлении с помощью регулятора (**2**).

➤ **ADB:** Положения пластин (**1**) можно изменить независимо друг от друга с помощью регуляторов (**2**, **3**, **4**). Таким образом можно добиться того, что поток воздуха будет направлен вправо, влево, к потолку или к полу.
С помощью заслонки (**5**) поток воздуха можно распределить вперед или назад.

9.9 Программирование таймера

Используя функцию таймера, Вы можете настроить требуемый период времени кондиционирования. При этом Вы можете задать либо только момент включения, либо только момент выключения, либо оба значения.

УКАЗАНИЕ
Если при программировании таймера в течении 15 секунд не нажимать ни одну из кнопок на пульте дистанционного управления, то пульт автоматически возвращается в исходный режим.

➤ Перед программированием таймера выберите режим кондиционирования и все требуемые значения (например, температуру).

Настройка времени включения

➤ Нажмите кнопку ⏲ один раз.

✓ Символ **ON** (8:00 ON) мигает на дисплее пульта дистанционного управления.

➤ Кнопкой **+** или **–** настройте время, в которое должен быть включен кондиционер.

➤ Для передачи значения в кондиционер нажмите кнопку **SET**.

✓ Время включения настроено в кондиционере.
Кондиционер включается в установленный момент времени в выбранном режиме кондиционирования.

➤ Переключите кондиционер в режим ожидания.

Настройка времени выключения

➤ Нажмите кнопку ⏲ два раза.

✓ Символ **OFF** (20:00 OFF) мигает на дисплее пульта дистанционного управления.

➤ Кнопкой **+** или **–** настройте время, в которое должен быть выключен кондиционер.

➤ Для передачи значения в кондиционер нажмите кнопку **SET**.

✓ Время выключения настроено в кондиционере.
Кондиционер работает до установленного момента времени в выбранном режиме кондиционирования.

Настройка времени выключения и выключения

➤ Нажмите кнопку ⏲ три раза.

✓ Символ **ON** (8:00 ON) мигает на дисплее пульта дистанционного управления. Появляется символ **OFF** (20:00 OFF).

➤ Кнопкой **+** или **–** настройте время, в которое должен быть включен кондиционер.

➤ Повторно нажмите кнопку ⏲.

✓ Символ **OFF** (20:00 OFF) мигает на дисплее пульта дистанционного управления.

➤ Кнопкой **+** или **–** настройте время, в которое должен быть выключен кондиционер.

➤ Для передачи значения в кондиционер нажмите кнопку **SET**.

✓ Время выключения и выключения настроено в кондиционере
Кондиционер включается в установленный момент времени в выбранном режиме кондиционирования и работает до второго установленного момента времени.

➤ Переключите кондиционер в режим ожидания.

Отмена программирования таймера

Если Вы запрограммировали таймер, то это можно отменить следующим образом:

➤ Нажмите кнопку ⏲ четыре раза.

✓ Символ таймера исчезает.

✓ Программирование отменено.

9.10 Активирование функции «Сон»

УКАЗАНИЕ
Функция «Сон» отключается в режиме обдува (🌀).

При активированной функции «Сон» установленная температура через один час уменьшается на 1 °C, а через два часа – на 2 °C, чтобы обеспечить температуру, комфортную для сна.

➤ Настройте требуемую температуру (см. chapter “Настройка температуры” on page 402).

➤ Нажмите кнопку ☾.

✓ На дисплее появляется символ ☾.
Функция «сон» активирована.

➤ Чтобы отключить функцию «Сон», еще раз нажмите ☾.

УКАЗАНИЕ
Функция «сон» также отключается, если нажать кнопку **MODE**.

9.11 Настройка дополнительной функции «I feel»

При активировании этой функции пульт дистанционного управления измеряет температуру в помещении каждые 10 минут и передает результат измерения в кондиционер. Кондиционер регулирует температуру в зависимости от этого результата. Функция «I feel» включается, если температура выше +18 °C и не превышает +29 °C.

➤ Нажмите кнопку 🌡.

✓ На дисплее появляется символ 🌡.
Функция «I feel» активна.

➤ Положите пульт дистанционного управления так, чтобы он был обращен к ИК-приемнику (fig. **2** {66}4, {67}page 4) панели управления. В противном случае данные не могут быть переданы в кондиционер.

УКАЗАНИЕ
Не класть пульт дистанционного управления в части помещения, где температура значительно отличается от средней. Например, он не должен лежать на солнце или перед накрышным кондиционером.

Если температура превышает +29 °C или ниже +18 °C, функция «I feel» отключается.

✓ Символ 🌡 мигает три раза и гаснет.

9.12 Обслуживание светильников (только в некоторых моделях)

Яркость светильников на кондиционере можно регулировать. Вначале они включаются с установленной ранее яркостью.

УКАЗАНИЕ

Кнопка на пульте дистанционного управления активна, даже если пульт выключен.

Включение/выключение света на панели управления

➤ Для включения или выключения светильников коротко нажмите кнопку .

Регулирование яркости на панели управления

➤ Нажимайте кнопку до тех пор, пока светильники не начнут гореть с требуемой яркостью.

Включение/выключение света пультом дистанционного управления

➤ Для включения или выключения светильника коротко нажмите кнопку .

✓ Символ отображается на дисплее, если светильник **включен**.

Регулирование яркости пультом дистанционного управления

➤ Нажмите и удерживайте кнопку в течение 2 секунд.

✓ Символ начнет мигать на дисплее.

➤ Нажимайте кнопку **–** или **+** до тех пор, пока светильники не начнут гореть с требуемой яркостью.

Яркость можно изменить на 20 %, 40 %, 60 %, 80 % или 100 %.

➤ Нажмите кнопку еще раз, чтобы отключить функцию регулировки яркости.

✓ Загорится символ .

9.13 Замена батареек пульта дистанционного управления

Замените батарейки, если на дисплее появляется символ .

Отсек для батареек находится на задней стороне пульта.

➤ Слегка прижмите крышку отсека для батареек и сместите ее в направлении стрелки.

➤ Вставьте новые батарейки (2 шт. типа AAA) в пульт, как показано в отсеке для батареек.

➤ Закройте крышку отсека для батареек.

Защищайте окружающую среду!
Запрещается выбрасывать батарейки в бытовой мусор.
Разряженные батареи сдавайте в торговую организацию или в специальные сборные пункты.

9.14 Настройка времени

Для программирования таймера пульту дистанционного управления требуется точное время. Время указывается на дисплее пульта.

Для настройки времени выполните следующие операции:

УКАЗАНИЕ
Если при настройке времени в течении 10 секунд не нажимать ни одну из кнопок на пульте дистанционного управления, то пульт автоматически возвращается в исходный режим.

➤ Для перехода в режим настройки времени нажмите и удерживайте некоторое время кнопку .

✓ Значение времени начнет мигать на дисплее пульта.

➤ Настройте кнопкой **+** или **–** текущее время.

Нажмите и удерживайте кнопку **+** или **–** более 2 секунд, чтобы уменьшить или увеличить значения времени.

➤ Для подтверждения настройки времени нажмите кнопку **SET**.

9.15 Настройка зимнего режима

Зимний режим препятствует замерзанию салона в зимнее время, если автомобиль не используется. Зимний режим – это особый режим, которые начинает обогрев при температуре 7 °C и прекращает его, как только температура превысит 10 °C.

➤ Чтобы активировать этот режим, удерживайте обе кнопки на панели управления в течение 5 секунд.

✓ Индикатор начнет мигать зеленым и оранжевым светом.

✓ Остальные функции отключаются.

➤ Чтобы отключить зимний режим, нажмите на пульте управления кнопку ⏻, и кондиционер отключится.

10 Очистка накрышного кондиционера

ВНИМАНИЕ! Опасность повреждения!

- Категорически запрещается очищать кондиционер очистителем высокого давления. Попавшая вода может привести к повреждениям кондиционера.
- Не использовать для очистки острые или твердые предметы или чистящие средства, и. к. это может привести к повреждениям кондиционера.
- Для очистки кондиционера используйте только воду с нейтральным чистящим средством. Категорически запрещается использовать бензин, дизельное топливо или растворители.

➤ Периодически очищайте корпус кондиционера и модуль выхода воздуха влажной тряпкой.

➤ Регулярно удаляйте листья и другие загрязнения с вентиляционных отверстий (fig. **5** 1, page 7) на кондиционере. Следите за тем, чтобы при этом не повредить пластины кондиционера.

➤ Периодически очищайте пульт дистанционного управления слегка влажной тряпкой. Для очистки дисплея рекомендуется использовать салфетку для очистки очков.

11 Техническое обслуживание накрышного кондиционера

ПРЕДУПРЕЖДЕНИЕ!
Другие работы по техническому обслуживанию, не описанные здесь, разрешается выполнять только специалистам, знакомым с опасностями при обращении с хладагентами и кондиционерами , а также с соответствующими стандартами и предписаниями. Неправильно выполненное техническое обслуживание может приводить к серьезным опасностям.

Интервал	Проверка/техническое обслуживание
Регулярно	Проверить линии отвода конденсата: ➤ Убедиться в том, что линии отвода конденсата (fig. **6** 1, page 7) со стороны кондиционера свободны и что образующийся конденсат может отводиться.
Регулярно	Очистить фильтр модуля выхода воздуха (fig. **7**, page 8): ➤ Снимите руками кожух (**1**) фильтра. ➤ Выньте фильтр (**2**). ➤ Очистите фильтр (**2**) раствором стирального средства и дайте фильтру высохнуть. ➤ Установите сухой фильтр (**2**) на место. ➤ Установите кожух (**1**) на место.
Один раз в год	Проверить профильные уплотнения: ➤ Проверьте профильное уплотнение между кондиционером и крышей автомобиля на предмет трещин и других повреждений.
Один раз в год	Техническое обслуживание теплообменника: ➤ Доверьте выполнение технического обслуживания теплообменника специализированной мастерской.
Один раз в год	Заменить фильтр с активированным углем (fig. **7**, page 8): ➤ Снимите руками кожух (**1**) фильтра. ➤ Выньте фильтр (**2**). ➤ Выньте фильтр с активированным углем (**3**). ➤ Очистите фильтр (**2**) раствором стирального средства и дайте фильтру высохнуть. ➤ Установите новый фильтр с активированным углем. ➤ Установите сухой фильтр (**2**) на место. ➤ Установите кожух (**1**) на место.

12 Устранение неисправностей

Неисправность	Причина	Устранение
Кондиционер постоянно отключается	Сработал сигнализатор обледенения.	Слишком низкая наружная температура или закрыты все воздушные сопла.
Отсутствует холодопроизводительность	Кондиционер не настроен на охлаждение.	➤ Настройте кондиционер на охлаждение.
	Окружающая температура превышает 52 °C.	Накрышный кондиционер рассчитан только на окружающие температуры до 52 °C.
	Настроенная температура выше температуры в помещении.	➤ Выберите более низкую температуру.
	Окружающая температура меньше 16 °C.	Накрышный кондиционер рассчитан только на окружающие температуры свыше 16 °C.
	Неисправен один из датчиков температуры.	➤ Обратитесь в уполномоченную мастерскую.
	Неисправен вентилятор испарителя.	
	Неисправен вентилятор конденсатора.	
Плохая подача воздуха	Засорено воздухозаборное отверстие.	➤ Удалите листья и другие загрязнения с вентиляционных пластин на кондиционере.
	Неисправен вентилятор.	➤ Обратитесь в уполномоченную мастерскую.
Попадание воды в автомобиль	Засорены отверстия для отвода конденсата.	➤ Очистите отверстия для отвода конденсата.
	Повреждены уплотнения.	➤ Обратитесь в уполномоченную мастерскую.
Кондиционер не включается	Отсутствует напряжение питания (230 В~).	➤ Проверьте электропитание.
	Слишком низкое напряжение (ниже 200 В~). Неисправен трансформатор напряжения.	➤ Обратитесь в уполномоченную мастерскую.
	Неисправен один из датчиков температуры.	
	Предохранитель электропитания рассчитан на слишком низкую силу тока.	➤ Проверьте предохранитель электропитания.

Неисправность	Причина	Устранение
Кондиционер не отключается	Неисправен один из датчиков температуры.	➤ Обратитесь в уполномоченную мастерскую.
	Предохранитель электропитания рассчитан на слишком низкую силу тока.	➤ Проверьте предохранитель электропитания.

13 Гарантия

Действителен установленный законом срок гарантии. Если продукт неисправен, обратитесь в сервисную организацию в Вашей стране (адреса см. на оборотной стороне инструкции).

Наши специалисты с радостью помогут Вам и обсудят с Вами дальнейшие шаги.

14 Утилизация

Предписания по охране окружающей среды и правильной утилизации

Все организации должны принимать меры по распознаванию, анализу и контролю влияния своей деятельности (производства, продуктов, сервиса и т. п.) на окружающую среду.

Принимаемые меры по распознаванию серьезного влияния на окружающую среду должны учитывать следующие факторы:

- использование сырья и природных ресурсов
- выбросы в атмосферу
- утечка жидкостей
- утилизация и повторное использование
- загрязнение почвы

Для сведения к минимуму воздействий на окружающую среду изготовитель ниже представляет ряд признаков, которые должен учитывать каждый, кто (не важно, по какой причине) связан с прибором в течение его срока службы.

- Весь упаковочный материал должен быть утилизирован согласно предписаниям законов страны, в которой выполняется утилизация (предпочтительно вторичное использование отходов).
- Все компоненты продукта должны быть утилизированы согласно предписаниям законов страны, в которой выполняется утилизация (предпочтительно вторичное использование отходов).

- Для правильной утилизации прибор должен быть передан в уполномоченный центр по вторичной переработке, чтобы гарантировать, что все пригодные для повторного использования компоненты будут повторно использованы, а остальные материалы будут должным образом утилизированы.
- Во время монтажа убедитесь в том, что помещение достаточно вентилируется, чтобы предотвратить образование затхлого воздуха, который может быть вреден для здоровья пользователей.
- Во время эксплуатации и технического обслуживания убедитесь в том, что все вредные отходы (масло, консистентная смазка и т. п.) должным образом утилизируются.
- Поддерживайте как можно меньшим уровень шума.

Дальнейшая информация по правильному демонтажу и выводу наших продуктов из экспрлуатации приведена в инструкциях по утилизации на сайте www.dometic.com.

➤ По возможности, выкидывайте упаковочный материал в мусор, подлежащий вторичной переработке.

➤ При эксплуатации, а также при ремонте и техническом обслуживании следите за тем, чтобы не повреждать контур хладагента и хладагент не мог вытечь. Он действует как парниковый газ и не должен попадать в атмосферу.

Если Вы окончательно выводите продукт из эксплуатации, то получите информацию в ближайшем центре по вторичной переработке или в торговой сети о соответствующих предписаниях по утилизации.

➤ Утилизируйте продукт только согласно действующим предписаниям по утилизации и повторному использованию в уполномоченном центре по переработке отходов.

Защищайте окружающую среду!
Аккумуляторы и батареи запрещается выбрасывать в бытовой мусор. Неисправные аккумуляторы и разряженные батареи сдавайте в торговую организацию или в специальные сборные пункты.

15 Технические данные

Содержит фторированные парниковые газы

Герметически закрытая конструкция

	FreshJet 1100	**FreshJet 1700**
Арт. №:	9105306654 9105306655	9105306656 9105306658
Холодопроизводительность компрессора:	1000 Вт	1700 Вт
Холодопроизводительность согласно ISO 5151:	850 Вт	1600 Вт
Теплопроизводительность:	–	800 Вт
Входное номинальное напряжение:	230 В~ / 50 Гц	
Потребление тока при охлаждении: Требуемый предохранитель:	2,0 A 3 A	2,7 A 4 A
Потребление тока при нагреве: Требуемый предохранитель:	– –	3,5 A 4 A
Диапазон рабочих температур:	от 0 °C до +52 °C	
Хладагент:	R-134a	R-407c
Количество хладагента:	0,280 кг	0,545 кг
Эквивалент CO_2:	0,4004 т	0,96683 т
Потенциал глобального потепления (GWP):	1430	1774
Вентилятор:	4 режима работы 1 автоматический режим	
Класс защиты:	IPX4	
Макс. объем помещения автомобиля (с изолированными стенами):	16 м³	20 м³

	FreshJet 1100	**FreshJet 1700**
Размеры, Д x Ш x В, fig. **8**, page 9:	787 x 562 x 225 мм (высота над крышей автомобиля)	
Вес:	ок. 22,5 кг	ок. 29 кг
Испытания/сертификат:	CE	CE

	FreshJet 2200	
Арт. №:	9105306513	9105306511 9105306512 9105306515
Холодопроизводительность компрессора:	2200 Вт	
Холодопроизводительность согласно ISO 5151:	2050 Вт	
Теплопроизводительность:	–	1200 Вт
Входное номинальное напряжение:	230 В~ / 50 Гц	
Потребление тока при охлаждении: Требуемый предохранитель:	4,1 A 5 A	
Потребление тока при нагреве: Требуемый предохранитель:	– –	5,2 A 6 A
Диапазон рабочих температур:	от 0 °C до +52 °C	
Хладагент:	R-407c	
Количество хладагента:	0,520 кг	
Эквивалент CO_2:	0,92248 т	
Потенциал глобального потепления (GWP):	1774	
Вентилятор:	4 режима работы 1 автоматический режим	

	FreshJet 2200
Класс защиты:	IPX4
Макс. обьем помещения автомобиля (с изолированными стенами):	25 м³
Размеры, Д x Ш x В, fig. **8**, page 9:	787 x 562 x 225 мм (высота над крышей автомобиля)
Вес:	ок. 32 кг
Испытания/сертификат:	CE

	FreshJet 3200
Арт. №:	9105306660 9105306659
Холодопроизводительность компрессора:	2800 Вт
Холодопроизводительность согласно ISO 5151:	2800 Вт
Теплопроизводительность:	3300 Вт
Входное номинальное напряжение:	230 В~ / 50 Гц
Потребление тока при охлаждении: Требуемый предохранитель:	5,7 A 10 A
Потребление тока при нагреве: Требуемый предохранитель:	5,9 A 10 A
Диапазон рабочих температур:	от 0 °C до +52 °C
Хладагент:	R-410a
Количество хладагента:	0,735 кг
Эквивалент CO_2:	1,53468 т

	FreshJet 3200
Потенциал глобального потепления (GWP):	2088
Вентилятор:	4 режима работы 1 автоматический режим
Класс защиты:	IPX4
Макс. объем помещения автомобиля (с изолированными стенами):	32 м³
Размеры, Д x Ш x В, fig. **9**, page 10:	980 x 650 x 248 мм (высота над крышей автомобиля)
Вес:	ок. 39 кг
Испытания/сертификат:	CE EAC

Przed uruchomieniem urządzenia należy uważnie przeczytać niniejszą instrukcję. Instrukcję należy zachować. W razie przekazywania urządzenia należy ją udostępnić kolejnemu nabywcy.

Spis treści

1 Objaśnienia symboli 418

2 Wskazówki bezpieczeństwa 419
2.1 Podstawowe zasady bezpieczeństwa 419
2.2 Bezpieczeństwo podczas eksploatacji urządzenia 420

3 Odbiorcy instrukcji 421

4 Zakres dostawy 421

5 Osprzęt 422

6 Użytkowanie zgodne z przeznaczeniem 423

7 Opis techniczny 423
7.1 Części 424
7.2 Panel obsługi 425
7.3 Pilot 426
7.4 Tryby klimatyzacji 428
7.5 Funkcje dodatkowe 429

8 Przed pierwszym użyciem 430

9 Obsługa klimatyzatora dachowego 431
9.1 Podstawowe wskazówki dotyczące obsługi 431
9.2 Korzystanie z pilota 431
9.3 Uwagi dotyczące optymalizacji wykorzystania 432
9.4 Włączanie i wyłączanie klimatyzatora dachowego 433
9.5 Wybór trybu klimatyzacji 434
9.6 Ręczny wybór poziomu nawiewu 435
9.7 Ustawianie temperatury 435
9.8 Ustawianie dysz nawiewowych 436
9.9 Programowanie timera 436
9.10 Aktywacja funkcji Sleep (Sen) 438
9.11 Ustawianie dodatkowej funkcji „I feel” 438
9.12 Obsługa lamp (w określonych modelach) 439
9.13 Wymiana baterii w pilocie 440

9.14 Ustawianie godziny 440
9.15 Ustawianie trybu zimowego 441
10 Czyszczenie klimatyzatora dachowego 441
11 Konserwacja klimatyzatora dachowego 442
12 Usuwanie usterek 443
13 Gwarancja 444
14 Utylizacja 444
15 Dane techniczne 445

1 Objaśnienia symboli

OSTRZEŻENIE!
Wskazówka dot. bezpieczeństwa: Nieprzestrzeganie może prowadzić do śmierci lub ciężkich obrażeń ciała.

OSTROŻNIE!
Wskazówka dot. bezpieczeństwa: Nieprzestrzeganie może prowadzić do obrażeń ciała.

UWAGA!
Nieprzestrzeganie może prowadzić do powstania szkód materialnych i zakłóceń w działaniu produktu.

WSKAZÓWKA
Informacje uzupełniające dot. obsługi produktu.

2 Wskazówki bezpieczeństwa

Producent nie odpowiada za szkody spowodowane:

- uszkodzeniem produktu w sposób mechaniczny lub spowodowany przeciążeniami elektrycznymi
- zmianami dokonanymi w produkcie bez wyraźnej zgody producenta
- użytkowaniem w celach innych niż opisane w niniejszej instrukcji

Nie ponosi on odpowiedzialności w szczególności za szkody pośrednie, które mogą powstać w wyniku awarii klimatyzatora dachowego.

Należy przestrzegać podstawowych zasad bezpieczeństwa obowiązujących przy używaniu urządzeń elektrycznych w celu ochrony przed:

- porażeniem prądem
- pożarem
- obrażeniami

2.1 Podstawowe zasady bezpieczeństwa

OSTRZEŻENIE!

- **Urządzenia elektryczne nie są zabawkami dla dzieci**!
  Dzieci nie są w stanie ocenić zagrożeń, które mogą one powodować. Nie należy pozwalać dzieciom na korzystanie z urządzeń elektrycznych bez nadzoru.
- Dzieci od 8 roku życia i osoby o ograniczonych możliwościach fizycznych, sensorycznych lub umysłowych oraz/lub osoby niedysponujące stosowną wiedzą i doświadczeniem mogą użytkować to urządzenie, o ile osoby te znajdują się pod nadzorem lub zostały poinstruowane w zakresie bezpiecznego użytkowania urządzenia i zrozumiały ewentualne zagrożenia wynikające z niewłaściwego użytkowania.
- Urządzenie należy wykorzystywać zgodnie z jego przeznaczeniem.
- Nie dokonywać żadnych modyfikacji ani przezbrojeń urządzenia.
- Montaż i naprawy klimatyzatora dachowego mogą wykonywać tylko wykwalifikowane osoby, które zapoznały się ze związanymi z tym zagrożeniami oraz odnośnymi przepisami. Niefachowe naprawy mogą spowodować poważne niebezpieczeństwo. W celu przeprowadzenia naprawy należy zwrócić się do punktu serwisowego działającego w danym kraju (adresy na odwrocie).

- Nie umieszczać urządzenia w pobliżu łatwopalnych płynów lub w zamkniętych pomieszczeniach.
- Uważać, aby nie składować ani nie montować łatwopalnych przedmiotów w pobliżu wylotu powietrza. Odstęp musi wynosić co najmniej 50 cm.
- Nie sięgać do wylotów wentylacyjnych i nie wkładać żadnych przedmiotów do urządzenia.
- W przypadku pożaru **nie** zdejmować górnej pokrywy klimatyzatora dachowego, ale użyć atestowanych środków gaśniczych. Nie używać do gaszenia wody.

UWAGA!

- Samochodem kempingowym z zamontowanym klimatyzatorem dachowym nie można w żadnym wypadku wjeżdżać do myjni.
- Należy dowiedzieć się od producenta pojazdu, czy ze względu na montaż klimatyzatora dachowego konieczny będzie odbiór techniczny (w Niemczech § 19 prawa o ruchu drogowym) i zmiana wysokości pojazdu w jego dokumentacji:
  - FreshJet 1100, 1700, 2200: Wysokość nadbudowy 225 mm
  - FreshJet 3200: Wysokość nadbudowy 248 mm
- W razie usterek w obiegu chłodniczym klimatyzatora, urządzenie musi zostać sprawdzone i naprawione przez specjalistyczną firmę. Czynnika chłodniczego nie można w żadnym wypadku wypuszczać do atmosfery.

2.2 Bezpieczeństwo podczas eksploatacji urządzenia

OSTRZEŻENIE!

- Podczas wykonywania prac na urządzeniu należy zawsze odłączyć urządzenie od zasilania.

UWAGA!

- Klimatyzator dachowy nie jest przeznaczony do zastosowania w maszynach rolniczych ani budowlanych.
- Nie używać urządzenia z uszkodzoną obudową i przewodami.

3 Odbiorcy instrukcji

Niniejsza instrukcja obsługi przeznaczona jest dla użytkowników klimatyzatora dachowego.

4 Zakres dostawy

FreshJet 1100

Nazwa	Numer wyrobu
Klimatyzator dachowy Dometic FreshJet 1100	9105306654 9105306655
Instrukcja montażu	
Instrukcja obsługi	

FreshJet 1700

Nazwa	Numer wyrobu
Klimatyzator dachowy Dometic FreshJet 1700 z ogrzewaniem	 9105306656 9105306658
Instrukcja montażu	
Instrukcja obsługi	

FreshJet 2200

Nazwa	Numer wyrobu
Klimatyzator dachowy Dometic FreshJet 2200 z podgrzewaniem i funkcją Soft Start z podgrzewaniem, bez funkcji Soft Start bez podgrzewania i bez funkcji Soft Start	 9105306511 9105306515 9105306512 9105306513
Instrukcja montażu	
Instrukcja obsługi	

FreshJet 3200

Nazwa	Numer wyrobu
Klimatyzator dachowy Dometic FreshJet 3200 z pompą ciepła i funkcją Soft Start	9105306660 9105306659
Instrukcja montażu	
Instrukcja obsługi	

Jednostka nawiewna

Nazwa	Numer wyrobu
Chillout ADB	9105306662
ADB	9105306664

5 Osprzęt

Elementy dostępne jako osprzęt (nieobjęte zakresem dostawy):

Nazwa	Numer wyrobu
Moduł rozszerzenia DC DC-Kit1 (tylko FJ1100)	9100300003
Moduł rozszerzenia DC DC-Kit2 (tylko FJ1100, 1700, 2200)	9100300001
Moduł rozszerzenia DC DC-Kit3 (tylko FJ1100, 1700, 2200)	9100300002
Moduł rozszerzenia DC DC-Kit4 (FJ1100, 1700, 2200, 3200)	9100300044
Moduł rozszerzenia DC DC-Kit5 (tylko FJ1100, 1700, 2200)	9100300073
Moduł rozszerzenia DC DC-Kit6 (FJ1100, 1700, 2200, 3200)	9100300074

WSKAZÓWKA
Dzięki modułowi rozszerzenia DC (osprzęt) klimatyzator dachowy Dometic FreshJet można używać również podczas jazdy.

6 Użytkowanie zgodne z przeznaczeniem

Klimatyzator dachowy Dometic FreshJet jest przeznaczony wyłącznie do zastosowania w pojazdach kempingowych, karawanach i innych pojazdach z pomieszczeniami mieszkalnymi. **Nie** nadaje się do zastosowania w domach lub mieszkaniach.

Klimatyzator dachowy **nie** jest przeznaczony do instalacji w maszynach budowlanych, rolniczych ani podobnych urządzeniach roboczych. Przy zbyt silnych wibracjach nie gwarantuje się prawidłowego działania urządzenia.

Działanie klimatyzatora dachowego jest gwarantowane w temperaturach od 0 °C do 52 °C.

7 Opis techniczny

Klimatyzator dachowy doprowadza do wnętrza pojazdu zimne, osuszone powietrze bez pyłu i zabrudzeń.

Wbudowane w jednostkę nawiewną lampy LED zapewniają przyjemne oświetlenie (niedostępne we wszystkich modelach).

Klimatyzatorem steruje się za pomocą pilota.

WSKAZÓWKA
Klimatyzator może obniżyć temperaturę we wnętrzu pojazdu do określonej wartości. Osiągana temperatura zależy od typu pojazdu, temperatury otoczenia i wydajności chłodniczej klimatyzatora.
Jeśli temperatura zewnętrzna spada poniżej 16 °C, klimatyzator przestaje chłodzić. W takim przypadku należy używać tylko trybu „Recyrkulacja" ((֍)).

Klimatyzator dachowy jest chroniony przed przepięciem. Gdy napięcie zasilania przekroczy 265 V, klimatyzator dachowy wyłącza się. Gdy napięcie znowu znajdzie się w dozwolonym zakresie, klimatyzator włączy się ponownie.

7.1 Części

Obieg chłodniczy klimatyzatora dachowego składa się z następujących głównych części (fig. **1**, page 3):

- **Sprężarka** (**1**)
  Sprężarka zasysa czynnik chłodniczy i kompresuje go. W ten sposób podnosi się ciśnienie i temperatura czynnika chłodniczego.
- **Kondensator** (**2**)
  Wbudowany skraplacz działa jak chłodnica lub wymiennik ciepła. Przepływające powietrze odbiera ciepło, gorący gaz chłodzący oziębia się i przechodzi w stan ciekły.
- **Parownik** (**3**)
  Parowniki ochładzają przepływające powietrze i osuszają je. Czynnik chłodniczy odbiera ciepło i paruje.
- **Dmuchawa (4)**
  Ochłodzone powietrze jest dostarczane do wnętrza pojazdu przez dmuchawę i jednostkę nawiewną.

Przegląd wszystkich części:

- FreshJet 1100: fig. **10**, page 11
- FreshJet 1700: fig. **11**, page 12
- FreshJet 2200 (również dla modeli z ogrzewaniem oraz Soft Start): fig. **12**, page 13
- FreshJet 3200: fig. **13**, page 14
- Jednostka nawiewna Chillout ADB: fig. **14**, page 15
- Jednostka nawiewna ADB: fig. **15**, page 15

7.2 Panel obsługi

Na jednostce nawiewnej klimatyzatora znajduje się panel obsługi (fig. **2**, page 4).

Obejmuje on następujące elementy obsługi i sygnalizacji:

Nr	Objaśnienie	
1	Dioda LED statusu	
	nie świeci się:	Klimatyzator jest wyłączony.
	świeci się na pomarańczowo:	Klimatyzator jest w trybie czuwania (stand by).
	świeci się na zielono:	Klimatyzator jest włączony.
	miga na zielono:	**Tylko w przypadku modeli z pompą cieplną:** Klimatyzator przygotowuje ogrzewanie lub rozmrażanie jest aktywne.
	miga na zielono/pomarańczowo:	Klimatyzator dachowy w trybie zimowym
	świeci się na czerwono:	Tylko jeśli urządzenie jest podłączone również do 12 V⎓: Brak napięcia zasilającego 230 V~.
	miga na czerwono:	Nadnapięcie Gdy napięcie znowu znajdzie się w dozwolonym zakresie, klimatyzator włączy się ponownie.
	pulsuje wolno na czerwono:	Zakłócenie działania wewnętrznego czujnika temperatury E1
	pulsuje szybko na czerwono:	Zakłócenie działania zewnętrznego czujnika temperatury E2
2	Przycisk ⏻	Włącza, wyłącza klimatyzator oraz przełącza na tryb oczekiwania Dłuższe przyciskanie przycisku powoduje włączenie trybu automatycznego.
3	Przycisk 💡	Włącza, wyłącza oraz przyciemnia światło. Jest aktywny tylko, gdy klimatyzator jest włączony lub jest w trybie oczekiwania.
4	Odbiornik IR do pilota	

7.3 Pilot

Wszystkie ustawienia (np. ustawienie temperatury, ustawienie timera) są przenoszone za pomocą pilota do klimatyzatora dachowego.

Na pilocie znajdują się następujące elementy obsługi i sygnalizacji (fig. **3**, page 5):

Nr	Objaśnienie
1	**Wyświetlacz cyfrowy**: pokazuje następujące informacje: • Godzina • Wymagana temperatura w °C lub °F • Rzeczywista temperatura pomieszczenia • Tryb klimatyzacji • Poziom dmuchawy • Symbole aktywnych funkcji dodatkowych • Status baterii
2	Przycisk ⏻: Włączanie klimatyzatora i pilota lub przełączanie na tryb oczekiwania (stand by)
3	Przycisk : Wybór poziomu nawiewu
4	Przycisk **MODE**: Wybór trybu klimatyzacji
5	Przycisk : Aktywacja funkcji Sleep. Włączenie funkcji Sleep powoduje automatyczną zmianę wymaganej temperatury w celu zapewnienia przyjemnej temperatury do spania.
6	Przycisk : Jednokrotne naciśnięcie: Wyświetla się aktualna temperatura we wnętrzu pojazdu (wyświetlany jest symbol). Ponowne naciśnięcie: Wyświetla ustawioną temperaturę.
7	Przycisk : Aktywacja funkcji „I feel". Za pomocą funkcji „I feel" wymagana wartość temperatury jest dopasowywana co 10 minut do temperatury, którą mierzy pilot.
8	Przycisk **°C/°F**: Przełączanie jednostek temperatury pomiędzy stopniami Celsjusza (°C) i Fahrenheita (°F)

Nr	Objaśnienie
9	Przycisk ⏲: Programowanie timera i ustawianie godziny
10	Przycisk **SET**: Potwierdzanie i zapisywanie danych
11	Przycisk 💡: Włączanie lub wyłączanie światła na klimatyzatorze dachowym oraz aktywowanie funkcji ściemniania. Przycisk 💡 działa także przy wyłączonym pilocie.
12	Przycisk **+**: zwiększanie wartości
13	Przycisk **–**: Zmniejszanie wartości
14	Symbol 🔋 (baterie wyczerpane) Wyświetla się, kiedy baterie pilota są wyczerpane. W takim przypadku należy wymienić baterie, patrzchapter “Wymiana baterii w pilocie” on page 440.
15	Symbol (wysyłanie wartości) Wyświetla się krótko podczas wysyłania wartości z pilota do klimatyzatora.

7.4 Tryby klimatyzacji

Klimatyzator dachowy ma trzy tryby klimatyzacji:

Tryb klimatyzacji	Komunikat na wyświetlaczu	Objaśnienie
Automatyczny	A	Użytkownik określa temperaturę, klimatyzator dachowy chłodzi lub ogrzewa (tylko dla modeli z ogrzewaniem) wnętrze pojazdu do tej temperatury i steruje potrzebną mocą dmuchawy. W tym trybie przycisk jest nieaktywny.
Chłodzenie		Użytkownik określa temperaturę i moc dmuchawy, klimatyzator chłodzi wnętrze pojazdu do tej temperatury.
Ogrzewanie		**Tylko dla modeli z ogrzewaniem** Użytkownik określa temperaturę i moc dmuchawy, klimatyzator dachowy ogrzewa wnętrze pojazdu do tej temperatury.
Recyrkulacja		Użytkownik określa poziom wentylacji, klimatyzator wdmuchuje ochłodzone powietrze (ochłodzone powietrze recyrkulacyjne) do wnętrza pojazdu.
Osuszanie powietrza		Użytkownik określa temperaturę, klimatyzator chłodzi wnętrze pojazdu do tej temperatury, steruje wymaganą mocą dmuchawy i osusza powietrze wewnątrz pojazdu (tryb recyrkulacji). W tym trybie przycisk jest nieaktywny.

7.5 Funkcje dodatkowe

Klimatyzator dachowy ma następujące funkcje dodatkowe:

Funkcja dodatkowa	Komunikat na wyświetlaczu	Objaśnienie
Timer		Klimatyzator włącza się o ustawionej godzinie.
		Klimatyzator wyłącza się o ustawionej godzinie.
		Klimatyzator włącza się i wyłącza o ustawionych godzinach.
Sleep		Ustawiona temperatura zmienia się po godzinie o 1°C, a po dwóch godzinach o 2°C w celu zapewnienia przyjemnej temperatury do spania.
I feel		Pilot mierzy temperaturę we wnętrzu pojazdu i przekazuje zmierzoną wartość co 10 minut do klimatyzatora. Klimatyzator dostosowuje wymaganą temperaturę do tej wartości.
Tryb zimowy		Tryb zimowy chroni przed powstawaniem zimą lodu wewnątrz pojazdu. Tryb zimowy jest sygnalizowany miganiem diody LED na zielono/pomarańczowo.

8 Przed pierwszym użyciem

Kontrole przed uruchomieniem

Przed włączeniem klimatyzatora należy uwzględnić następujące zalecenia i uwagi:

➤ Sprawdzić, czy napięcie zasilania i częstotliwość napięcia odpowiadają danym technicznym, patrz page 445.

➤ Upewnić się, czy otwór wlotu powietrza i dysze nie są zatkane. Wszystkie kratki wentylacyjne muszą być zawsze otwarte, aby zapewniona była optymalna wydajność klimatyzatora.

OSTROŻNIE! Ryzyko obrażeń!
Nie należy wkładać palców ani żadnych przedmiotów w dysze lub kratki wlotowe.

Ustawianie godziny

➤ Ustawić aktualną godzinę, zob. chapter "Ustawianie godziny" on page 440.

Ustawianie pilota

➤ Włożyć baterie (patrz chapter "Wymiana baterii w pilocie" on page 440).

✓ Na wyświetlaczu przez 5 sekund widoczne są wszystkie symbole.

➤ W ciągu tych 5 sekund nacisnąć jednocześnie przycisk i .

✓ Na wyświetlaczu pojawi się standardowy numer modelu.

➤ W ciągu 3 sekund nacisnąć jednocześnie przycisk **+** i **-**, aby wybrać model numeru:
- FreshWell 3000: 02
- FreshJet: 07
- FreshLight: 11

✓ Na wyświetlaczu przez 5 sekund widoczne są wszystkie symbole.

✓ Pilot jest gotowy do pracy.

9 Obsługa klimatyzatora dachowego

9.1 Podstawowe wskazówki dotyczące obsługi

Klimatyzator ma cztery tryby pracy:

Tryb pracy	Cechy
Wyłączony	Klimatyzator jest wyłączony, pilot jest nieaktywny.
Oczekiwanie	Klimatyzator jest gotowy do pracy i można go włączyć za pomocą pilota. Można używać oświetlenia.
Włączony	Klimatyzator chłodzi wnętrze pojazdu.
Tryb zimowy	Klimatyzator dachowy pracuje w specjalnym trybie ogrzewania, który włącza się przy temperaturze 7 °C i wyłącza, gdy temperatura wzrośnie powyżej 10 °C. Tryb zimowy chroni przed powstawaniem zimą lodu wewnątrz pojazdu.

Za pomocą **panelu obsługi** można:

- włączyć i wyłączyć klimatyzator dachowy oraz przełączyć go w tryb oczekiwania lub tryb zimowy
- włączyć, wyłączyć oraz przyciemnić światło

Za pomocą **pilota** można:

- włączyć klimatyzator z trybu oczekiwania i przełączyć go ponownie w tryb oczekiwania
- włączyć, wyłączyć oraz przyciemnić światło
- dokonać ustawień
- wybrać funkcje dodatkowe

9.2 Korzystanie z pilota

Istnieją dwie możliwości sterowania klimatyzatorem dachowym za pomocą pilota:

- Możliwe jest bezpośrednie wysyłanie wartości do klimatyzatora podczas ustawiania
- Można najpierw wprowadzić wszystkie wartości na pilocie a następnie przesłać je zbiorczo do klimatyzatora

Wysyłanie wartości bezpośrednio podczas ustawiania

Pilot **musi** być podczas obsługi skierowany na odbiornik IR (fig. **2** 4, page 4) na panelu obsługi.

Po naciśnięciu przycisku wartość zostanie wysłana bezpośrednio do klimatyzatora. Klimatyzator potwierdza odbiór danych, wydając wysoki dźwięk.

Wstępne wprowadzanie wartości na pilocie i zbiorcze przesłanie do klimatyzatora

Podczas obsługi pilot **nie może** być skierowany na odbiornik IR (fig. **2** 4, page 4) na panelu obsługi.

Wprowadzić odpowiednie wartości na pilocie. Po wprowadzeniu wszystkich ustawień należy skierować pilota na odbiornik IR na panelu obsługi i nacisnąć przycisk **SET**. Spowoduje to ponowne wysłanie danych do klimatyzatora. Klimatyzator potwierdza odbiór danych, wydając wysoki dźwięk.

Przełączanie pilota na tryb oczekiwania lub włączanie pilota

W trybie oczekiwania wyświetlacz pilota pokazuje tylko godzinę.

Jeśli pilot nie jest skierowany na odbiornik IR (fig. **2** 4, page 4) na panelu obsługi, można przełączyć samego pilota niezależnie od klimatyzatora w tryb oczekiwania lub włączyć go:

➤ Nacisnąć przycisk ⏻.

9.3 Uwagi dotyczące optymalizacji wykorzystania

Stosowanie się do poniższych uwag umożliwia zoptymalizowanie sposobu działania klimatyzatora:

- Poprawić izolację cieplną pojazdu poprzez uszczelnienie szczelin i powieszenie na oknach rolet lub zasłon odbijających promienie słoneczne.
- Jeśli samochód był narażony przez dłuższy czas na promieniowanie słoneczne: Włączyć klimatyzator dachowy dopiero po otwarciu okien, ustawiając na pewien czas tryb „Recyrkulacja" (🌀) przed włączeniem trybu „Chłodzenie" (❄).
- Przy włączonym trybie „Chłodzenie" (❄) unikać niepotrzebnego otwierania drzwi i okien.
- Wybrać odpowiednią temperaturę i poziom nawiewu.
- Skierować odpowiednio dysze nawiewowe.
- Należy pamiętać, aby nie zakrywać dyszy nawiewowych i kratek wlotowych chusteczkami, papierem ani innymi przedmiotami.

9.4 Włączanie i wyłączanie klimatyzatora dachowego

WSKAZÓWKA
Po włączeniu klimatyzator rozpoczyna pracę zgodnie z ostatnio ustawionymi wartościami.

Panel obsługi

Rysunek przedstawia, jak można włączać i wyłączać klimatyzator lub przełączać go na tryb oczekiwania za pomocą panelu obsługi. W tym celu należy nacisnąć przycisk ⏻, jak pokazano na rysunku:

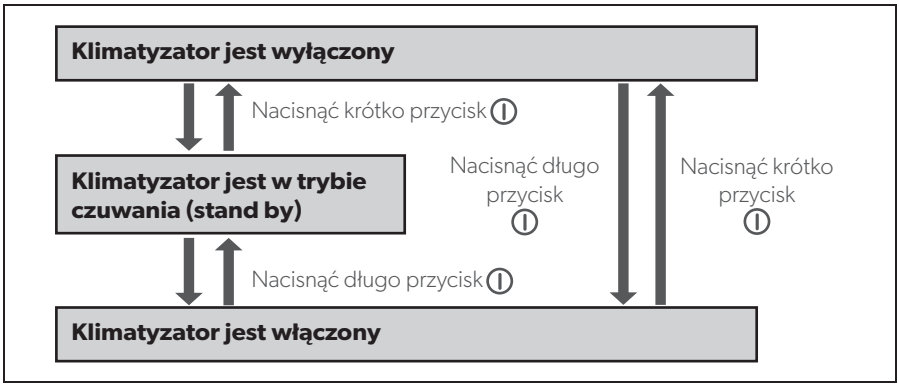

Przykład: Klimatyzator jest w trybie czuwania. Należy go wyłączyć.

➤ Nacisnąć krótko przycisk ⏻.

✓ Klimatyzator zostanie wyłączony

Pilot

WSKAZÓWKA

- Aby można było obsługiwać klimatyzator za pomocą pilota, klimatyzator musi być włączony lub w trybie oczekiwania.
- Pilot umożliwia włączenie klimatyzatora z trybu oczekiwania i ponowne przełączenie na tryb oczekiwania. W tym celu należy nacisnąć przycisk ⏻.
- Tylko w przypadku modeli z ogrzewaniem:
  Jeśli wyłączysz klimatyzator dachowy z trybu „Ogrzewanie" (☼) za pomocą pilota zdalnego, dmuchawa wewnętrzna pracuje jeszcze parę minut, aby zapobiec nagrzaniu urządzenia. Dioda LED miga pomarańczowym światłem. Za pomocą przycisku ⏻ na panelu obsługi można całkowicie wyłączyć klimatyzator dachowy.

9.5 Wybór trybu klimatyzacji

➤ Wybrać odpowiedni tryb klimatyzacji za pomocą przycisku **MODE**, patrzchapter "Tryby klimatyzacji" on page 428.

✓ Klimatyzator potwierdza odbiór danych, wydając wysoki dźwięk.

✓ Klimatyzator przełącza się na wybrany tryb klimatyzacji.

9.6 Ręczny wybór poziomu nawiewu

Dmuchawa steruje natężeniem dopływu powietrza.

W trybie „Chłodzenie" (❄) i „Recyrkulacja" (🌀) można ręcznie ustawić poziom nawiewu. W pozostałych trybach klimatyzacji klimatyzator steruje automatycznie poziomem nawiewu.

Komunikat na wyświetlaczu	Objaśnienie
🌀 ▂	Niski poziom nawiewu **niedostępne** w trybie klimatyzacji „Ogrzewanie" (☼)
🌀 ▂▃	Sredni poziom nawiewu
🌀 ▂▃▅	Wysoki poziom nawiewu
🌀 ▂▃▅▇	Najwyższy poziom nawiewu
🌀 **A**	Tryb automatyczny, dostępny tylko w trybie „Chłodzenie" (❄), „Ogrzewanie" (☼) i „Osuszanie" (💧).

➤ Wybrać odpowiedni poziom nawiewu za pomocą przycisku (🌀).

✓ Klimatyzator potwierdza odbiór danych, wydając wysoki dźwięk.

✓ Poziom nawiewu został ponownie ustawiony.

9.7 Ustawianie temperatury

Tryb klimatyzacji „Chłodzenie"

W trybie „Automatyczny" (**A**), „Chłodzenie" (❄) i „Osuszanie" (💧) można wybrać za pomocą pilota temperaturę od 16 °C do 31 °C.

➤ Wybrać odpowiednią temperaturę za pomocą przycisku**+** lub **–**.

✓ Klimatyzator potwierdza odbiór danych, wydając wysoki dźwięk.

✓ Temperatura została ustawiona w klimatyzatorze.

Tryb klimatyzacji „Ogrzewanie" (tylko dla modeli z ogrzewaniem)

W trybie „Automatyczny" (**A**) i „Ogrzewanie" (☼) można wybrać za pomocą pilota temperaturę od 16 °C do 31 °C.

➤ Wybrać odpowiednią temperaturę za pomocą przycisku**+** lub **–**.

✓ Klimatyzator potwierdza odbiór danych, wydając wysoki dźwięk.

✓ Temperatura została ustawiona w klimatyzatorze.

9.8 Ustawianie dysz nawiewowych

Dopływem powietrza do wnętrza pojazdu można sterować za pomocą ustawienia dyszy powietrznych (fig. **4** , page 6).

➤ **Chillout ADB:** Przestawić płytki (**1**) dyszy powietrznych za pomocą pokrętła (**2**) w odpowiednim kierunku.

➤ **ADB:** Przestawić płytki (**1**) dyszy powietrznych niezależnie od siebie za pomocą pokręteł (**2**, **3**, **4**) w żądanych kierunkach Strumień powietrza można przestawiać w prawo i w lewo oraz w stronę sufitu i podłogi.
Za pomocą zasuwy (**5**) można rozdzielać powietrze bardziej do przodu lub do tyłu.

9.9 Programowanie timera

Za pomocą funkcji timera można ustawić wymagany czas działania klimatyzacji. Można podać tylko czas włączenia, tylko czas wyłączenia lub obie wartości.

WSKAZÓWKA
Jeśli podczas programowania timera przez 15 sekund nie zostanie naciśnięty żaden przycisk na pilocie, wówczas pilot wraca do trybu wyjściowego.

➤ Przed programowaniem timera należy wybrać tryb klimatyzacji i wszystkie wymagane wartości (np. temperaturę).

Ustawianie czasu włączenia

➤ Nacisnąć jednokrotnie przycisk 🕒.

✓ Na wyświetlaczu pilota pulsuje symbol **ON** (8:00 ON).

➤ Ustawić za pomocą przycisków **+** lub **–** godzinę, o której klimatyzator dachowy powinien się włączyć.

➤ Nacisnąć przycisk **SET**, aby wysłać wartość do klimatyzatora dachowego.

✓ Czas włączenia zostanie ustawiony w klimatyzatorze.
O ustawionej godzinie klimatyzator zaczyna działać w wybranym trybie klimatyzacji.

➤ Przełączyć klimatyzator dachowy na tryb czuwania.

Ustawienie czasu wyłączenia

➤ Nacisnąć dwukrotnie przycisk ⏲.

✓ Na wyświetlaczu pilota pulsuje symbol **OFF** (20:00 OFF).

➤ Ustawić za pomocą przycisków **+** lub **–** godzinę, o której klimatyzator dachowy powinien się wyłączyć.

➤ Nacisnąć przycisk **SET**, aby wysłać wartość do klimatyzatora dachowego.

✓ Czas wyłączenia zostanie ustawiony w klimatyzatorze.
Klimatyzator działa w wybranym trybie klimatyzacji do nadejścia ustawionej godziny.

Ustawianie godziny włączenia i wyłączenia

➤ Nacisnąć trzykrotnie przycisk ⏲.

✓ Na wyświetlaczu pilota pulsuje symbol **ON** (8:00 ON).
Symbol **OFF** (20:00 OFF) jest widoczny.

➤ Ustawić za pomocą przycisków **+** lub **–** godzinę, o której klimatyzator dachowy powinien się włączyć.

➤ Nacisnąć ponownie przycisk ⏲.

✓ Na wyświetlaczu pilota pulsuje symbol **OFF** (20:00 OFF).

➤ Ustawić za pomocą przycisków **+** lub **–** godzinę, o której klimatyzator dachowy powinien się wyłączyć.

➤ Nacisnąć przycisk **SET**, aby wysłać wartość do klimatyzatora dachowego.

✓ Godzina włączenia i wyłączenia zostaną ustawione w klimatyzatorze.
O ustawionej godzinie klimatyzator włącza się i działa w wybranym trybie klimatyzacji do nadejścia drugiej ustawionej godziny.

➤ Przełączyć klimatyzator dachowy na tryb czuwania.

Anulowanie ustawienia timera

Aby anulować ustawienia timera, należy wykonać następujące kroki:

➤ Cztery razy nacisnąć przycisk.

✓ Symbol timera gaśnie.

✓ Ustawienie zostało anulowane.

9.10 Aktywacja funkcji Sleep (Sen)

WSKAZÓWKA
Funkcja Sleep jest wyłączona w trybie recyrkulacji.

Przy włączonej funkcji Sleep ustawiona temperatura zmienia się po godzinie o 1 °C, a po dwóch godzinach o 2 °C w celu zapewnienia przyjemnej temperatury do spania.

➤ Należy ustawić odpowiednią temperaturę (zob. chapter "Ustawianie temperatury" on page 435).

➤ Należy nacisnąć przycisk.

✓ Na wyświetlaczu pojawia się symbol.
Funkcja Sleep (Sen) jest aktywna.

➤ W celu wyłączenia funkcji Sleep nacisnąć przycisk.

WSKAZÓWKA
Funkcja Sleep zostaje wyłączona po naciśnięciu przycisku **MODE**.

9.11 Ustawianie dodatkowej funkcji „I feel"

Jeśli funkcja jest włączona, pilot mierzy temperaturę we wnętrzu pojazdu i przekazuje zmierzoną wartość co 10 minut do klimatyzatora. Klimatyzator dostosowuje wymaganą temperaturę do tej wartości. Funkcja „I feel" jest aktywna tylko wtedy, gdy temperatura wynosi pomiędzy +18 °C a +29 °C.

➤ Należy nacisnąć przycisk.

✓ Na wyświetlaczu pojawia się symbol.
Funkcja „I feel" jest aktywowana.

➤ Położyć pilot tak, aby był skierowany na odbiornik IR (fig. **2** 4, page 4) na panelu obsługi. W przeciwnym razie wartości nie mogą zostać przesłane do klimatyzatora dachowego.

WSKAZÓWKA
Pilot nie powinien znajdować się w części pomieszczenia, która jest znacznie cieplejsza lub zimniejsza niż średnia temperatura pomieszczenia. Nie powinien np. leżeć na słońcu ani przed klimatyzatorem.

Gdy temperatura wzrośnie powyżej +29 °C lub spadnie poniżej +18 °C, następuje wyłączenie funkcji „I feel".

✓ Na wyświetlaczu trzy razy zamiga symbol i zgaśnie.

9.12 Obsługa lamp (w określonych modelach)

Lampki na klimatyzatorze można przyciemniać. Po włączeniu lampki świecą z taką jasnością, jaka była ustawiona przed wyłączeniem oświetlenia.

WSKAZÓWKA
Przycisk na pilocie jest aktywny także wtedy, gdy pilot jest wyłączony.

Włączanie/Wyłączanie światła na panelu obsługi

➤ W celu włączenia lub wyłączenia lampek nacisnąć krótko przycisk .

Przyciemnianie światła na panelu obsługi

➤ Naciskać przycisk aż do uzyskania odpowiedniego przyciemnienia lampek.

Włączanie/Wyłączanie światła za pomocą pilota

➤ Aby włączyć lub wyłączyć lampki, nacisnąć przycisk .

✓ Na wyświetlaczu pojawia się symbol , gdy światło jest **włączone**.

Przyciemnianie światła za pomocą pilota

➤ Wcisnąć przycisk na 2 s.

✓ Na wyświetlaczu miga symbol .

➤ Naciskać przycisk **–** lub **+** aż do uzyskania odpowiedniego przyciemnienia. Światło można przyciemnić do poziomu 20%, 40%, 60%, 80% i 100%.

➤ Aby wyłączyć funkcję przyciemniania, należy ponownie nacisnąć przycisk .

✓ Świeci się symbol .

9.13 Wymiana baterii w pilocie

Baterie należy wymienić, kiedy na wyświetlaczu pojawi się symbol .

Schowek na baterie znajduje się na spodzie pilota.

➤ Nacisnąć lekko pokrywę schowka na baterie i przesunąć ją zgodnie za strzałką.

➤ Włożyć nowe baterie (2 x typ AAA) do pilota jak pokazano w schowku.

➤ Zamknąć pokrywę schowka na baterie.

Chroń środowisko naturalne!
Baterie nie należą do odpadów domowych!
Zużyte baterie należy przekazać do punktu sprzedaży lub punktu przyjmującego surowce wtórne.

9.14 Ustawianie godziny

Aby zaprogramować timer, na pilocie musi być ustawiony aktualny czas. Na wyświetlaczu pilota wyświetlana jest godzina.

W celu ustawienia godziny, należy wykonać następujące czynności:

WSKAZÓWKA
Jeśli podczas ustawiania godziny przez 10 sekund nie zostanie naciśnięty żaden przycisk na pilocie, wówczas pilot wraca do trybu wyjściowego.

➤ Naciskać przycisk tak długo, aż wyświetli się tryb ustawiania godziny.

✓ Godzina pulsuje na wyświetlaczu pilota.

➤ Należy ustawić aktualną godzinę za pomocą przycisku **+** lub **–**.
Wcisnąć przycisk **+** lub **-** na dłużej niż 2 s, aby szybciej ustawiać czas.

➤ Należy przycisnąć przycisk **SET**, aby potwierdzić godzinę.

9.15 Ustawianie trybu zimowego

Aktywacja trybu zimowego zapobiega powstawaniu zimą lodu wewnątrz pojazdu. Tryb zimowy to specjalny tryb ogrzewania, który włącza się przy temperaturze 7 °C i wyłącza, gdy temperatura wzrośnie powyżej 10 °C.

➤ Wcisnąć oba przyciski na panelu sterowania na 5 s, aby aktywować tryb zimowy.

✓ Dioda LED miga na zielono/pomarańczowo.

✓ Wszystkie pozostałe funkcje są wyłączone.

➤ W celu dezaktywacji trybu zimowego nacisnąć przycisk ⏻ na panelu sterowania, co spowoduje wyłączenie klimatyzatora.

10 Czyszczenie klimatyzatora dachowego

UWAGA! Niebezpieczeństwo uszkodzenia!

- Klimatyzatora dachowego nie należy czyścić za pomocą urządzenia wysokociśnieniowego. Wciekająca woda może uszkodzić klimatyzator.
- Nie używać do czyszczenia ostrych i twardych przedmiotów ani środków czyszczących, ponieważ mogą one uszkodzić klimatyzator.
- Do czyszczenia klimatyzatora stosować jedynie wodę z łagodnym środkiem czyszczącym. W żadnym wypadku nie należy stosować benzyny, oleju napędowego ani rozpuszczalników.

➤ Obudowę klimatyzatora i jednostkę nawiewną należy czyścić od czasu do czasu wilgotną ściereczką.

➤ Usuwać regularnie liście i inne zabrudzenia z otworów wentylacyjnych (fig. **5** 1, page 7) klimatyzatora. Należy przy tym uważać, aby nie uszkodzić płytek klimatyzatora.

➤ Od czasu do czasu czyścić pilota lekko wilgotną ściereczką. Wyświetlacz zaleca się czyścić chusteczką do okularów.

11 Konserwacja klimatyzatora dachowego

OSTRZEŻENIE!
Prace konserwacyjne inne niż opisane w instrukcji mogą wykonywać tylko wykwalifikowane osoby, które zapoznały się z zagrożeniami związanymi czynnikami chłodniczymi oraz odnośnymi przepisami. Niefachowe naprawy mogą spowodować poważne niebezpieczeństwo.

Interwał	Kontrola/Konserwacja
Regularnie	Sprawdzić odpływy skondensowanej wody: ➤ Sprawdzić, czy odpływy skondensowanej wody (fig. **6** 1, page 7) po bokach klimatyzatora dachowego są odkryte i czy woda może swobodnie odpływać.
Regularnie	Czyścić filtr jednostki wywiewnej (fig. **7**, page 8): ➤ Zdjąć ręcznie pokrywę (**1**) filtra. ➤ Wyjąć filtr (**2**). ➤ Oczyścić filtr (**2**) za pomocą roztworu środka myjącego i osuszyć go. ➤ Założyć ponownie suchy filtr (**2**). ➤ Założyć pokrywę (**1**).
Raz w roku	Sprawdzić uszczelnienia profili: ➤ Sprawdzić, czy w uszczelnieniu profilu klimatyzatora na dachu pojazdu nie pojawiły się rysy i inne uszkodzenia.
Raz w roku	Zlecać konserwację wymiennika ciepła: ➤ Konserwację wymiennika ciepła należy zlecać specjalistycznemu warsztatowi.
Raz w roku	Wymiana filtra z aktywnym węglem (fig. **7**, page 8): ➤ Zdjąć ręcznie pokrywę (**1**) filtra. ➤ Wyjąć filtr (**2**). ➤ Wyjąć filtr z aktywnym węglem (**3**). ➤ Oczyścić filtr (**2**) za pomocą roztworu środka myjącego i osuszyć go. ➤ Włożyć nowy filtr z aktywnym węglem. ➤ Założyć ponownie suchy filtr (**2**). ➤ Założyć pokrywę (**1**).

12 Usuwanie usterek

Usterka	Przyczyna	Usuwanie
Klimatyzator dachowy stale się wyłącza.	Włączył się czujnik oblodzenia.	Temperatura zewnętrzna jest zbyt niska lub wszystkie dysze są zamknięte.
Brak chłodzenia	Klimatyzator dachowy nie jest ustawiony na chłodzenie.	➤ Należy ustawić klimatyzator na chłodzenie.
	Temperatura otoczenia przekracza 52 °C.	Klimatyzator dachowy jest przeznaczony do pracy przy temperaturze otoczenia nie przekraczającej 52 °C.
	Ustawiona temperatura jest wyższa niż temperatura pomieszczenia.	➤ Należy wybrać niższą temperaturę.
	Temperatura otoczenia jest niższa niż 16 °C.	Klimatyzator dachowy jest przeznaczony do pracy przy temperaturze otoczenia od 16 °C.
	Jeden z czujników temperatury jest uszkodzony.	➤ Proszę zwrócić się do specjalistycznego warsztatu.
	Dmuchawa parowacza jest uszkodzona.	
	Dmuchawa kondensatora jest uszkodzona.	
Mały strumień powietrza	Wlot powietrza jest zatkany.	➤ Usunąć liście i inne zabrudzenia z płytek wentylacyjnych klimatyzatora.
	Dmuchawa jest uszkodzona.	➤ Proszę zwrócić się do specjalistycznego warsztatu.
Pojawienie się wody w pojeździe	Otwory odpływowe skondensowanej wody są zatkane.	➤ Oczyścić otwory odpływowe skondensowanej wody.
	Uszczelki są uszkodzone.	➤ Proszę zwrócić się do specjalistycznego warsztatu.
Klimatyzator dachowy nie włącza się.	Nie ma napięcia zasilającego (230 V~).	➤ Należy sprawdzić zasilanie.
	Napięcie jest zbyt niskie (poniżej 200 V~). Przetwornik napięcia jest uszkodzony.	➤ Proszę zwrócić się do specjalistycznego warsztatu.
	Jeden z czujników temperatury jest uszkodzony.	
	Zabezpieczenie elektryczne zasilania jest niewystarczające.	➤ Należy sprawdzić zabezpieczenie elektryczne zasilania.

Usterka	Przyczyna	Usuwanie
Klimatyzator dachowy nie wyłącza się.	Jeden z czujników temperatury jest uszkodzony.	➤ Proszę zwrócić się do specjalistycznego warsztatu.
	Zabezpieczenie elektryczne zasilania jest niewystarczające.	➤ Należy sprawdzić zabezpieczenie elektryczne zasilania.

13 Gwarancja

Obowiązuje ustawowy okres gwarancji. Jeśli produkt jest uszkodzony, należy zgłosić się do partnera serwisowego w danym kraju (adresy na odwrocie instrukcji).

Nasi specjaliści służą chętnie pomocą i omówią z Państwem dalszy przebieg gwarancji.

14 Utylizacja

Przepisy dotyczące ochrony środowiska i prawidłowej utylizacji

Wszystkie organizacje muszą stosować szereg środków w celu rozpoznawania, oceny i kontroli wpływu swojej działalności (produkcja, produkty, usługi, itp.) na środowisko.

Środki mające na celu rozpoznanie istotnych skutków dla środowiska muszą uwzględniać następujące czynniki:

- wykorzystanie surowców i naturalnych zasobów
- emisja do atmosfery
- wycieki cieczy
- utylizacja i recykling
- skażenie gleby

Aby zminimalizować skutki dla środowiska producent przedstawia szereg wskazówek, których musi przestrzegać każdy, kto ma styczność z urządzeniem w okresie jego użytkowania.

- Wszystkie materiały opakowaniowe muszą zostać zutylizowane (najlepiej zrecyklingowane) zgodnie z przepisami kraju, w którym odbywa się utylizacja.
- Wszystkie części produktu muszą zostać zutylizowane (najlepiej zrecyklingowane) zgodnie z przepisami kraju, w którym odbywa się utylizacja.

- W celu odpowiedniej utylizacji należy przekazać urządzenie do autoryzowanego centrum recyklingu, aby zagwarantować, że wszystkie części nadające się do recyklingu zostaną ponownie wykorzystane a pozostałe materiały zostaną właściwie usunięte.
- Podczas instalacji należy zadbać o wystarczającą wentylację pomieszczenia, aby zapobiec powstawaniu stęchłego powietrza, które jest szkodliwe dla zdrowia użytkownika.
- Podczas eksploatacji i konserwacji należy zapewnić prawidłową utylizację wszystkich szkodliwych odpadów (olej, smar itp.).
- Dbać o niskie natężenie hałasu.

Dodatkowe informacje dotyczące prawidłowego demontażu naszych produktów znajdują się w instrukcjach dotyczących recyklingu na stronie www.dometic.com.

➤ Opakowanie należy wyrzucić do odpowiedniego pojemnika na śmieci do recyklingu.

➤ Podczas eksploatacji, napraw i prac konserwacyjnych należy uważać, aby nie uszkodzić obiegu chłodzenia i nie doprowadzić do wycieku czynnika chłodniczego. Działa on jak gaz cieplarniany i nie powinien dostać się do środowiska.

Jeśli produkt nie będzie już dłużej eksploatowany, należy dowiedzieć się w najbliższym zakładzie recyklingu lub w specjalistycznym sklepie, jakie są obowiązujące przepisy dotyczące utylizacji.

➤ Produkt należy utylizować wyłącznie zgodnie z obowiązującymi przepisami dotyczącymi recyklingu i utylizacji, w autoryzowanym zakładzie usuwania odpadów.

Chroń środowisko naturalne!
Akumulatory i baterie nie zaliczają się do odpadów domowych. Uszkodzone akumulatory lub zużyte baterie należy przekazać do punktu sprzedaży lub punktu przyjmującego surowce wtórne.

15 Dane techniczne

Zawiera fluorowane gazy cieplarniane

Hermetycznie zamknięte urządzenie

	FreshJet 1100	**FreshJet 1700**
Nr wyrobu:	9105306654 9105306655	9105306656 9105306658
Wydajność chłodnicza sprężarki:	1000 W	1700 W
Wydajność chłodnicza zgodnie z ISO 5151:	850 W	1600 W
Zakres temperatury grzania:	–	800 W
Wejściowe napięcie znamionowe:	230 V~ / 50 Hz	
Pobór prądu przy włączonej funkcji chłodzenia: Wymagany bezpiecznik:	2,0 A 3 A	2,7 A 4 A
Pobór prądu przy włączonej funkcji ogrzewania: Wymagany bezpiecznik:	– –	3,5 A 4 A
Zakres temperatury roboczej:	0 °C do +52 °C	
Czynnik chłodniczy:	R-134a	R-407c
Ilość czynnika chłodzącego:	0,280 kg	0,545 kg
Ekwiwalent CO_2:	0,4004 t	0,96683 t
Potencjał tworzenia efektu cieplarnianego (GWP):	1430	1774
Dmuchawa:	4 poziomy nawiewu 1 tryb automatyczny	
Stopień ochrony:	IPX4	
Maks. objętość pojazdu (z izolowanymi ścianami):	16 m^3	20 m^3
Wymiary D x Sz x W, fig. **8**, page 9:	787 x 562 x 225 mm (wysokość od dachu pojazdu)	
Waga:	ok. 22,5 kg	ok. 29 kg
Kontrola/certyfikat:	CE	CE

	FreshJet 2200	
Nr wyrobu:	9105306513	9105306511 9105306512 9105306515
Wydajność chłodnicza sprężarki:	2200 W	
Wydajność chłodnicza zgodnie z ISO 5151:	2050 W	
Zakres temperatury grzania:	–	1200 W
Wejściowe napięcie znamionowe:	230 V~ / 50 Hz	
Pobór prądu przy włączonej funkcji chłodzenia: Wymagany bezpiecznik:	4,1 A 5 A	
Pobór prądu przy włączonej funkcji ogrzewania: Wymagany bezpiecznik:	– –	5,2 A 6 A
Zakres temperatury roboczej:	0 °C do +52 °C	
Czynnik chłodniczy:	R-407c	
Ilość czynnika chłodzącego:	0,520 kg	
Ekwiwalent CO_2:	0,92248	
Potencjał tworzenia efektu cieplarnianego (GWP):	1774	
Dmuchawa:	4 poziomy nawiewu 1 tryb automatyczny	
Stopień ochrony:	IPX4	
Maks. objętość pojazdu (z izolowanymi ścianami):	25 m^3	
Wymiary D x Sz x W, fig. **8**, page 9:	787 x 562 x 225 mm (wysokość od dachu pojazdu)	
Waga:	ok. 32 kg	
Kontrola/certyfikat:	CE	

	FreshJet 3200
Nr wyrobu:	9105306660 9105306659
Wydajność chłodnicza sprężarki:	2800 W
Wydajność chłodnicza zgodnie z ISO 5151:	2800 W
Zakres temperatury grzania:	3000 W
Wejściowe napięcie znamionowe:	230 V~ / 50 Hz
Pobór prądu przy włączonej funkcji chłodzenia: Wymagany bezpiecznik:	5,7 A 10 A
Pobór prądu przy włączonej funkcji ogrzewania: Wymagany bezpiecznik:	5,9 A 10 A
Zakres temperatury roboczej:	0 °C do +52 °C
Czynnik chłodniczy:	R-410a
Ilość czynnika chłodzącego:	0,735 kg
Ekwiwalent CO_2:	1,53468 t
Potencjał tworzenia efektu cieplarnianego (GWP):	2088
Dmuchawa:	4 poziomy nawiewu 1 tryb automatyczny
Stopień ochrony:	IPX4
Maks. objętość pojazdu (z izolowanymi ścianami):	32 m^3
Wymiary D x Sz x W, fig. **9**, page 10:	980 x 650 x 248 mm (wysokość od dachu pojazdu)
Waga:	ok. 36 kg
Kontrola/certyfikat:	CE

Pred uvedením zariadenia do prevádzky si prosím pozorne prečítajte tento návod a odložte si ho. V prípade odovzdania výrobku ďalšiemu používateľovi mu odovzdajte aj tento návod.

Obsah

1 Vysvetlenie symbolov 450

2 Bezpečnostné pokyny 451
2.1 Základy bezpečnosti 451
2.2 Bezpečnosť pri prevádzke zariadenia 452

3 Cieľová skupina tohto návodu 452

4 Obsah dodávky 453

5 Príslušenstvo 454

6 Používanie v súlade s určením 455

7 Technický opis 455
7.1 Komponenty 456
7.2 Ovládací panel 457
7.3 Diaľkové ovládanie 458
7.4 Klimatizačné režimy 460
7.5 Doplnkové funkcie 461

8 Pred prvým použitím 462

9 Obsluha strešného klimatizačného zariadenia 463
9.1 Základné pokyny na obsluhu 463
9.2 Používanie diaľkového ovládania 464
9.3 Pokyny na optimálnejšie používanie 465
9.4 Zapnutie a vypnutie strešného klimatizačného zariadenia 466
9.5 Voľba klimatizačného režimu 467
9.6 Manuálna voľba stupňa ventilácie 468
9.7 Nastavenie teploty 469
9.8 Nastavenie vzduchových dýz 469
9.9 Naprogramovanie časovača 470
9.10 Aktivovanie funkcie Sleep 472
9.11 Nastavenie doplnkovej funkcie „I feel“ (Pocit) 472
9.12 Ovládanie osvetlenia (len pri konkrétnych modeloch) 473
9.13 Výmena batérií diaľkového ovládania 474

9.14 Nastavenie času 474
9.15 Nastavenie zimného režimu 475
10 Čistenie strešného klimatizačného zariadenia 475
11 Údržba strešného klimatizačného zariadenia 476
12 Odstránenie porúch 477
13 Záruka 478
14 Likvidácia 478
15 Technické údaje 479

1 Vysvetlenie symbolov

VÝSTRAHA!
Bezpečnostný pokyn: Nerešpektovanie môže viesť k smrti alebo k ťažkému zraneniu.

UPOZORNENIE!
Bezpečnostný pokyn: Nerešpektovanie môže viesť k zraneniam.

POZOR!
Nerešpektovanie môže viesť k materiálnym škodám a môže ovplyvniť funkciu zariadenia.

POZNÁMKA
Doplňujúce informácie k obsluhe výrobku.

2 Bezpečnostné pokyny

Výrobca v nasledujúcich prípadoch nepreberá za škody žiadnu záruku:

- Poškodenia produktu mechanickými vplyvmi a prepätiami
- Zmeny produktu bez vyjadreného povolenia výrobcu
- Použitie na iné účely ako sú účely uvedené v návode

Predovšetkým neručí za akékoľvek následné škody, zvlášť nie aj za následné škody, ktoré môžu vzniknúť následkom výpadku strešného klimatizačného zariadenia.

Dodržiavajte nasledovné základné bezpečnostné pokyny pri používaní elektrických zariadení na ochranu pred:

- úrazom elektrickým prúdom
- nebezpečenstvom požiaru
- poraneniami

2.1 Základy bezpečnosti

VÝSTRAHA!

- **Elektrické prístroje nie sú hračkou pre deti**!
  Deti nedokážu správne posúdiť riziká, ktoré predstavujú elektrické prístroje. Nenechávajte deti, aby používali elektrické prístroje bez dozoru.
- Prístroj smú používať deti od 8 rokov a osoby so zníženými psychickými, zmyslovými alebo mentálnymi schopnosťami a vedomosťami, keď sú pod dozorom alebo keď boli poučené o bezpečnom používaní prístroja a keď chápu, aké riziká z toho vyplývajú.
- Prístroj požívajte len v súlade s jeho určeným používaním.
- Na prístroji neuskutočňujte žiadne zmeny alebo prestavby!
- Inštaláciu, údržbu a opravy strešného klimatizačného zariadenia smú uskutočňovať len odborníci s príslušnou kvalifikáciou, ktorí sú oboznámení s rizikami spojenými s manipuláciou s chladiacimi prostriedkami a klimatizačnými zariadeniami a s príslušnými predpismi. Neodbornými opravami môžu vzniknúť značné nebezpečenstvá. V prípade opravy sa obráťte na servisné centrum vo vašej krajine (adresy na opačnej strane).
- Nepoužívajte strešné klimatizačné zariadenie v blízkosti zápalných tekutín alebo v uzavretých priestoroch.

- Dbajte na to, aby sa horľavé predmety neuskladňovali alebo nemontovali v oblasti výstupu vzduchu. Dodržiavajte minimálnu vzdialenosť 50 cm.
- Nesiahajte do vetracích otvorov a do klimatizačného zariadenia nevsúvajte žiadne cudzie premety.
- V prípade požiaru **nedávajte dolu** horný kryt strešného klimatizačného zariadenia, ale použite povolený hasiaci prostriedok. Na hasenie nepoužívajte vodu.

POZOR!

- S nainštalovaným klimatizačným zariadením nesmiete vojsť s obytným automobilom do umývacieho zariadenia.
- Informujte sa u vášho výrobcu vozidla, či je z dôvodu montáže strešného klimatizačného zariadenia potrebné schválenie (podľa § 19 StVZO) a zmena záznamu o výške vozidla v dokladoch od vozidla.
  - FreshJet 1100, 1700, 2200: Výška montáže 235 mm
  - FreshJet 3200: Výška montáže 248 mm
- Ak sa v obehu chladiacej kvapaliny strešného klimatizačného zariadenia vyskytnú poruchy, dajte zariadenie preskúšať a riadne opraviť v špecializovanom servise. V žiadnom prípade sa chladiaci prostriedok nesmie voľne vypúšťať do atmosféry.

2.2 Bezpečnosť pri prevádzke zariadenia

VÝSTRAHA!

- Pri práci na zariadení vždy prerušte prívod elektrického prúdu.

POZOR!

- Klimatizačné zariadenie nie je určené na prevádzku v poľnohospodárskych a stavebných strojoch.
- Zariadenie používajte len vtedy, keď kryt a vedenia nie sú poškodené.

3 Cieľová skupina tohto návodu

Tento návod na obsluhu sa obracia na používateľov strešného klimatizačného zariadenia.

4 Obsah dodávky

FreshJet 1100

Označenie	Číslo výrobku
Strešné klimatizačné zariadenie Dometic FreshJet 1100	9105306654 9105306655
Montážny návod	
Návod na obsluhu	

FreshJet 1700

Označenie	Číslo výrobku
Strešné klimatizačné zariadenie Dometic FreshJet 1700 s ohrievaním	9105306656 9105306658
Montážny návod	
Návod na obsluhu	

FreshJet 2200

Označenie	Číslo výrobku
Strešné klimatizačné zariadenie Dometic FreshJet 2200 s vyhrievaním a funkciou Soft Start	9105306511 9105306515
s vyhrievaním, bez funkcie Soft Start	9105306512
bez vyhrievania, bez funkcie Soft Start	9105306513
Montážny návod	
Návod na obsluhu	

FreshJet 3200

Označenie	Číslo výrobku
Strešné klimatizačné zariadenie Dometic FreshJet 3200 s tepelným čerpadlom a funkciou Soft Start	9105306660 9105306659
Montážny návod	
Návod na obsluhu	

Výstupná jednotka vzduchu

Označenie	Číslo výrobku
Chillout ADB	9105306662
ADB	9105306664

5 Príslušenstvo

Dostupné ako príslušenstvo (nie je súčast'ou dodávky):

Označenie	Číslo výrobku
Rozširujúca súprava DC-Kit1 (len FJ1100)	9100300003
Rozširujúca súprava DC-Kit2 (len FJ1100, 1700, 2200)	9100300001
Rozširujúca súprava DC-Kit3 (len FJ1100, 1700, 2200)	9100300002
Rozširujúca súprava DC-Kit4 (FJ1100, 1700, 2200, 3200)	9100300044
Rozširujúca súprava DC-Kit5 (len FJ1100, 1700, 2200)	9100300073
Rozširujúca súprava DC-Kit6 (FJ1100, 1700, 2200, 3200)	9100300074

POZNÁMKA
Pomocou rozširujúcej súpravy DC (príslušenstvo) možno strešné klimatizačné zariadenie Dometic FreshJet prevádzkovat' aj počas jazdy.

6 Používanie v súlade s určením

Strešná klimatizácia Dometic FreshJet je vhodná výlučne pre obytné vozidlá, karavany a ostatné vozidlá s obytnými miestnosťami. Je **nevhodná** pre domy alebo byty.

Strešné klimatizačné zariadenie **nie je** vhodné na inštaláciu do stavebných, poľnohospodárskych alebo podobných pracovných strojov. Pri silnom vibračnom účinku nie je zaručená jeho riadna činnosť.

Funkcia strešnej klimatizácie je zaručená pre teploty v rozsahu 0 °C až 52 °C.

7 Technický opis

Strešné klimatizačné zariadenie zásobuje interiér chladným odvlhčeným vzduchom bez prachu a nečistôt.

Stmievateľné LED svetlá integrované do vývodnej jednotky vzduchu sa postarajú o príjemné osvetlenie (nie sú k dispozícii pri všetkých modeloch).

Strešné klimatizačné zariadenie sa riadi diaľkovým ovládaním.

POZNÁMKA
Strešné klimatizačné zariadenie je schopné znížit' teplotu interiéru vozidla až na určitú hodnotu. Teplota, ktorú možno pri chladení dosiahnut', závisí od typu vozidla, teploty okolia a chladiaceho výkonu vášho strešného klimatizačného zariadenia.
Ak sa dosiahne vonkajšia teplota 16 °C, strešné klimatizačné zariadenie už nechladí. V takomto prípade používajte už len režim „Cirkulácia vzduchu“ ((✲)).

Strešná klimatizácia je chránené proti prepätiu. Ak napájacie napätie prekročí 265 V, strešná klimatizácia sa vypne. Normálna prevádzka sa obnoví, keď je napájacie napätie znovu v prípustnom rozsahu.

7.1 Komponenty

Chladiaci okruh strešného klimatizačného zariadenia pozostáva z týchto hlavných komponentov (fig. 1, page 3):

- **Kompresor** (**1**)
  Kompresor nasáva použitý chladiaci prostriedok a komprimuje ho. Tak sa tlak a tým aj teplota chladiaceho prostriedku zvyšuje.
- **Kondenzátor** (**2**)
  Zabudovaný kondenzátor funguje ako chladič alebo výmenník tepla. Vzduch prúdiaci okolo odoberá teplo, horúce plynné chladivo sa ochladzuje a skvapalňuje.
- **Odparovače** (**3**)
  Odparovače ochladzujú vzduch prúdiaci okolo a odvlhčujú ho. Chladiaci prostriedok prijíma teplo a odparuje ho.
- **Ventilátor (4)**
  Ochladený vzduch sa v exteriéri vozidla rozvádza ventilátorom cez výstupnú jednotku vzduchu.

Prehľad všetkých konštrukčných častí:

- FreshJet 1100: fig. 10, page 11
- FreshJet 1700: fig. 11, page 12
- FreshJet 2200 (aj pre modely s ohrievaním a jemným štartom): fig. 12, page 13
- FreshJet 3200: fig. 13, page 14
- Výstupná jednotka vzduchu Chillout ADB: fig. 14, page 15
- Výstupná jednotka vzduchu ADB: fig. 15, page 15

7.2 Ovládací panel

Na výstupnej jednotke vzduchu strešného klimatizačného zariadenia sa nachádza ovládací panel (fig. **2**, page 4).

Obsahuje nasledujúce ovládacie a indikačné prvky:

Č.	Vysvetlenie	
1	Stav LED	
	nesvieti:	Strešné klimatizačné zariadenie je vypnuté.
	svieti oranžová:	Strešné klimatizačné zariadenie je v pohotovostnom režime (Stand by).
	svieti zelená:	Strešné klimatizačné zariadenie je zapnuté.
	bliká zelenou farbou:	**Iba pri modeloch s tepelným čerpadlom:** Strešné klimatizačné zariadenie pripravuje režim vykurovania alebo aktívne rozmrazovanie.
	bliká na zeleno/oranžovo:	Strešná klimatizácia je v zimnom režime
	svieti červená:	Len ak je zariadenie pripojené aj na 12 V⎓: Napájacie napätie 230 V~ nie je k dispozícii.
	bliká na červeno:	Prepätie Normálna prevádzka strešnej klimatizácie sa obnoví, keď je napájacie napätie znovu v prípustnom rozsahu.
	pomaly bliká červená:	Porucha funkcie vnútorného snímača teploty E1
	rýchlo bliká červená:	Porucha funkcie vonkajšieho snímača teploty E2
2	Tlačidlo ⏻	Zapne, vypne alebo uvedie strešné klimatizačné zariadenie do pohotovostného režimu (Stand by) Dlhým stlačením tlačidla sa zapne automatický režim.
3	Tlačidlo 💡	Zapne, vypne alebo stlmí svetlo. Aktívne je len vtedy, keď je strešné klimatizačné zariadenie zapnuté alebo je v pohotovostnom režime.
4	IČ prijímač pre diaľkové ovládanie	

7.3 Diaľkové ovládanie

Všetky nastavenia zariadenia (napr . nastavenie teploty, naprogramovanie časovača) sa prenášajú prostredníctvom diaľkového ovládania na strešné klimatizačné zariadenie.

Na diaľkovom ovládaní sú k dispozícii nasledujúce indikačné prvky (fig. **3**, page 5):

Č.	Vysvetlenie
1	**Digitálny displej**: zobrazuje nasledovné: • Čas • Požadovaná teplota priestoru (požadovaná hodnota) v °C alebo °F • skutočná teplota priestoru • Klimatizačný režim • Stupeň ventilácie • Symboly pre aktívne doplnkové funkcie • Stav batérie
2	Tlačidlo ⏻: Zapnutie klimatizácie a diaľkového ovládania alebo prepnutie do pohotovostného režimu
3	Tlačidlo : Voľba stupňa ventilácie
4	Tlačidlo **MODE**: Voľba klimatizačného režimu
5	Tlačidlo ☾: Aktivovanie funkcie Sleep. Funkciou Sleep sa automaticky zmení požadovaná hodnota, aby sa zabezpečila príjemná teplota na spánok.
6	Tlačidlo : Stlačenie jedenkrát: Zobrazí aktuálnu teplotu interiéru (zobrazí sa symbol). Opätovné stlačenie: Zobrazí nastavenú teplotu.
7	Tlačidlo : Aktivovanie funkcie „I feel“. Funkciou „I feel“ sa každých 10 minút požadovaná hodnota teploty prispôsobí teplote, ktorú meria diaľkové ovládanie.
8	Tlačidlo **°C/°F**: Prepínanie teploty medzi Celziovou stupnicou (°C) a Fahrenheitovou stupnicou (°F)
9	Tlačidlo : Programovanie časovača a nastavenie času

Č.	Vysvetlenie
10	Tlačidlo **SET**: Potvrdenie a uloženie údajov
11	Tlačidlo : Zapnete alebo vypnete osvetlenie na strešnej klimatizácii a aktivujete funkciu stlmenia osvetlenia. Tlačidlo je funkčné aj pri vypnutom diaľkovom ovládaní.
12	Tlačidlo **+**: Zvýšenie hodnoty
13	Tlačidlo **–**: Zníženie hodnoty
14	Symbol (batérie vybité) Zobrazí sa, keď sú batérie diaľkového ovládania vybité. V takom prípade batérie vymeňte, pozri chapter "Výmena batérií diaľkového ovládania" on page 474.
15	Symbol (odoslanie hodnôt) Krátko sa zobrazí, keď diaľkové ovládanie odosiela hodnoty do strešnej klimatizácie.

7.4 Klimatizačné režimy

Strešné klimatizačné zariadenie má nasledovné klimatizačné režimy:

Klimatizačný režim	Hlásenie na displeji	Vysvetlenie
Automatika	A	Stanovíte teplotu, strešné klimatizačné zariadenie vytvorí ochladzovaním alebo ohrievaním (len pre modely s ohrievaním) túto teplotu vnútorného priestoru a riadi potrebný výkon ventilátora. V tomto režime je tlačidlo deaktivované.
Chladenie		Stanovíte teplotu a výkon ventilátora, strešné klimatizačné zariadenie ochladí vnútorný priestor na túto teplotu.
Ohrievanie		**Len pre modely s ohrievaním** Stanovíte teplotu a výkon ventilátora, strešné klimatizačné zariadenie ohreje vnútorný priestor na túto teplotu.
Cirkulácia vzduchu		Stanovíte stupeň ventilácie, strešné klimatizačné zariadenie fúka chladný vzduch (ochladzovaný cirkulujúci vzduch) do vnútorného priestoru.
Odvlhčovanie vzduchu		Stanovte teplotu, strešné klimatizačné zariadenie ochladí vnútorný priestor na túto teplotu, riadi potrebný výkon ventilátora a odvlhčí vnútorný priestor (cirkulačná prevádzka). V tomto režime je tlačidlo deaktivované.

7.5 Doplnkové funkcie

Strešné klimatizačné zariadenie ponúka nasledovné doplnkové funkcie:

Doplnková funkcia	Hlásenie na displeji	Vysvetlenie
Časovač		Strešné klimatizačné zariadenie sa v nastavenom čase zapne.
		Strešné klimatizačné zariadenie sa v nastavenom čase vypne.
		Strešné klimatizačné zariadenie sa v nastavených časoch zapne a vypne.
Sleep		Nastavená teplota sa po jednej hodine zmení o 1 °C a po dvoch hodinách o 2 °C, aby bola zabezpečená príjemná teplota na spánok.
I feel		Diaľkové ovládanie meria vnútornú teplotu a nameranú hodnotu prenáša každých10 minút na strešné klimatizačné zariadenie. Strešné klimatizačné zariadenie prispôsobí požadovanú teplotu týmto nameraným hodnotám.
Zimný režim		Zimný režim zamedzuje, aby sa počas zimných prestávok tvorila vo vozidle námraza. Zimný režim je signalizovaný zeleným/oranžovým blikaním LED.

8 Pred prvým použitím

Kontroly pred uvedením zariadenia do prevádzky

Pred zapnutím strešného klimatizačného zariadenia dodržiavajte na nasledovné:

➤ Skontrolujte, či napájacie napätie a frekvencia zodpovedajú hodnotám uvedeným v technických údajoch, pozri page 479.

➤ Uistite sa, že nasávací otvor vzduchu a vzduchové dýzy sú voľné. Všetky vetracie mriežky musia byt' voľné, aby sa zabezpečil optimálny výkon strešného klimatizačného zariadenia.

UPOZORNENIE! Nebezpečenstvo poranenia!
Do vzduchových dýz alebo nasávacej mriežky nestrkajte prsty alebo predmety.

Nastavenie času

➤ Nastavte aktuálny čas: pozri chapter "Nastavenie času" on page 474.

Nastavenie diaľkového ovládania

➤ Vložte batérie (pozri chapter "Výmena batérií diaľkového ovládania" on page 474).

✓ Na displeji sa na 5 sekúnd zobrazia všetky symboly.

➤ V priebehu týchto 5 sekúnd súčasne stlačte tlačidlo a tlačidlo .

✓ Na displeji sa zobrazí štandardné číslo modelu.

➤ Pre výber čísla modelu stlačte v priebehu 3 sekúnd súčasne tlačidlo **+** a tlačidlo **–**:
- FreshWell 3000: 02
- FreshJet: 07
- FreshLight: 11

✓ Na displeji sa na 5 sekúnd zobrazia všetky symboly.

✓ Diaľkové ovládanie je pripravené na prevádzku.

9 Obsluha strešného klimatizačného zariadenia

9.1 Základné pokyny na obsluhu

Strešné klimatizačné zariadenie má štyri prevádzkové režimy:

Prevádzkový režim	Znaky
Vypnutie	Strešné klimatizačné zariadenie je vypnuté, diaľkové ovládanie je neaktívne.
Pohotovostný režim (Stand by)	Strešné klimatizačné zariadenie je pripravené na prevádzku a možno ho zapnúť diaľkovým ovládaním. Osvetlenie možno použiť.
Zapnutie	Strešné klimatizačné zariadenie klimatizuje vnútorný priestor.
Zimný režim	Strešná klimatizácia pracuje v špeciálnom vykurovacom režime, ktorý sa aktivuje pri teplote 7 °C a vypne sa vtedy, keď teplota prekročí hranicu 10 °C. Zimný režim zamedzuje, aby sa počas zimných prestávok tvorila vo vozidle námraza.

Na **ovládacom paneli** môžete

- zapnúť a vypnúť strešnú klimatizáciu alebo ju prepnúť do pohotovostného režimu alebo do zimného režimu
- zapnúť a vypnúť osvetlenie alebo ho stlmiť

Diaľkovým ovládaním môžete

- strešné klimatizačné zariadenie zapnúť z pohotovostného režimu alebo prepnúť znova do pohotovostného režimu
- zapnúť a vypnúť osvetlenie alebo ho stlmiť
- uskutočniť nastavenie
- zvoliť doplnkové funkcie

9.2 Používanie diaľkového ovládania

Máte dve možnosti, ako riadit' strešné klimatizačné zariadenie diaľkovým ovládaním:

- Môžete priamo pri nastavení zaslat' hodnoty strešnému klimatizačnému zariadeniu
- Môžete najprv určit' všetky hodnoty na diaľkovom ovládaní a potom súhrnne zaslat' strešnému klimatizačnému zariadeniu

Zaslanie hodnôt priamo pri nastavení

Diaľkové ovládanie **musí** byt' pri obsluhe nasmerované na IČ prijímač (fig. **2** 4, page 4) na ovládacom paneli.

Po stlačení tlačidla sa hodnota zašle priamo strešnému klimatizačnému zariadeniu. Strešné klimatizačné zariadenie potvrdí príjem údajov vysokým tónom.

Určenie hodnôt a ich súhrnné zaslanie strešnému klimatizačnému zariadeniu

Diaľkové ovládanie **nesmie byt'** nasmerované na IČ prijímač (fig. **2** 4, page 4) na ovládacom paneli.

Určte požadované hodnoty na diaľkovom ovládaní. Keď ste uskutočnili všetky nastavenia, nasmerujte diaľkové ovládanie na IČ prijímač na ovládacom paneli a stlačte tlačidlo **SET**. Tým sa údaje znova zašlú strešnému klimatizačnému zariadeniu. Strešné klimatizačné zariadenie potvrdí príjem údajov vysokým tónom.

Zapnutie alebo vypnutie len diaľkového ovládania v pohotovostnom režime

V pohotovostnom režime zobrazuje displej diaľkového ovládania len čas.

Ak diaľkové ovládanie nie je nasmerované na IČ prijímač (fig. **2** 4, page 4) na ovládacom paneli, môžete diaľkové ovládanie prepnút' do pohotovostného režimu alebo zapnút' nezávisle od strešného klimatizačného zariadenia:

➤ Stlačte tlačidlo ⏻.

9.3 Pokyny na optimálnejšie používanie

Ak budete dodržiavať nasledovné pokyny, spôsob činnosti vášho strešného klimatizačného zariadenia bude optimalizovaný:

- Zlepšite tepelnú izoláciu vozidla tak, že utesníte medzeru a na okná dáte antireflexné rolety alebo závesy.
- Ak bolo vozidlo dlhý čas vystavené slnečnému žiareniu: Určitý čas nechajte bežať strešné klimatizačné zariadenie najprv pri otvorených oknách v režime „Cirkulácia vzduchu“ (), až potom zapnite klimatizačný režim „Chladenie“ ().
- V klimatizačnom režime „Chladenie“ () zabráňte zbytočnému otváraniu dverí a okien.
- Zvoľte primeranú teplotu a stupeň ventilácie.
- Vzduchové dýzy účelne nastavte.
- Dbajte na to, aby vzduchové dýzy neboli zakryté handrami, papierom alebo inými predmetmi.

9.4 Zapnutie a vypnutie strešného klimatizačného zariadenia

POZNÁMKA
Po zapnutí sa spustí klimatizácia s hodnotami, ktoré boli naposledy nastavené.

Na ovládacom paneli

Na obrázku je zobrazené, ako môžete strešné klimatizačné zariadenie na ovládacom paneli zapnúť, vypnúť alebo prepnúť do pohotovostného režimu. Stlačte tlačidlo ⏻, ako je uvedené na obrázku:

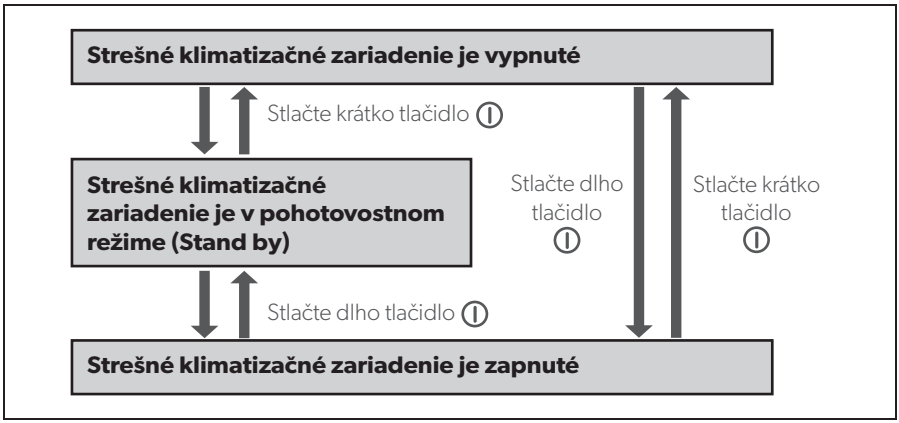

Príklad: Strešné klimatizačné zariadenie je v pohotovostnom režime (Stand by). Má sa vypnúť.

➤ Stlačte krátko tlačidlo ⏻.

✓ Strešné klimatizačné zariadenie je vypnuté.

Na diaľkovom ovládaní

POZNÁMKA

- Aby sa dalo strešné klimatizačné zariadenie obsluhovať diaľkovým ovládaním, musí byť strešné klimatizačné zariadenie v pohotovostnom režime alebo zapnuté.
- Diaľkovým ovládaním môžete strešné klimatizačné zariadenie zapnúť z pohotovostného režimu alebo prepnúť znova do pohotovostného režimu. Za týmto účelom stlačte tlačidlo ⏻.
- Iba pri modeloch s ohrievaním:
  Keď vypnete strešné klimatizačné zariadenie z klimatizačného režimu „Ohrievanie“ (☼) pomocou diaľkového ovládania, bude ventilátor ešte pár minút pracovať ďalej, aby sa zabránilo otepleniu prístroja. LED bliká oranžovo. Pomocou tlačidla ⏻ na ovládacom paneli môžete strešné klimatizačné zariadenie celkom vypnúť.

9.5 Voľba klimatizačného režimu

➤ Tlačidlom **MODE** zvoľte požadovaný klimatizačný režim, pozri chapter “Klimatizačné režimy” on page 460.

✓ Strešné klimatizačné zariadenie potvrdí príjem hodnôt vysokým tónom.

✓ Strešné klimatizačné zariadenie sa zapne do zvoleného klimatizačného režimu.

9.6 Manuálna voľba stupňa ventilácie

Ventilátor reguluje silu prívodu vzduchu.

V klimatizačných režimoch „Chladenie“ (❄) a „Cirkulácia vzduchu“ (♻) možno manuálne zvolit' stupeň ventilácie. V ostatných klimatizačných režimoch riadi strešné klimatizačné zariadenie stupeň ventilácie automaticky.

Hlásenie na displeji	Vysvetlenie
	Nízky stupeň ventilácie **nedostupné** v klimatizačnom režime „Vykurovanie“ (☼)
	Stredný stupeň ventilácie
	Vysoký stupeň ventilácie
	Najvyšší stupeň ventilácie
	Automatický režim, dostupný len v klimatizačných režimoch „Chladenie“ (❄), „Vykurovanie“ (☼) a „Odvlhčenie“ (💧).

➤ Tlačidlom (♻) zvoľte požadovaný stupeň ventilácie.

✓ Strešné klimatizačné zariadenie potvrdí príjem hodnôt vysokým tónom.

✓ Stupeň ventilácie je nanovo nastavený.

9.7 Nastavenie teploty

Klimatizačný režim „Chladenie“

V klimatizačných režimoch „Automatika“ (**A**), „Chladenie“ (❄) a „Odvlhčenie“ (💧) môžete vopred zadať diaľkovým ovládaním teplotu v rozmedzí 16 °C až 31 °C.

➤ Tlačidlom **+** oder **–** zvoľte požadovanú teplotu.

✓ Strešné klimatizačné zariadenie potvrdí príjem hodnôt vysokým tónom.

✓ Teplota v strešnom klimatizačnom zariadení je nastavená.

Klimatizačný režim „Ohrievanie“ (len pre modely s ohrievaním)

V klimatizačných režimoch „Automatika“ (**A**) a „Ohrievanie“ (☼) môžete vopred zadať diaľkovým ovládaním teplotu v rozmedzí 16 °C až 31 °C.

➤ Tlačidlom **+** oder **–** zvoľte požadovanú teplotu.

✓ Strešné klimatizačné zariadenie potvrdí príjem hodnôt vysokým tónom.

✓ Teplota v strešnom klimatizačnom zariadení je nastavená.

9.8 Nastavenie vzduchových dýz

Prívod vzduchu do vnútorného priestoru vozidla možno regulovať polohou vzduchových dýz (fig. **4** , page 6):

➤ **Chillout ADB:** Otočte lamely (**1**) vzduchových dýz nastavovacím kolieskom (**2**) požadovaným smerom.

➤ **ADB:** Otočte lamely (**1**) vzduchových dýz, nezávisle od seba, pomocou nastavovacích koliesok (**2**, **3**, **4**) požadovanými smermi. Prúd vzduchu je možné nastaviť doprava a doľava, ako aj k stropu alebo k podlahe.
Použite posúvač (**5**)pre distribuovanie väčšieho množstva vzduchu dopredu alebo dozadu.

9.9 Naprogramovanie časovača

Funkciou časovača môžete nastavit' požadovaný čas činnosti klimatizácie. Pritom môžete vopred zadat' len čas zapnutia, len čas vypnutia alebo obidve hodnoty.

POZNÁMKA
Ak sa pri programovaní časovača 15 sekúnd nestlačí žiadne tlačidlo na diaľkovom ovládaní, prejde diaľkové ovládanie naspät' do východiskového režimu.

➤ Pred programovaním časovača zvoľte klimatizačný režim a požadované hodnoty (napr. teplota).

Nastavenie času zapnutia

➤ Stlačte jedenkrát tlačidlo ⏲.

✓ Bliká symbol **ON** (8:00 ON) na displeji diaľkového ovládača.

➤ Tlačidlom **+** alebo **–** nastavte čas, kedy sa má strešné klimatizačné zariadenie zapnút'.

➤ Stlačte tlačidlo **SET**, aby ste zaslali hodnotu strešnému klimatizačnému zariadeniu.

✓ Čas zapnutia je v strešnom klimatizačnom zariadení nastavený.
Strešné klimatizačné zariadenie sa spustí v nastavenom čase so zvoleným klimatizačným režimom.

➤ Zapnite strešné klimatizačné zariadenie do pohotovostného režimu.

Nastavenie času vypnutia

➤ Stlačte dvakrát tlačidlo ⏲.

✓ Bliká symbol **OFF** (20:00 OFF) na displeji diaľkového ovládača.

➤ Tlačidlom **+** alebo **–** nastavte čas, kedy sa má strešné klimatizačné zariadenie vypnút'.

➤ Stlačte tlačidlo **SET**, aby ste zaslali hodnotu strešnému klimatizačnému zariadeniu.

✓ Čas vypnutia je v strešnom klimatizačnom zariadení nastavený.
Strešné klimatizačné zariadenie beží až do nastaveného času so zvoleným klimatizačným režimom.

Nastavenie času zapnutia a času vypnutia

➤ Stlačte trikrát tlačidlo ⏲.

✓ Bliká symbol **ON** (8:00 ON) na displeji diaľkového ovládača.
Symbol **OFF** (20:00 OFF) je viditeľný.

➤ Tlačidlom **+** alebo **–** nastavte čas, kedy sa má strešné klimatizačné zariadenie zapnúť.

➤ Stlačte znova tlačidlo ⏲.

✓ Bliká symbol **OFF** (20:00 OFF) na displeji diaľkového ovládača.

➤ Tlačidlom **+** alebo **–** nastavte čas, kedy sa má strešné klimatizačné zariadenie vypnúť.

➤ Stlačte tlačidlo **SET**, aby ste zaslali hodnotu strešnému klimatizačnému zariadeniu.

✓ Čas zapnutia a čas vypnutia je nastavený v strešnom klimatizačnom zariadení. Strešné klimatizačné zariadenie sa spustí v nastavenom čase a so zvoleným klimatizačným režimom a beží až po druhý nastavený čas.

➤ Zapnite strešné klimatizačné zariadenie do pohotovostného režimu.

Zrušenie programovania časovača

Keď ste časovať naprogramovali, môžete to zrušiť nasledovne:

➤ Štyrikrát stlačte tlačidlo ⏲.

✓ Symbol časovača zhasne.

✓ Programovanie je zrušené.

9.10 Aktivovanie funkcie Sleep

POZNÁMKA
Funkcia Sleep je v režime „Cirkulácia vzduchu“ ( ) deaktivovaná.

Pri aktivovanej funkcii Sleep sa nastavená teplota po jednej hodine zmení o 1 °C a po dvoch hodinách o 2 °C, aby bola zabezpečená príjemná teplota na spánok.

➤ Nastavte požadovanú teplotu (pozri chapter “Nastavenie teploty” on page 469).

➤ Stlačte tlačidlo .

✓ Symbol sa zobrazí na displeji.
Funkcia Sleep je aktivovaná.

➤ Pre deaktiváciu funkcie Sleep znovu stlačte tlačidlo .

POZNÁMKA
Funkciu Sleep deaktivujte stlačením tlačidla **MODE**.

9.11 Nastavenie doplnkovej funkcie „I feel“ (Pocit)

Pri tejto funkcii meria diaľkové ovládanie priestorovú teplotu a odosiela nameranú hodnotu každých 10 minút do strešnej klimatizácie. Strešná klimatizácia prispôsobí požadovanú teplotu tejto nameranej hodnote. Funkcia „I feel“ je aktívna len vtedy, keď je teplota v rozsahu +18 °C až +29 °C.

➤ Stlačte tlačidlo .

✓ Symbol sa zobrazí na displeji.
Funkcia „I feel“ je aktivovaná.

➤ Diaľkové ovládanie odložte tak, aby smerovalo na IR prijímač (fig. **2** 4, page 4) na ovládacom paneli. Inak hodnoty nie je možné odosielať do strešnej klimatizácie.

POZNÁMKA
Diaľkové ovládanie by sa nemalo nachádzať v oblasti priestoru, ktorý je výrazne teplejší alebo chladnejší ako priemerná vnútorná teplota. Nesmie ležať, napr. na slnku alebo pred strešnou klimatizáciou.

Ak teplota presiahne hranicu +29 °C alebo klesne pod hranicu +18 °C, funkcia „I feel“ sa vypne.

✓ Symbol trikrát zabliká na displeji a potom sa vypne.

9.12 Ovládanie osvetlenia (len pri konkrétnych modeloch)

Svetlá na strešnej klimatizácii sa dajú stlmiť. Zapnú sa s hodnotou jasu, ktorá bola naposledy nastavená.

POZNÁMKA

Tlačidlo na diaľkovom ovládaní je aktívne aj vtedy, keď je diaľkové ovládanie vypnuté.

Zapnutie/vypnutie osvetlenia na ovládacom paneli

➤ Keď chcete osvetlenie zapnúť alebo vypnúť, krátko stlačte tlačidlo .

Stlmenie osvetlenia na ovládacom paneli

➤ Tlačidlo stláčajte dovtedy, kým sa osvetlenie nestlmí na požadovaný jas.

Zapnutie/vypnutie osvetlenia diaľkovým ovládaním

➤ Keď chcete osvetlenie zapnúť alebo vypnúť, stlačte tlačidlo .

✓ Symbol sa na displeji zobrazí, keď je osvetlenie **zapnuté**.

Stlmenie osvetlenia diaľkovým ovládaním

➤ Stlačte tlačidlo na 2 s.

✓ Na displeji bliká symbol .

➤ Tlačidlo **–** alebo **+** stláčajte dovtedy, kým sa osvetlenie nestlmí na požadovaný jas. Osvetlenie takto môžete stlmiť na 20 %, 40 %, 60 %, 80 % a 100 %.

➤ Pre vypnutie funkcie stmievania znovu stlačte tlačidlo .

✓ Svieti symbol .

9.13 Výmena batérií diaľkového ovládania

Batérie vymeňte, keď sa na displeji zobrazí symbol .

Priečinok na batérie sa nachádza na zadnej strane diaľkového ovládania.

➤ Ľahko zatlačte kryt priečinka na batérie a posuňte ho v smere šípky.

➤ Vložte nové batérie (2 x Typ AAA), ako je to zobrazené na diaľkovom ovládaní.

➤ Zatvorte kryt priečinka na batérie.

Chráňte životné prostredie!
Batérie nepatria do domáceho odpadu.
Použité batérie odovzdajte u obchodníka alebo v zberni odpadu.

9.14 Nastavenie času

Diaľkové ovládanie potrebuje na programovanie časovača aktuálny čas. Čas sa zobrazí na displeji diaľkového ovládača.

Na nastavenie času vykonajte nasledovné kroky:

POZNÁMKA
Ak sa pri nastavovaní času približne 10 sekúnd nestlačte žiadne tlačidlo na diaľkovom ovládaní, prejde diaľkové ovládanie naspäť do východiskového režimu.

➤ Pre vstup do režimu nastavenia času dlho podržte stlačené tlačidlo .

✓ Čas bliká na displeji diaľkového ovládača.

➤ Tlačidlom **+** alebo **–** nastavte aktuálny čas.

Pre rýchlejšie nastavenie času dopredu alebo dozadu podržte tlačidlo **+** alebo **–** stlačené dlhšie ako 2 s.

➤ Stlačte tlačidlo **SET**, aby ste čas potvrdili.

9.15 Nastavenie zimného režimu

Aktivovaním zimného režimu sa zabráni, aby sa počas zimných prestávok vytvorila vo vozidle námraza. Zimný režim je špeciálny vykurovací režim, ktorý sa aktivuje pri teplote 7 °C a vypne sa vtedy, keď teplota prekročí hranicu 10 °C.

➤ Pre aktiváciu zimného režimu stlačte na 5 s obidva tlačidlá na ovládacom paneli.

✓ LED bliká zeleným/oranžovým svetlom.

✓ Všetky ostatné funkcie sú deaktivované.

➤ Na deaktiváciu zimného režimu stlačte tlačidlo ⏻ na ovládacom paneli, čím sa vypne klimatizácia.

10 Čistenie strešného klimatizačného zariadenia

POZOR! Nebezpečenstvo poškodenia!

- Strešné klimatizačné zariadenie nečistite vysokotlakovým čističom. Voda, ktorá by vnikla do strešného klimatizačného zariadenia, ho môže poškodit'.
- Nepoužívajte na čistenie ostré alebo tvrdé predmety alebo čistiace prostriedky, pretože to môže viest' k poškodeniu strešného klimatizačného zariadenia.
- Na čistenie strešného klimatizačného zariadenia používajte len vodu so šetrným čistiacim prostriedkom. V žiadnom prípade nepoužívajte benzín, naftu alebo rozpúšt'adlá.

➤ Vyčistite kryt strešného klimatizačného zariadenia a výstupnú jednotku vzduchu príležitostne vlhkou handrou.

➤ Pravidelne odstraňujte lístie a iné nečistoty z vetracích tvorov (fig. **5** 1, page 7) na strešnom klimatizačnom zariadení. Dbajte na to, aby ste pri tejto nečinnosti nepoškodili lamely strešného klimatizačného zariadenia.

➤ Diaľkové ovládanie príležitostne vyčistite mierne navlhčenou handričkou. Na čistenie displeja sa odporúča handrička na čistenie okuliarov.

11 Údržba strešného klimatizačného zariadenia

VÝSTRAHA!
Iné údržbové činnosti, ako sú tu opísané, smú uskutočňovať len odborníci s príslušnou kvalifikáciou, ktorí sú oboznámení s rizikami spojenými s manipuláciou s chladiacimi prostriedkami a klimatizačnými zariadeniami a s príslušnými predpismi. Neodborne vykonanými údržbovými činnosťami môžu vzniknúť značné nebezpečenstvá.

Interval	Kontrola/údržba
Pravidelne	Kontrola odtokov kondenzovanej vody: ➤ Skontrolujte, či sú odtoky kondenzovanej vody (fig. 6 1, page 7) po stranách strešného klimatizačného zariadenia voľné a či vznikajúci kondenzát môže odtekať.
Pravidelne	Čistenie filtra výstupnej jednotky vzduch (fig. 7, page 8): ➤ Ručne odstráňte kryt (**1**) filtra. ➤ Odoberte filter (**2**). ➤ Vyčistite filter (**2**) roztokom umývacieho prostriedku a nechajte ho vyschnúť. ➤ Opäť nasaďte suchý filter (**2**). ➤ Opäť nasaďte kryt (**1**).
Raz ročne	Kontrola profilových tesnení: ➤ Skontrolujte profilové tesnenia medzi strešným klimatizačným zariadením a strechou vozidla, či nie sú na ňom trhliny alebo iné poškodenia.
Raz ročne	Údržba výmenníka tepla: ➤ Dajte vykonať údržbu výmenníka tepla strešného klimatizačného zariadenia v špecializovanom servise.
Raz ročne	Výmena filtra s aktívnym uhlím (fig. 7, page 8): ➤ Ručne odstráňte kryt (**1**) filtra. ➤ Odoberte filter (**2**). ➤ Odstráňte filter s aktívnym uhlím (**3**). ➤ Vyčistite filter (**2**) roztokom umývacieho prostriedku a nechajte ho vyschnúť. ➤ Nasaďte nový filter s aktívnym uhlím. ➤ Opäť nasaďte suchý filter (**2**). ➤ Opäť nasaďte kryt (**1**).

12 Odstránenie porúch

Porucha	Príčina	Odstránenie
Strešné klimatizačné zariadenie sa stále vypína.	Snímač námrazy sa zopol.	Vonkajšia teplota je príliš nízka alebo všetky vzduchové dýzy sú zatvorené.
Chýba chladiaci výkon.	Strešné klimatizačné zariadenie nie je nastavené na chladenie.	➤ Nastavte strešné klimatizačné zariadenie na chladenie.
	Teplota okolia je vyššia ako 52 °C.	Strešné klimatizačné zariadenie je dimenzované len po max. teplotu okolia 52 °C.
	Nastavená teplota je vyššia ako vnútorná teplota.	➤ Zvoľte nižšiu teplotu.
	Teplota okolia je nižšia ako 16 °C.	Strešné klimatizačné zariadenie je dimenzované len pre teplotu okolia nad 16 °C.
	Snímač teploty je chybný.	➤ Obráťte sa na autorizovaný špecializovaný servis.
	Ventilátor odparovača je poškodený.	
	Ventilátor kondenzátora je poškodený.	
Zlý výkon	Nasávanie vzduchu je upchaté.	➤ Odstráňte lístie a iné nečistoty z vetracích lamiel na strešnom klimatizačnom zariadení.
	Ventilátor je chybný.	➤ Obráťte sa na autorizovaný špecializovaný servis.
Vnikanie vody do vozidla	Odtokové otvory pre kondenzovanú vodu sú upchaté.	➤ Vyčistite odtokové otvory pre kondenzovanú vodu.
	Tesnenia sú poškodené.	➤ Obráťte sa na autorizovaný špecializovaný servis.
Strešné klimatizačné zariadenie sa nezapína.	Nie je prítomné napájacie napätie (230 V~).	➤ Skontrolujte napájanie napätím.
	Napätie je príliš nízke (pod 200 V~). Menič napätia je chybný.	➤ Obráťte sa na autorizovaný špecializovaný servis.
	Snímač teploty je chybný.	
	Elektrická poistka napájacieho napätia je slabá.	➤ Skontrolujte elektrickú poistku napájacieho napätia.

Porucha	Príčina	Odstránenie
Strešné klimatizačné zariadenie sa nevypína.	Snímač teploty je chybný.	➤ Obráťte sa na autorizovaný špecializovaný servis.
	Elektrická poistka napájacieho napätia je slabá.	➤ Skontrolujte elektrickú poistku napájacieho napätia.

13 Záruka

Platí zákonom stanovená záručná lehota. Ak by bol výrobok chybný, obráťte sa na servisného partnera vo vašej krajine (adresy pozri na zadnej strane návodu).

Naši špecialisti vám radi pomôžu a dohodnú s vami ďalší priebeh záruky.

14 Likvidácia

Predpisy ochrany životného prostredia a odborná likvidácia

Všetky organizácie musia uskutočniť celý rad opatrení, aby rozpoznali, posúdili a kontrolovali vplyv, ktorý majú ich aktivity (výroba, výrobky, servis atď.) na životné prostredie.

Potrebné opatrenia na rozpoznanie významných následkov pre životné prostredie musia zohľadňovať nasledovné faktory:

- využívanie surovín a prírodných zdrojov
- atmosferické emisie
- unikanie tekutín
- likvidácia a recyklácia
- kontaminácia pôdy

Aby sa následky pre životné prostredie minimalizovali, predstavuje výrobca celý rad indícií, ktoré musí zohľadniť každý, kto (je jedno z akého dôvodu) s prístrojom počas jeho životnosti prichádza do styku.

- Celý obalový materiál sa musí zlikvidovať (prioritne recyklovať) podľa zákonných predpisov krajiny, v ktorej sa likvidácia uskutoční.
- Všetky komponenty výrobku sa musia zlikvidovať (prioritne recyklovať) podľa zákonných predpisov krajiny, v ktorej sa likvidácia uskutoční.
- Správna likvidácia znamená, že sa prístroj musí odovzdať v autorizovanom recyklačnom stredisku, aby sa všetky recyklovateľné komponenty mohli zhodnotiť a aby so zvyšným materiálom zaobchádzalo v súlade s predpismi.

- Počas inštalácie zabezpečte, aby bol priestor dostatočne vetraný, aby nebol vzduch kontaminovaný, čo by mohlo mat' nepriaznivý vplyv na zdravie obsluhy.
- Zabezpečte počas prevádzky a údržby, aby sa všetky odpadové produkty (olej, tuk atď.) zlikvidovali v súlade s predpismi.
- Udržiavajte hladinu hluku na nízkej úrovni, aby za znížilo zat'aženie hlukom.

Ďalšie informácie o správnom odinštalovaní našich výrobkov nájdete v návodoch na recykláciu na www.dometic.com.

➤ Obalový materiál podľa možnosti odovzdajte do príslušného odpadu na recykláciu.

➤ Pri prevádzke, opravách a údržbe dbajte na to, aby sa chladiaci okruh nepoškodil a aby chladiaci prostriedok neunikal. Pôsobí ako skleníkový plyn a nemal by sa dostat' do životného prostredia.

Keď výrobok definitívne vyradíte z prevádzky, informujte sa v najbližšom recyklačnom stredisku alebo u vášho špecializovaného predajcu o príslušných predpisoch týkajúcich sa likvidácie.

➤ Výrobok zlikvidujte podľa platných predpisov o recyklácii a likvidácii v autorizovanom podniku zaoberajúcom sa likvidáciou odpadu.

Chráňte životné prostredie!
Akumulátory a batérie nepatria do domového odpadu.
Poškodené akumulátory alebo spotrebované batérie odovzdajte priamo u predajcu alebo v zbernom mieste.

15 Technické údaje

Obsahuje fluórované skleníkové plyny

Hermeticky uzavreté zariadenie

	FreshJet 1100	**FreshJet 1700**
Č. výrobku:	9105306654 9105306655	9105306656 9105306658
Chladiaci výkon kompresora:	1000 W	1700 W
Chladiaci výkon v nadväznosti na ISO 5151:	850 W	1600 W
Ohrievací výkon:	–	800 W
Vstupné menovité napätie:	230 V~ / 50 Hz	
Spotreba prúdu pri chladiacej prevádzke: Potrebné poistka:	2,0 A 3 A	2,7 A 4 A
Spotreba prúdu pri ohrievacej prevádzke: Potrebné poistka:	– –	3,5 A 4 A
Rozsah prevádzkovej teploty:	0 °C až +52 °C	
Chladiaci prostriedok:	R-134a	R-407c
Množstvo chladiaceho prostriedku:	0,280 kg	0,545 kg
Ekvivalent CO_2:	0,4004 t	0,96683 t
Potenciál globálneho otepľovania (GWP):	1430	1774
Ventilátor:	4 stupne ventilácie 1 automatický režim	
Trieda ochrany:	IPX4	
Max. objem priestoru vozidla (s izolovanými stenami):	16 m^3	20 m^3
Rozmery D x Š x V, fig. **8**, page 9:	787 x 562 x 225 mm (výška nad strechou vozidla)	
Hmotnosť:	cca 22,5 kg	cca 29 kg
Skúška/certifikát:	CE	CE

	FreshJet 2200	
Č. výrobku:	9105306513	9105306511 9105306512 9105306515
Chladiaci výkon kompresora:	2200 W	
Chladiaci výkon v nadväznosti na ISO 5151:	2050 W	
Ohrievací výkon:	–	1200 W
Vstupné menovité napätie:	230 V~ / 50 Hz	
Spotreba prúdu pri chladiacej prevádzke: Potrebné poistka:	4,1 A 5 A	
Spotreba prúdu pri ohrievacej prevádzke: Potrebné poistka:	– –	5,2 A 6 A
Rozsah prevádzkovej teploty:	0 °C až +52 °C	
Chladiaci prostriedok:	R-407c	
Množstvo chladiaceho prostriedku:	0,520 kg	
Ekvivalent CO_2:	0,92248	
Potenciál globálneho otepľovania (GWP):	1774	
Ventilátor:	4 stupne ventilácie 1 automatický režim	
Trieda ochrany:	IPX4	
Max. objem priestoru vozidla (s izolovanými stenami):	25 m^3	
Rozmery D x Š x V, fig. **8**, page 9:	787 x 562 x 225 mm (výška nad strechou vozidla)	
Hmotnosť:	cca 32 kg	
Skúška/certifikát:	CE	

	FreshJet 3200
Č. výrobku:	9105306660 9105306659
Chladiaci výkon kompresora:	2800 W
Chladiaci výkon v nadväznosti na ISO 5151:	2800 W
Ohrievací výkon:	3300 W
Vstupné menovité napätie:	230 V~ / 50 Hz
Spotreba prúdu pri chladiacej prevádzke: Potrebné poistka:	5,7 A 10 A
Spotreba prúdu pri ohrievacej prevádzke: Potrebné poistka:	5,9 A 10 A
Rozsah prevádzkovej teploty:	0 °C až +52 °C
Chladiaci prostriedok:	R-410a
Množstvo chladiaceho prostriedku:	0,735 kg
Ekvivalent CO_2:	1,53468 t
Potenciál globálneho otepľovania (GWP):	2088
Ventilátor:	4 stupne ventilácie 1 automatický režim
Trieda ochrany:	IPX4
Max. objem priestoru vozidla (s izolovanými stenami):	32 m^3
Rozmery D x Š x V, fig. **9**, page 10:	980 x 650 x 248 mm (výška nad strechou vozidla)
Hmotnosť:	cca 36 kg
Skúška/certifikát:	

Před uvedením do provozu si pečlivě přečtěte tento návod k obsluze a uschovejte jej. V případě dalšího prodeje výrobku předejte návod novému uživateli.

Obsah

1 Vysvětlení symbolů 484

2 Bezpečnostní pokyny 485
2.1 Základní bezpečnost 485
2.2 Bezpečnost za provozu přístroje 486

3 Cílová skupina tohoto návodu 486

4 Obsah dodávky 487

5 Příslušenství 488

6 Použití v souladu s účelem 489

7 Technický popis 489
7.1 Součásti 490
7.2 Ovládací panel 491
7.3 Dálkový ovladač 492
7.4 Režimy klimatizace 494
7.5 Doplňující funkce 495

8 Před prvním použitím 496

9 Obsluha střešní klimatizace 497
9.1 Důležité pokyny k obsluze 497
9.2 Použití dálkového ovládání 498
9.3 Pokyny ke snadnějšímu použití 499
9.4 Zapnutí a vypnutí střešní klimatizace 499
9.5 Výběr režimu klimatizace 500
9.6 Ruční nastavení výkonu ventilátoru 501
9.7 Nastavení teploty 501
9.8 Nastavení výduchů vzduchu 502
9.9 Programování časovače 502
9.10 Aktivace Aktivace funkce Sleep 504
9.11 Nastavení doplňující funkce „I feel“ 504
9.12 Ovládání světel (pouze u určitých modelů) 505
9.13 Výměna baterií dálkového ovládání 506

9.14 Nastavení času 506
9.15 Nastavení zimního režimu 507
10 Čištění střešní klimatizace 507
11 Údržba střešní klimatizace 508
12 Odstraňování poruch 509
13 Odpovědnost za vady 510
14 Likvidace 510
15 Technické údaje 511

1 Vysvětlení symbolů

VÝSTRAHA!
Bezpečnostní pokyny: Následkem nedodržení pokynů mohou být smrtelná nebo vážná zranění.

UPOZORNĚNÍ!
Bezpečnostní pokyny: Následkem nedodržení mohou být úrazy.

POZOR!
Nedodržení pokynů může mít za následek hmotné škody a narušení funkce výrobku.

POZNÁMKA
Doplňující informace týkající se obsluhy výrobku.

2 Bezpečnostní pokyny

V následujících případech nepřebírá výrobce žádné záruky za škody:

- Poškození výrobku působením mechanických vlivů a přepětí
- Změna výrobku bez výslovného souhlasu výrobce
- Použití k jiným účelům, než jsou popsány v tomto návodu

Především pak neručí za jakékoliv následné škody, zejména pak také ne za takové, které mohou vzniknout výpadkem střešní klimatizace.

Při použití elektrických přístrojů dodržujte následující zásadní bezpečnostní opatření k ochraně před následujícími nebezpečími:

- zasažení elektrickým proudem
- nebezpečí požáru
- úrazy

2.1 Základní bezpečnost

VÝSTRAHA!

- **Elektrické přístroje nejsou hračky!**
  Děti nedokáží správně posoudit nebezpečí, která jsou spojena s elektrickými přístroji. Nenechávejte děti bez dozoru používat elektrické přístroje.
- Tento přístroj mohou používat děti od 8 let a osoby se sníženými fyzickými, senzorickými nebo mentálními schopnostmi, nebo osoby s nedostatkem zkušeností a/nebo znalostí, pokud budou pod dozorem nebo pokud byly poučeny o bezpečném použití přístroje a porozuměly nebezpečím, která z použití výrobku vyplývají.
- Používejte přístroj pouze v souladu s jeho určením tak.
- Neprovádějte žádné úpravy nebo změny přístroje!
- Instalaci, údržbu a opravy střešní klimatizace smějí provádět pouze odborníci, kteří jsou seznámeni s nebezpečími při manipulaci s chladivy a klimatizačními zařízeními a s příslušnými předpisy. Nesprávně provedené opravy mohou být zdrojem značných rizik. V případě oprav kontaktujte servisní středisko ve vaší zemi (adresy jsou uvedeny na zadní straně).
- Nepoužívejte střešní klimatizaci v blízkosti hořlavých kapalin nebo v uzavřených prostorách.

- Pamatujte, že v oblasti výstupu vzduchu nesmějí být uloženy ani namontovány žádné hořlavé předměty. Vzdálenost musí být minimálně 50 cm.
- Nesahejte do otvorů pro výstup vzduchu a nezavádějte do střešní klimatizace žádné cizí předměty.
- V případě požáru **neotevírejte** horní kryt střešní klimatizace, použijte schválené hasicí prostředky. Nepoužívejte k hašení vodu.

POZOR!

- Při instalované střešní klimatizaci nesmíte v žádném případě mýt váš obytný vůz v myčce.
- Informujte se u výrobce vašeho automobilu, zda není nutné po instalaci střešní klimatizace provést technickou kontrolu vozidla (podle §19 vyhlášky o provozu vozidel na silničních komunikacích) a změnu v dokumentaci vozidla, týkající se výšky vozidla.
  - FreshJet 1100, 1700, 2200: Výška instalace 225 mm
  - FreshJet 3200: Výška instalace 248 mm
- Pokud dojde k závadě v okruhu chladicího média ve střešní klimatizaci, musí střešní klimatizace zkontrolovat specializovaná firma a řádně ji opravit. Chladicí médium nesmí být v žádném případě vypuštěno do volné atmosféry.

2.2 Bezpečnost za provozu přístroje

VÝSTRAHA!

- Při práci na přístroji vždy přerušte napájení elektrickým proudem.

POZOR!

- Střešní klimatizace není určena k provozu na zemědělských a stavebních strojích.
- Přístroj používejte pouze za předpokladu, že jsou kryt přístroje a rozvody nepoškozené.

3 Cílová skupina tohoto návodu

Tento návod k obsluze je určen uživatelům střešní klimatizace.

4 Obsah dodávky

FreshJet 1100

Název	Číslo výrobku
Střešní klimatizace Dometic FreshJet 1100	9105306654 9105306655
Návod k instalaci	
Návod k obsluze	

FreshJet 1700

Název	Číslo výrobku
Střešní klimatizace Dometic FreshJet 1700 s topením	 9105306656 9105306658
Návod k instalaci	
Návod k obsluze	

FreshJet 2200

Název	Číslo výrobku
Střešní klimatizace Dometic FreshJet 2200 s vyhříváním a funkcí Soft Start s vyhříváním, bez funkce Soft Start bez vyhřívání a funkce Soft Start	 9105306511 9105306515 9105306512 9105306513
Návod k instalaci	
Návod k obsluze	

FreshJet 3200

Název	Číslo výrobku
Střešní klimatizace Dometic FreshJet 3200 s tepelným čerpadlem a funkcí Soft Start	9105306660 9105306659
Návod k instalaci	
Návod k obsluze	

Jednotka výstupu vzduchu

Název	Číslo výrobku
Chillout ADB	9105306662
ADB	9105306664

5 Příslušenství

Dodávané příslušenství (není součástí dodávky):

Název	Číslo výrobku
Souprava k úpravě zařízení DC DC-Kit1 (pouze FJ1100)	9100300003
Souprava k úpravě zařízení DC DC-Kit2 (pouze FJ1100, 1700, 2200)	9100300001
Souprava k úpravě zařízení DC DC-Kit3 (pouze FJ1100, 1700, 2200)	9100300002
Souprava k úpravě zařízení DC DC-Kit4 (FJ1100, 1700, 2200, 3200)	9100300044
Souprava k úpravě zařízení DC DC-Kit5 (pouze FJ1100, 1700, 2200)	9100300073
Souprava k úpravě zařízení DC DC-Kit6 (FJ1100, 1700, 2200, 3200)	9100300074

POZNÁMKA
Instalací soupravy k úpravě zařízení DC (příslušenství) můžete používat střešní klimatizaci Dometic FreshJet i za jízdy.

6 Použití v souladu s účelem

Střešní klimatizace Dometic FreshJet je vhodná výhradně do obytných vozů, karavanů a jiných vozidel s obytnými prostory. **Není** vhodná do domů nebo bytů.

Střešní klimatizace **není** určena k instalaci do stavebních, zemědělských nebo jiných pracovních strojů. V případě příliš silných vibrací nelze zaručit řádnou funkci.

Funkce střešní klimatizace je zaručena pro teploty v rozmezí 0 °C až 52 °C.

7 Technický popis

Střešní klimatizace přivádí do vnitřních prostor chladný odvlhčený vzduch bez prachu a nečistot.

Světla LED s možností ztlumení, integrovaná do jednotky výstupu vzduchu, zajišťují příjemné osvětlení (není dostupné u všech modelů).

Střešní klimatizace je ovládána dálkovým ovladačem.

POZNÁMKA
Střešní klimatizace může snížit teplotu uvnitř vozidla až na určitou stanovenou hodnotu. Teplota chlazení, které lze dosáhnout, závisí na typu typu vozidla, na okolní teplotě a na chladicím výkonu střešní klimatizace. Střešní klimatizace nechladí za venkovních teplot nižších než 16 °C. V takovém případě nastavte režim klimatizace „Cirkulace vzduchu“ ((✲)).

Střešní klimatizace je chráněna proti přepětí. Pokud napájecí napětí překročí 265 V, střešní klimatizace se vypne. V normálním provozu pokračuje, když se napájecí napětí opět nachází v dovoleném rozmezí.

7.1 Součásti

Chladicí okruh střešní klimatizace zahrnuje tyto hlavní součásti (fig. 1, page 3):

- **Kompresor** (**1**)
  Kompresor nasává používané chladicí médium a komprimuje je. Tím se zvyšuje tlak a současně i teplota chladicího média.
- **Kondenzátor** (**2**)
  Instalovaný kondenzátor funguje jako chladič nebo výměník tepla. Proudící vzduch odebírá teplo, horké chladicí médium v plynném stavu se ochlazuje a zkapalňuje.
- **Výparník** (**3**)
  Výparníky chladí proudící vzduch a odvádějí z něj vlhkost. Chladicí médium odebírá teplo a odpařuje se.
- **Ventilátor (4)**
  Ochlazený vzduch je vháněn do vozidla ventilátorem a je rozváděn jednotkou pro výstup vzduchu.

Přehled všech součástí:

- FreshJet 1100: fig. 10, page 11
- FreshJet 1700: fig. 11, page 12
- FreshJet 2200 (také pro modely s topením a systémem Soft Start): fig. 12, page 13
- FreshJet 3200: fig. 13, page 14
- Jednotka výstupu vzduchu Chillout ADB: fig. 14, page 15
- Jednotka výstupu vzduchu ADB: fig. 15, page 15

7.2 Ovládací panel

Na jednotce pro výstup vzduchu na střešní klimatizaci je umístěn ovládací panel (fig. **2**, page 4).

Obsahuje následující ovládací a indikační prvky:

Č.	Vysvětlení	
1	Stavová LED	
	nesvítí:	Střešní klimatizace je vypnutá.
	svítí oranžově:	Střešní klimatizace je v pohotovostním režimu (Stand-By)
	svítí zeleně:	Střešní klimatizace je zapnutá.
	bliká zeleně:	**pouze u modelů s tepelným čerpadlem:** Střešní klimatizace se připravuje na topení nebo je aktivní rozmrazování.
	bliká zeleně/oranžově:	Střešní klimatizace je v zimním režimu
	svítí červeně:	Pouze pokud je zařízení připojeno také k 12 V⎓: Napájecí napětí 230 V~ není dostupné.
	bliká červeně:	Přepětí Střešní klimatizace pokračuje v normálním provozu, když se napájecí napětí opět nachází v dovoleném rozmezí.
	bliká pomalu červeně:	Porucha vnitřního snímače teploty E1
	bliká rychle červeně:	Porucha venkovního snímače teploty E2
2	Tlačítko ⏻	Zapnutí střešní klimatizace, vypnutí nebo přepnutí do pohotovostního režimu (Stand-By) Stisknutím a podržením tlačítka zapnete automatický režim.
3	Tlačítko 💡	Rozsvícení nebo zhasnutí světla, tlumení světla. Je aktivní pouze za předpokladu, že je střešní klimatizace zapnutá nebo pokud je v pohotovostním režimu (stand-by).
4	Infračervený přijímač dálkového ovladače	

7.3 Dálkový ovladač

Veškerá nastavení přístroje (např. nastavení teploty, programování časovač) jsou do střešní klimatizace přenášena dálkovým ovladačem.

Dálkový ovladač je vybaven následujícími ovládacími a indikačními prvky (fig. **3**, page 5):

Č.	Vysvětlení
1	**Digitální displej**: Zobrazuje následující údaje: • Čas • Požadovanou teplotu prostoru (požadovaná hodnota) ve °C nebo °F • Skutečná teplota v prostoru • Režim klimatizace • Výkon ventilátoru • Symboly aktivních doplňkových funkcí • Stav baterie
2	Tlačítko ⏻: Zapnutí klimatizace a dálkového ovladače nebo přepnutí do pohotovostního režimu (stand-by)
3	Tlačítko: Nastavení výkonu ventilátoru
4	Tlačítko **MODE**: Výběr režimu klimatizace
5	Tlačítko: Aktivace funkce Sleep. V rámci funkce Sleep je požadovaná hodnota automaticky změněna tak, aby bylo dosaženo příjemné teploty na spaní.
6	Tlačítko: Jedno stisknutí: Zobrazení aktuální teploty vnitřního prostoru (zobrazí se symbol). Opětovné stisknutí: Zobrazení nastavené teploty.
7	Tlačítko: Aktivace funkce „I feel“. Pomocí funkce „I feel“ je požadovaná teplota upravena každých 10 minut podle teploty, kterou naměří dálkový ovladač.
8	Tlačítko **°C/°F**: Přepínání jednotek ze stupňů Celsia (°C) na stupně Fahrenheita (°F) a naopak

Č.	Vysvětlení
9	Tlačítko ⏲: Programování časovače a nastavení času
10	Tlačítko **SET**: Potvrzení a uložení údajů
11	Tlačítko 💡: Zapnutí nebo vypnutí světla na střešní klimatizaci a aktivace funkce DIM. Tlačítko 💡 je funkční i při vypnutém dálkovém ovladači.
12	Tlačítko **+**: Zvýšení hodnoty
13	Tlačítko **–**: Snížení hodnoty
14	Symbol 🔋 (vybité baterie) Tento symbol se zobrazí, pokud jsou vybité baterie dálkového ovladače. V takovém případě vyměňte baterie, viz chapter "Výměna baterií dálkového ovládání" on page 506.
15	Symbol (odesílání hodnot) Symbol se krátce zobrazí během odesílání hodnot z dálkového ovladače do střešní klimatizace.

7.4 Režimy klimatizace

Střešní klimatizace pracuje v následujících režimech:

Režim klimatizace	Hlášení na displeji	Vysvětlení
Automatický režim	A	Zadejte teplotu, střešní klimatizace ochladí nebo ohřeje (pouze pro modely s topením) interiér vozidla na tuto teplotu a řídí potřebný výkon ventilátoru. V tomto režimu je tlačítko deaktivováno.
Chlazení		Zadejte teplotu a výkon ventilátoru. Střešní klimatizace ochladí prostor na tuto teplotu.
Ohřev		**Pouze pro modely s topením** Zadejte teplotu a výkon ventilátoru. Střešní klimatizace ohřeje vnitřní prostor na tuto teplotu.
Okolní vzduch		Zadejte výkon ventilátoru. Střešní klimatizace fouká studený vzduch (ochlazený venkovní vzduch) do prostoru .
Vysoušení vzduchu		Zadejte teplotu. Střešní klimatizace ochladí prostor na tuto teplotu, řídí potřebný výkon ventilátoru a odvlhčuje (vysouší) prostor (provoz s okolním vzduchem). V tomto režimu je tlačítko deaktivováno.

7.5 Doplňující funkce

Střešní klimatizace nabízí následující doplňující funkce:

Doplňující funkce	Hlášení na displeji	Vysvětlení
Timer (časovač)		Střešní klimatizace je zapnuta v nastavenou dobu.
		Střešní klimatizace je vypnuta v nastavenou dobu.
		Střešní klimatizace je v nastavených dobách zapnuta a opět vypnuta.
Sleep (spánek)		Nastavená teplota je po jedné hodině změněna o 1 °C a po dvou hodinách o 2 °C. Tím je dosaženo příjemné teploty ke spánku.
I feel (pociťovaná teplota)		Dálkové ovládání měří teplotu v prostoru a přenáší naměřenou hodnotu každých 10 minut do střešní klimatizace. Střešní klimatizace upraví požadovanou teplotu podle naměřené hodnoty.
Zimní režim		Zimní režim brání tvorbě ledu uvnitř vozidla během zazimování). Zimní režim je signalizován zeleným/oranžovým blikáním LED.

8 Před prvním použitím

Kontroly před uvedením do provozu

Dříve než zapnete střešní klimatizaci proveďte následující kroky:

➤ Zkontrolujte, zda napájecí napětí a frekvence odpovídají hodnotám uvedeným v technických údajích, viz page 511.

➤ Zajistěte, aby zůstaly otvory k sání vzduchu i výduchy vzduchu vždy volné. Všechny ventilační mřížky musejí být vždy volné tak, aby bylo dosaženo optimálního výkonu střešní klimatizace.

UPOZORNĚNÍ! Nebezpečí úrazu!
Nestrkejte do výduchů vzduchu ani do mřížky sání prsty ani žádné předměty.

Nastavení času

➤ Nastavte aktuální čas, viz chapter "Nastavení času" on page 506.

Nastavení dálkového ovladače

➤ Vložte baterie (viz chapter "Výměna baterií dálkového ovládání" on page 506).

✓ Displej zobrazí na 5 sekund všechny symboly.

➤ Během těchto 5 sekund stiskněte současně tlačítko a tlačítko .

✓ Displej zobrazí standardní číslo modelu.

➤ K výběru čísla modelu stiskněte během 3 sekund současně tlačítko **+** a tlačítko **–**:
- FreshWell 3000: 02
- FreshJet: 07
- FreshLight: 11

✓ Displej zobrazí na 5 sekund všechny symboly.

✓ Dálkový ovladač je připraven k provozu.

9 Obsluha střešní klimatizace

9.1 Důležité pokyny k obsluze

Střešní klimatizace pracuje ve čtyři provozních režimech:

Režim	Charakteristika
Vypnuto	Střešní klimatizace je vypnutá, dálkové ovládání není aktivní.
Stand-by	Střešní klimatizace je připravena k provozu a lze ji zapnout pomocí dálkového ovládání. Můžete používat osvětlení.
Zapnuto	Střešní klimatizace klimatizuje prostor.
Zimní režim	Střešní klimatizace pracuje ve zvláštním režimu topení, který se spustí při teplotě 7 °C a poté zastaví při překročení teploty 10 °C. Zimní režim brání tvorbě ledu uvnitř vozidla během zazimování).

Na **ovládacím panelu** můžete:

- zapnout a vypnout střešní klimatizaci a přepnout ji do pohotovostního režimu (stand-by) nebo zimního režimu
- rozsvítit, zhasnout a tlumit světlo

Pomocí **dálkového ovládání** můžete:

- zapnout střešní klimatizaci z pohotovostního režimu (stand-by) a opět ji do tohoto režimu vypnout
- rozsvítit, zhasnout a tlumit světlo
- provést nastavení
- vybírat doplňkové funkce

9.2 Použití dálkového ovládání

K ovládání střešní klimatizace pomocí dálkového ovládání máte dvě možnosti:

- hodnoty můžete odeslat do střešní klimatizace přímo při nastavování
- všechny hodnoty můžete nejprve nastavit na dálkovém ovládání, a potom je společně odeslat do střešní klimatizace

Odeslání hodnot přímo při nastavování

Dálkové ovládání při obsluze **musí** směřovat na infračervený přijímač (fig. **2** 4, page 4) na ovládacím panelu.

Po stisknutí tlačítka bude hodnota odeslána přímo do střešní klimatizace. Střešní klimatizace potvrdí příjem dat akustickým signálem.

Zadání hodnot a jejich společné odeslání do střešní klimatizace

Dálkové ovládání při obsluze **nesmí** směřovat na infračervený přijímač (fig. **2** 4, page 4) na ovládacím panelu.

Zadejte na dálkovém ovládání požadované hodnoty. Jakmile provedete všechna nastavení, nasměrujte dálkové ovládání na infračervený přijímač na ovládacím panelu a stiskněte tlačítko **SET**. Tím budou data znovu odeslána do střešní klimatizace. Střešní klimatizace potvrdí příjem dat akustickým signálem.

Zapnutí nebo vypnutí pouze dálkového ovládání v pohotovostním režimu (stand-by)

V pohotovostním režimu (stand-by) se na displeji dálkového ovládání zobrazuje pouze čas.

Pokud není dálkové ovládání nasměrováno na infračervený přijímač (fig. **2** 4, page 4) na ovládacím panelu, můžete zapnout dálkové ovládání samostatně bez střešní klimatizace do pohotovostního režimu (stand-by), nebo je takto opět vypnout:

➤ Stiskněte tlačítko ⏻.

9.3 Pokyny ke snadnějšímu použití

Pokud budete dodržovat následující pokyny, optimalizujete účinnost střešní klimatizace:

- Zlepšete tepelnou izolaci vozidla utěsněním spár a oken reflexními roletami nebo závěsy.
- Pokud bylo vozidlo delší dobu na přímém slunci: Aktivujte střešní klimatizaci až po otevření oken a nechejte ji určitou dobu pracovat v režimu „Okolní vzduch" (⟲) dříve, než zapnete režim klimatizace „Chlazení" (❄).
- V režimu „Chlazení" (❄) zabraňte zbytečnému otevírání dveří a oken.
- Nastavujte přiměřené teploty a výkony ventilátoru.
- Účelně nastavte polohu vzduchových výduchů.
- Pamatujte, že výduchy vzduchu a mřížky sání nesmíte zakrývat ručníky, papírem ani jinými předměty.

9.4 Zapnutí a vypnutí střešní klimatizace

POZNÁMKA
Po zapnutí je klimatizace zahájena hodnotami, které byly nastaveny naposled.

Pomocí ovládacího panelu

Na obrázku je patrné, jak můžete střešní klimatizaci zapnout-, vypnout nebo přepnout do pohotovostního režimu (stand-by) pomocí ovládacího panelu. Stiskněte k tomu tlačítko ⏻, jak je vidět na obrázku:

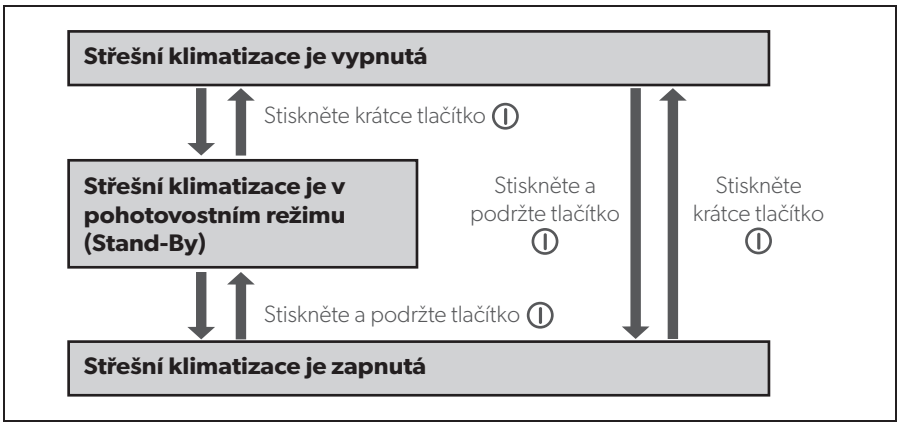

Příklad: Střešní klimatizace je v pohotovostním režimu (stand-by). Chcete ji vypnout.

➤ Stiskněte krátce tlačítko ⏻.

✓ Střešní klimatizace je vypnutá.

Pomocí dálkového ovládání

POZNÁMKA

- K obsluze střešní klimatizace pomocí dálkového ovládání musíte přepnout střešní klimatizaci do pohotovostního režimu (stand-by) nebo ji zapnout.
- Dálkovým ovládáním můžete zapnout střešní klimatizaci z pohotovostního režimu (stand-by) a opět ji do tohoto režimu vypnout. Stiskněte tlačítko ⏻.
- Pouze u modelů s topením:
  Pokud vypnete střešní klimatizaci z režimu „Ohřev" (☼) dálkovým ovladačem, bude ventilátor aktivní ještě několik minut, aby nedošlo k zahřívání přístroje. Kontrolka LED bliká oranžově. Tlačítkem ⏻ na ovládacím panelu můžete střešní klimatizaci zcela vypnout.

9.5 Výběr režimu klimatizace

➤ Vyberte tlačítkem **MODE** požadovaný režim klimatizace, viz chapter "Režimy klimatizace" on page 494.

✓ Střešní klimatizace potvrdí příjem hodnot akustickým signálem.

✓ Střešní klimatizace bude přepnuta do vybraného režimu.

9.6 Ruční nastavení výkonu ventilátoru

Ventilátor reguluje intenzitu přivádění vzduchu.

V režimu „Chlazení" (❄) a „Okolní vzduch" (🌀) můžete nastavit výkon ventilátoru ručně. V ostatních režimech řídí střešní klimatizace výkon ventilátoru automaticky.

Hlášení na displeji	Vysvětlení
	nízký výkon ventilátoru **není** dostupné v režimu klimatizace „Vytápění" (☼)
	střední výkon ventilátoru
	vysoký výkon ventilátoru
	nejvyšší výkon ventilátoru
	automatický režim, dostupné pouze v režimech „Chlazení" (❄), „Vytápění" (☼) a „Vysoušení" (💧)

➤ Vyberte tlačítkem 🌀 požadovaný výkon ventilátoru.

✓ Střešní klimatizace potvrdí příjem hodnot akustickým signálem.

✓ Výkon ventilátoru je nastaven na novou hodnotu.

9.7 Nastavení teploty

Režim klimatizace „Chlazení"

V režimech „Automatika" (**A**), „Chlazení" (❄) a „Vysoušení" (💧) můžete pomocí dálkového ovladače nastavit teplotu 16 °C až 31 °C.

➤ Vyberte tlačítkem **+** nebo **–** požadovanou teplotu.

✓ Střešní klimatizace potvrdí příjem hodnot akustickým signálem.

✓ Teplota je nastavena ve střešní klimatizaci.

Režim klimatizace „Ohřev“ (pouze pro modely s topením)

V režimech „Automatika“ (**A**) a „Ohřev“ (☼) můžete pomocí dálkového ovladače nastavit teplotu 16 °C až 31 °C.

➤ Vyberte tlačítkem **+** nebo **–** požadovanou teplotu.

✓ Střešní klimatizace potvrdí příjem hodnot akustickým signálem.

✓ Teplota je nastavena ve střešní klimatizaci.

9.8 Nastavení výduchů vzduchu

Přívod vzduchu dovnitř vozidla můžete regulovat upravením polohy výduchů vzduchu (fig. **4**, page 6):

➤ **Chillout ADB:** Lamely (**1**) výdechů vzduchu otočte nastavovacím kolečkem (**2**) do požadované polohy.

➤ **ADB:** Lamely (**1**) výdechů vzduchu otočte nezávisle na sobě nastavovacími kolečky (**2**, **3**, **4**) do požadované polohy. Proud vzduchu lze nastavit doprava a doleva a také ke stropu nebo k podlaze.
Pomocí klapky (**5**) rozdělte proud vzduchu více dopředu nebo dozadu.

9.9 Programování časovače

Pomocí funkce časovače můžete nastavit určitý časový rámec funkce klimatizace. Přitom můžete zadat pouze okamžik zapnutí, pouze okamžik vypnutí, nebo obě hodnoty.

POZNÁMKA
Pokud při programování časovače nestisknete po dobu 15 vteřin žádné tlačítko na dálkovém ovládání, přepne dálkové ovládání zpět do výchozího režimu.

➤ Před programováním časovače vyberte režim klimatizace a zadejte všechny požadované hodnoty (např. teplotu).

Nastavení doby zapnutí

➤ Jednou stiskněte tlačítko (časovač).

✓ Na displeji dálkového ovládání bliká symbol **ON** (8:00 ON).

➤ Nastavte tlačítkem **+** nebo **–** čas, kdy má být zapnuta střešní klimatizace.

➤ Stiskněte tlačítko **SET**, tím odešlete hodnotu do střešní klimatizace.

✓ Ve střešní klimatizaci je nastaven okamžik zapnutí.
Střešní klimatizace bude spuštěna v zadanou dobu do nastaveného režimu klimatizace.

➤ Přepněte střešní klimatizaci do pohotovostního režimu (stand-by).

Nastavení doby vypnutí

➤ Dvakrát stiskněte tlačítko (časovač).

✓ Na displeji dálkového ovládání bliká symbol **OFF** (20:00 OFF).

➤ Nastavte tlačítkem **+** nebo **–** čas, kdy má být vypnuta střešní klimatizace.

➤ Stiskněte tlačítko **SET**, tím odešlete hodnotu do střešní klimatizace.

✓ Ve střešní klimatizaci je nastaven okamžik vypnutí.
Střešní klimatizace poběží až do zadaného okamžiku v nastaveném režimu klimatizace.

Nastavení okamžiku zapnutí a vypnutí

➤ Třikrát stiskněte tlačítko (časovač).

✓ Na displeji dálkového ovládání bliká symbol **ON** (8:00 ON).
Je vidět symbol **OFF** (20:00 OFF).

➤ Nastavte tlačítkem **+** nebo **–** čas, kdy má být zapnuta střešní klimatizace.

➤ Znovu stiskněte tlačítko (časovač).

✓ Na displeji dálkového ovládání bliká symbol **OFF** (20:00 OFF).

➤ Nastavte tlačítkem **+** nebo **–** čas, kdy má být vypnuta střešní klimatizace.

➤ Stiskněte tlačítko **SET**, tím odešlete hodnotu do střešní klimatizace.

✓ Ve střešní klimatizaci je nastaven okamžik zapnutí a vypnutí klimatizace.
Střešní klimatizace bude zapnuta v nastaveném okamžiku do vybraného režimu klimatizace a poběží až do druhého nastaveného okamžiku.

➤ Přepněte střešní klimatizaci do pohotovostního režimu (stand-by).

Zrušení programu časovače

Program časovače můžete zrušit takto:

➤ Čtyřikrát stiskněte tlačítko (časovač).

✓ Symbol časovače zmizí.

✓ Program je zrušen.

9.10 Aktivace Aktivace funkce Sleep

POZNÁMKA
Funkce Sleep (spánek) je deaktivována v režimu „Cirkulace vzduchu" ().

Pokud je aktivní funkce Sleep (spánek), bude nastavená teplota po jedné hodině změněna o 1 °C a po dvou hodinách o 2 °C. Tím je dosaženo příjemné teploty ke spánku.

➤ Nastavte požadovanou teplotu (viz chapter "Nastavení teploty" on page 501).

➤ Stiskněte tlačítko .

✓ Na displeji se zobrazí symbol .
Je aktivní funkce Sleep (spánek).

➤ K deaktivaci funkce Sleep (spánek) stiskněte ještě jednou tlačítko .

POZNÁMKA
Funkce Sleep (spánek) se deaktivuje, pokud stisknete tlačítko **MODE**.

9.11 Nastavení doplňující funkce „I feel"

V rámci této funkce měří dálkový ovladač teplotu v prostoru a přenáší naměřenou hodnotu každých 10 minut do střešní klimatizace. Střešní klimatizace upraví požadovanou teplotu podle naměřené hodnoty. Funkce „I feel" je aktivní, pouze pokud teplota leží mezi +18 °C a +29 °C.

➤ Stiskněte tlačítko .

✓ Na displeji se zobrazí symbol .
Funkce „I feel" je aktivovaná.

➤ Položte dálkový ovladač tak, aby směřoval na infračervený přijímač (fig. **2** {66}4, {67}page 4) na ovládacím panelu. V opačném případě nelze odesílat hodnoty do střešní klimatizace.

POZNÁMKA
Dálkový ovladač nesmí být umístěn v takové části prostoru, kde je výrazně tepleji nebo chladněji, než je průměrná teplota v prostoru. Nesmí tedy ležet např. na slunci nebo přímo před střešní klimatizací.

Pokud teplota stoupne nad +29 °C nebo klesne pod +18 °C, deaktivuje se funkce „I feel".

✓ Symbol zabliká třikrát na displeji a poté se vypne.

9.12 Ovládání světel (pouze u určitých modelů)

Osvětlení střešní klimatizace má funkci tlumení světla. Osvětlení se vždy rozsvítí na posledně nastavenou intenzitu.

POZNÁMKA
Tlačítko na dálkovém ovladači je aktivní i poté, když je dálkový ovladač vypnutý.

Rozsvícení a zhasnutí světla na ovládacím panelu

➤ Stiskněte krátce tlačítko , tím rozsvítíte nebo zhasnete osvětlení.

Tlumení světla na ovládacím panelu

➤ Stiskněte a podržte tlačítko , dokud osvětlení neztlumíte na požadovanou intenzitu.

Rozsvícení a zhasnutí světla na dálkovém ovládání

➤ Stiskněte tlačítko , tím rozsvítíte nebo zhasnete osvětlení.

✓ Na displeji se zobrazí symbol , když je světlo **za**pnuté.

Tlumení světla pomocí dálkového ovladače

➤ Stiskněte tlačítko a podržte je 2 s stisknuté.

✓ Na displeji bliká symbol .

➤ Stiskněte a podržte tlačítko **–** nebo **+**, dokud osvětlení neztlumíte na požadovanou intenzitu.

Tak lze osvětlení ztlumit na 20 %, 40 %, 60 %, 80 % a 100 %.

➤ Stiskněte tlačítko znovu a funkci Dim vypnete.

✓ Svítí symbol .

9.13 Výměna baterií dálkového ovládání

Baterie vyměňte, jakmile se na displeji zobrazí symbol .

Přihrádka na baterie se nachází na spodní straně dálkového ovládání.

➤ Zatlačte lehce na víčko přihrádky na baterie a přesuňte je ve směru šipky.

➤ Vložte nové baterie (2 x typ AAA) do dálkového ovládání tak, jak je uvedeno na přihrádce na baterie.

➤ Zavřete víčko přihrádky na baterie.

Chraňte životní prostředí!
Nevyhazujte baterie do běžného domovního odpadu.
Odevzdejte použité baterie prodejci nebo je odevzdejte do příslušné sběrny.

9.14 Nastavení času

K programování časovače vyžaduje dálkový ovladač aktuální čas. Čas se zobrazuje na displeji dálkového ovladače.

Při nastavování času postupujte takto:

POZNÁMKA
Pokud při nastavování času nestisknete po dobu 10 vteřin žádné tlačítko na dálkovém ovladači, přepne dálkový ovladač zpět do výchozího režimu.

➤ Stiskněte a podržte tlačítko , tím přejdete do režimu nastavování času.

✓ Čas bliká na displeji dálkového ovladače.

➤ Nastavte tlačítkem **+** nebo **–** aktuální čas.

Stiskněte tlačítko **+** nebo **–** na déle než 2 s, abyste čas rychleji nastavili dopředu nebo zpět.

➤ Stisknutím tlačítka **SET** potvrdíte nastavený čas.

9.15 Nastavení zimního režimu

Aktivace zimního režimu zabrání, aby se během zazimování uvnitř vozidla vytvořil led. Zimní režim je zvláštní režim topení, který se spustí při teplotě 7 °C a poté zastaví při překročení teploty 10 °C.

➤ Stiskněte obě tlačítka na ovládacím panelu na 5 s, tím aktivujete zimní režim.

✓ LED bliká zeleně/oranžově.

✓ Všechny ostatní funkce jsou deaktivovány.

➤ K deaktivaci zimního režimu stiskněte tlačítko ⏻ na ovládacím panelu, čímž se klimatizace vypne.

10 Čištění střešní klimatizace

POZOR! Nebezpečí poškození!

- Nikdy nečistěte střešní klimatizaci vysokotlakým čističem. Vniknutím vody může dojít k poškození střešní klimatizace.
- Nepoužívejte k čištění ostré nebo tvrdé předměty nebo čisticí prostředky, může dojít k poškození střešní klimatizace.
- Používejte k čištění střešní klimatizace pouze vodu s šetrným čisticím prostředkem. V žádném případě nepoužívejte benzín, naftu nebo rozpouštědla.

➤ Očistěte příležitostně kryt střešní klimatizace a jednotku k výstupu vzduchu vlhkou utěrkou.

➤ Odstraňujte pravidelně ze vzduchových otvorů (fig. **5** 1, page 7) na střešní klimatizaci listí a jiné nečistoty. Dávejte pozor, abyste přitom nepoškodili lamely umístěné ve střešní klimatizaci.

➤ Příležitostně vyčistěte dálkové ovládání mírně zvlhčenou utěrkou. K čištění displeje doporučujeme použití ubrousku k čištění brýlí.

11 Údržba střešní klimatizace

VÝSTRAHA!
Jiné kroky údržby střešní klimatizace, než ty, které jsou zde popsány, smějí provádět pouze odborníci, kteří jsou seznámeni s nebezpečími při manipulaci s chladivy a klimatizačními zařízeními a s příslušnými předpisy. Nesprávně provedená údržba může být zdrojem značných rizik.

Interval	Kontrola/údržba
Pravidelně	Kontrola odtoku kondenzátu: ➤ Zkontrolujte, zda jsou odtoky kondenzátu (fig. 6 1, page 7) po stranách střešní klimatizace volné a zda může vznikající kondenzát odtékat.
Pravidelně	Čištění filtrů jednotky výfuku vzduchu (fig. 7, page 8): ➤ Rukou odstraňte kryt (**1**) filtru. ➤ Vyjměte filtr (**2**). ➤ Vyčistěte filtr (**2**) roztokem pracího prášku a nechejte jej vyschnout. ➤ Suchý filtr (**2**) opět nasaďte. ➤ Opět nasaďte kryt (**1**).
Jednou ročně	Zkontrolujte profilová těsnění: ➤ Zkontrolujte profilová těsnění v místě spoje střešní klimatizace se střechou vozidla. Zaměřte se na trhlinky a jiná poškození.
Jednou ročně	Nechejte provést údržbu výměníku: ➤ Nechejte provést údržbu výměníku střešní klimatizace v odborném servisu.
Jednou ročně	Vyměňte filtr s aktivním uhlím (fig. 7, page 8): ➤ Rukou odstraňte kryt (**1**) filtru. ➤ Vyjměte filtr (**2**). ➤ Odstraňte filtr s aktivním uhlím (**3**). ➤ Vložte nový filtr s aktivním uhlím. ➤ Vyčistěte filtr (**2**) roztokem pracího prášku a nechejte jej vyschnout. ➤ Suchý filtr (**2**) opět nasaďte. ➤ Opět nasaďte kryt (**1**).

12 Odstraňování poruch

Porucha	Příčina	Odstranění
Střešní klimatizace se neustále vypíná	Sepnul snímač zamrznutí.	Venkovní teplota je příliš nízká nebo jsou uzavřeny všechny vzduchové výduchy.
Nulový chladicí výkon	Střešní klimatizace není nastavena na chlazení.	➤ Nastavte střešní klimatizaci na režim chlazení.
	Okolní teplota je vyšší než 52 °C.	Střešní klimatizace je konstruována pouze na okolní teplotu do 52 °C.
	Nastavená teplota je vyšší než teplota v prostoru.	➤ Nastavte nižší teplotu.
	Okolní teplota je nižší než 16 °C.	Střešní klimatizace je konstruována pouze na okolní teplotu od 16 °C.
	Jedno z teplotních čidel je vadné.	➤ Kontaktujte autorizovaný odborný servis.
	Poškozený ventilátor výparníku.	
	Poškozený ventilátor kondenzátoru.	
Špatná vzduchová ventilace	Sání vzduchu je ucpané.	➤ Odstraňte z ventilačních lamel na střešní klimatizaci listí a jiné nečistoty.
	Vadný ventilátor.	➤ Kontaktujte autorizovaný odborný servis.
Do vozidla teče voda	Otvory pro odtok kondenzátu jsou ucpané.	➤ Vyčistěte otvory pro odtok kondenzátu.
	Poškozené těsnění.	➤ Kontaktujte autorizovaný odborný servis.
Střešní klimatizaci nelze zapnout	Chybí napájecí napětí (230 V).	➤ Zkontrolujte napájecí napětí.
	Napětí je příliš nízké (nižší než 200 V). Vadný měnič napětí.	➤ Kontaktujte autorizovaný odborný servis.
	Jedno z teplotních čidel je vadné.	
	Příliš slabé elektrické pojistky napájecího napětí.	➤ Zkontrolujte pojistky napájecího napětí.
Střešní klimatizaci nelze vypnout	Jedno z teplotních čidel je vadné.	➤ Kontaktujte autorizovaný odborný servis.
	Příliš slabé elektrické pojistky napájecího napětí.	➤ Zkontrolujte pojistky napájecího napětí.

13 Odpovědnost za vady

Na výrobek je poskytována záruka v souladu s platnými zákony. Pokud je výrobek vadný, kontaktujte servisního partnera ve vaší zemi (adresy viz zadní strana tohoto návodu).

Naši odborníci vám rádi pomohou a projednají s vámi další postup záruky.

14 Likvidace

Předpisy k ochraně životního prostředí a odborná likvidace

Všechny organizace musejí dodržovat řadu opatření, která umožňují rozpoznat, posoudit a kontrolovat vliv jejich aktivit (výroba, výrobky, služby apod.) na životní prostředí.

Dodržovaná opatření k rozpoznání závažných vlivů na životní prostředí musejí vzít v úvahu následující faktory:

- používání surovin a přírodních zdrojů
- emise do atmosféry
- únik kapalin
- likvidace odpadů a recyklace
- kontaminace půdy

Z důvodu minimalizace vlivů na životní prostředí zavede výrobce na základě toho řadu pokynů, které musejí dodržovat všichni, kteří (z jakéhokoliv důvodu) jsou v interakci s přístrojem během celé jeho životnosti.

- Kompletní obalový materiál musí být zlikvidován (nejlépe recyklován) v souladu s legislativními předpisy země, ve které likvidace probíhá.
- Všechny součásti výrobku musejí být zlikvidovány (nejlépe recyklovány) v souladu s legislativními předpisy země, ve které likvidace probíhá.
- Z důvodu správné likvidace musí být přístroj předán autorizovanému recyklačnímu centru tak, aby bylo zajištěno, že budou všechny recyklovatelné součásti znovu použity a se zbytkovým materiálem bude správně naloženo.
- Během instalace zajistěte dostatečné větrání prostoru tak, aby nemohlo dojít ke znečištění vzduchu, které by mohlo být škodlivé pro zdraví obsluhy.
- Během provozu a údržby zajistěte, aby byly všechny škodlivé odpadní látky (oleje, tuky apod.) řádně a správně likvidovány.
- Z důvodu snížení zatížení hlučností udržujte hladinu hluku na co nejnižší úrovni.

Další informace o správném odinstalování našich výrobků naleznete v návodech k recyklaci na stránkách www.dometic.com.

➤ Obalový materiál likvidujte v odpadu určeném k recyklaci.

➤ Za provozu a během oprav a údržby zajistěte, aby nedošlo k poškození okruhu a k úniku chladicího média. Médium má účinky skleníkového plynu a nesmí se dostat do životního prostředí.

Jakmile výrobek zcela vyřadíte z provozu, informujte se v příslušných recyklačních centrech nebo u specializovaného prodejce o příslušných předpisech o likvidaci odpadu.

➤ Likvidujte výrobek v souladu s platnými předpisy o recyklaci a likvidaci odpadu nebo v souladu s předpisy a likvidaci odpadu platnými u autorizované společnosti, zabývající se likvidací odpadů.

Chraňte životní prostředí!
Akumulátory a baterie nepatří do domovního odpadu.
Odevzdejte vadné akumulátory nebo vybité baterie prodejci nebo na sběrném místě.

15 Technické údaje

Obsahuje fluorované skleníkové plyny

Hermeticky uzavřeným zařízením

	FreshJet 1100	**FreshJet 1700**
Č. výr.:	9105306654 9105306655	9105306656 9105306658
Chladicí výkon kompresoru	1000 W	1700 W
Chladicí výkon v souladu s ISO 5151:	850 W	1600 W
Výkon ohřívání:	–	800 W
Jmenovité vstupní napětí:	230 V / 50 Hz	
Příkon při režimu chlazení: Potřebná pojistka:	2,0 A 3 A	2,7 A 4 A
Příkon při režimu topení: Potřebná pojistka:	– –	3,5 A 4 A
Rozsah provozních teplot:	0 °C až +52 °C	
Chladicí médium:	R-134a	R-407c
Množství chladicího prostředku:	0,280 kg	0,545 kg
Ekvivalent CO_2:	0,4004 t	0,96683 t
Potenciál skleníkových plynů (GWP):	1430	1774
Ventilátor:	4 stupně výkonu 1 automatický režim	
Krytí:	IPX4	
Max. objem prostoru ve vozidle (s izolovanými stěnami):	16 m^3	20 m^3
Rozměry D x Š x V, fig. **8**, page 9:	787 x 562 x 225 mm (výška nad střechou vozidla)	
Hmotnost:	cca 22,5 kg	cca 29 kg
Kontrola/certifikát:	CE	CE

	FreshJet 2200	
Č. výr.:	9105306513	9105306511 9105306512 9105306515
Chladicí výkon kompresoru	2200 W	
Chladicí výkon v souladu s ISO 5151:	2050 W	
Výkon ohřívání:	–	1200 W
Jmenovité vstupní napětí:	230 V~ / 50 Hz	
Příkon při režimu chlazení: Potřebná pojistka:	4,1 A 5 A	
Příkon při režimu topení: Potřebná pojistka:	– –	5,2 A 6 A
Rozsah provozních teplot:	0 °C až +52 °C	
Chladicí médium:	R-407c	
Množství chladicího prostředku:	0,520 kg	
Ekvivalent CO_2:	0,92248	
Potenciál skleníkových plynů (GWP):	1774	
Ventilátor:	4 stupně výkonu 1 automatický režim	
Krytí:	IPX4	
Max. objem prostoru ve vozidle (s izolovanými stěnami):	25 m^3	
Rozměry D x Š x V, fig. **8**, page 9:	787 x 562 x 225 mm (výška nad střechou vozidla)	
Hmotnost:	cca 32 kg	
Kontrola/certifikát:	CE	

	FreshJet 3200
Č. výr.:	9105306660 9105306659
Chladicí výkon kompresoru	2800 W
Chladicí výkon v souladu s ISO 5151:	2800 W
Výkon ohřívání:	3300 W
Jmenovité vstupní napětí:	230 V~ / 50 Hz
Příkon při režimu chlazení: Potřebná pojistka:	5,7 A 10 A
Příkon při režimu topení: Potřebná pojistka:	5,9 A 10 A
Rozsah provozních teplot:	0 °C až +52 °C
Chladicí médium:	R-410a
Množství chladicího prostředku:	0,735 kg
Ekvivalent CO_2:	1,53468 t
Potenciál skleníkových plynů (GWP):	2088
Ventilátor:	4 stupně výkonu 1 automatický režim
Krytí:	IPX4
Max. objem prostoru ve vozidle (s izolovanými stěnami):	32 m^3
Rozměry D x Š x V, fig. **9**, page 10:	980 x 650x 248 mm (výška nad střechou vozidla)
Hmotnost:	cca 36 kg
Kontrola/certifikát:	

A készülék használata előtt gondosan olvassa el és őrizze meg ezt a használati útmutatót. Ha a készüléket továbbadja, mellékelje hozzá a használati útmutatót is.

Tartalomjegyzék

1 A szimbólumok magyarázata 516

2 Biztonsági tudnivalók 517
2.1 Alapvető biztonság 517
2.2 Biztonság a készülék üzemeltetése során 518

3 Az útmutató célcsoportja 519

4 Szállítási terjedelem 519

5 Tartozékok 520

6 Rendeltetésszerű használat 521

7 Műszaki leírás 521
7.1 Részegységek 522
7.2 Kezelőpanel 523
7.3 Távirányító 524
7.4 Klímamódok 526
7.5 Kiegészítő funkciók 527

8 Első használatba vétel előtt 528

9 A tetőklíma-berendezés kezelése 529
9.1 A kezelésre vonatkozó alapvető megjegyzések 529
9.2 A távirányító felhasználása 530
9.3 Megjegyzések a jobb használat érdekében 531
9.4 A tetőklíma-berendezés be- és kikapcsolása 531
9.5 A klímamód kiválasztása 532
9.6 A fúvófokozat kézi kiválasztása 533
9.7 A hőmérséklet beállítása 533
9.8 A légbefúvók beállítása 534
9.9 Az időzítő programozása 534
9.10 Az alvás működésmód aktiválása 536
9.11 Az „Érzékelés" kiegészítő funkció beállítása 537
9.12 A lámpák kezelése (csak bizonyos modelleknél) 538
9.13 A távirányító elemeinek cseréje 539

9.14 A pontos idő beállítása 539
9.15 A téli üzemmód beállítása 540
10 A tetőklíma-berendezés tisztítása 540
11 A tetőklíma-berendezés karbantartása 541
12 Üzemzavarok elhárítása 542
13 Szavatosság 543
14 Ártalmatlanítás 543
15 Műszaki adatok 544

1 A szimbólumok magyarázata

FIGYELMEZTETÉS!
Biztonsági tudnivaló: Az utasítás figyelmen kívül hagyása halált vagy súlyos sérülést okozhat.

VIGYÁZAT!
Biztonsági tudnivaló: Az utasítás figyelmen kívül hagyása sérüléseket okozhat.

FIGYELEM!
Ha nem veszi figyelembe az információt, az anyagkárosodást eredményezhet, és káros kihatással lehet a termék működésére.

MEGJEGYZÉS
Kiegészítő információk a termék kezelésével kapcsolatosan.

2 Biztonsági tudnivalók

A gyártó a bekövetkező károkért a következő esetekben nem vállal felelősséget:

- a termék mechanikai behatások és túlfeszültségek miatti sérülése
- a termék kifejezett gyártói engedély nélküli módosítása
- az útmutatóban leírt céloktól eltérő felhasználás

Különösen nem felel következményes károkért, valamint a tetőklíma-berendezés üzemkimaradása esetén bekövetkező következményes károkért sem.

Elektromos készülékek használata előtt vegye figyelembe az alábbi alapvető biztonsági intézkedéseket az alábbi veszélyek elleni védelem érdekében:

- áramütés
- tűzveszély
- sérülések

2.1 Alapvető biztonság

FIGYELMEZTETÉS!

- **Az elektromos készülékek nem játékszerek**!
  A gyermekek az elektromos készülékekből eredő veszélyeket nem tudják ténylegesen felmérni. Soha ne hagyja, hogy gyermekek felügyelet nélkül elektromos készülékeket használjanak.
- Jelen készüléket 8 év feletti gyermekek, valamint korlátozott fizikai, érzékszervi és szellemi képességű, illetve megfelelő tapasztalattal és/vagy tudással nem rendelkező személyek csak felügyelet mellett, illetve a készülék biztonságos használatát és az abból eredő veszélyeket megértve használhatják.
- A készüléket csak rendeltetésszerűen használja.
- Ne végezzen módosításokat vagy átépítéseket a készüléken!
- A tetőklíma-berendezés szerelését, karbantartását és javításait csak a hűtőközegek és klímaberendezések kezelését és a vonatkozó előírásokat ismerő szakemberek végezhetik. A szakszerűtlen javítások jelentős veszélyeket okozhatnak. Javítás esetén forduljon az illetékes szervizhez (a címek a hátoldalon találhatók).
- A tetőklíma-berendezést ne alkalmazza gyúlékony folyadékok közelében vagy zárt térben.

- Ügyeljen arra, hogy a levegő távozásának tartományában ne legyenek éghető tárgyak tárolva vagy felszerelve. A távolság legalább 50 cm legyen.
- Ne nyúljon a levegő távozási nyílásaiba és ne vezessen be idegen tárgyakat a tetőklíma-berendezésbe.
- Tűz esetén **ne** oldja a tetőklíma-berendezés felső fedelét, hanem használjon engedélyezett oltószert. Az oltáshoz ne használjon vizet.

FIGYELEM!

- Ráépített tetőklíma-berendezés esetén tilos a lakóautóval mosóberendezésbe hajtani.
- Tájékozódjon járműje gyártójánál, hogy a tetőklíma-berendezés járműre történő ráépítése szükségessé teszi-e a jármű jogszabály szerinti műszaki vizsgáztatását, illetve a forgalmi engedélyében bejegyzett járműmagasság módosítását.
  - FreshJet 1100, 1700, 2200: Felépítménymagasság: 225 mm
  - FreshJet 3200: Felépítménymagasság: 248 mm
- A tetőklíma-berendezés hűtőközeg-körforgásában előforduló hibák esetén a tetőklíma-berendezést szakcéggel kell ellenőriztetni és megfelelően kell üzembe helyezni. Tilos a hűtőközeget a légkörbe engedni.

2.2 Biztonság a készülék üzemeltetése során

FIGYELMEZTETÉS!

- A készüléken végzendő munkák előtt mindig szakítsa meg az áramellátást.

FIGYELEM!

- A tetőklíma-berendezés nem használható mezőgazdasági vagy építőgépekben.
- A készüléket csak akkor üzemeltesse, ha a ház és a vezetékek sérülésmentesek.

3 Az útmutató célcsoportja

Jelen kezelési útmutató a tetőklíma-berendezés felhasználójának szól.

4 Szállítási terjedelem

FreshJet 1100

Megnevezés	Cikkszám
Dometic FreshJet 1100 tetőklíma-berendezés	9105306654 9105306655
Beépítési útmutató	
Kezelési útmutató	

FreshJet 1700

Megnevezés	Cikkszám
Dometic FreshJet 1700 tetőklíma-berendezés fűtéssel	9105306656 9105306658
Beépítési útmutató	
Kezelési útmutató	

FreshJet 2200

Megnevezés	Cikkszám
Dometic FreshJet 2200 tetőklíma-berendezés fűtéssel és kíméletes indítással	9105306511 9105306515
fűtéssel, kíméletes indítás nélkül	9105306512
fűtés nélkül és kíméletes indítás nélkül	9105306513
Beépítési útmutató	
Kezelési útmutató	

FreshJet 3200

Megnevezés	Cikkszám
Dometic FreshJet 3200 tetőklíma-berendezés hőszivattyúval és lágyindítással	9105306660 9105306659
Beépítési útmutató	
Kezelési útmutató	

Légkifúvó egység

Megnevezés	Cikkszám
Chillout ADB	9105306662
ADB	9105306664

5 Tartozékok

Tartozékként kapható (nincs mellékelve):

Megnevezés	Cikkszám
DC-Kit1 egyenáramú bővítőkészlet (csak FJ1100)	9100300003
DC-Kit2 egyenáramú bővítőkészlet (csak FJ1100, 1700, 2200)	9100300001
DC-Kit3 egyenáramú bővítőkészlet (csak FJ1100, 1700, 2200)	9100300002
DC-Kit4 egyenáramú bővítőkészlet (FJ1100, 1700, 2200, 3200)	9100300044
DC-Kit5 egyenáramú bővítőkészlet (csak FJ1100, 1700, 2200)	9100300073
DC-Kit6 egyenáramú bővítőkészlet (FJ1100, 1700, 2200, 3200)	9100300074

MEGJEGYZÉS
Egy egyenáramú bővítőkészlet (tartozék) segítségével a Dometic FreshJet tetőklíma-berendezés utazás közben is használható.

6 Rendeltetésszerű használat

A Dometic FreshJet tetőklíma-berendezés kizárólag lakóautókhoz, lakókocsikhoz és egyéb, lakótérrel rendelkező járművekhez alkalmas. Házakhoz, vagy lakásokhoz **nem** alkalmas.

A tetőklíma-berendezés **nem** alkalmas építőgépekbe, mezőgazdasági gépekbe vagy hasonló munkakészülékekbe történő beépítésre. Túl erős rezgések esetén a megfelelő működés nincs biztosítva.

A tetőklíma-berendezés működése 0 °C és 52 °C közötti hőmérsékleten garantált.

7 Műszaki leírás

A tetőklíma-berendezés a belteret látja el hűvös, páramentesített, valamint por- és szennyeződésmentes levegővel.

A légkifúvó egységbe integrált tompítható LED lámpák kellemes megvilágításról gondoskodnak (nem minden modellnél áll rendelkezésre).

A tetőklíma-berendezés a távirányítóval vezérelhető.

MEGJEGYZÉS
A tetőklíma-berendezés képes a jármű belterének hőmérsékletét meghatározott értékre csökkenteni. A hűtésnél elérhető hőmérséklet a járműtípustól, a környezeti hőmérséklettől és a tetőklíma-berendezés hűtőteljesítményétől függ.
16 °C-os külső hőmérséklet alatt a tetőklíma-berendezés már nem hűt.
Ilyen esetben csak a „Belső keringtetés" klímamódot kapcsolja be ( ).

A tetőklíma-berendezés védve van túlfeszültség ellen. Ha a tápfeszültség 265 V fölé emelkedik, a tetőklíma-berendezés kikapcsol. Amikor a tápfeszültség visszaáll a megengedett tartományba, folytatódik a normál üzem.

7.1 Részegységek

A tetőklíma-berendezés hűtőkeringtetése ezekből a fő részegységekből áll (fig. **1**, page 3):

- **Kompresszor** (**1**)
  A kompresszor beszívja és sűríti az alkalmazott hűtőközeget. Ezáltal megnő a hűtőközeg nyomása és ezáltal hőmérséklete is.
- **Kondenzátor** (**2**)
  A beépített kondenzátor mint egy hűtő vagy hőcserélő működik. Az előtte áramló levegő hőt vesz fel, ezáltal a forró hűtőközeg lehűl és folyékonnyá válik.
- **Párologtató** (**3**)
  A párologtatók lehűtik és kiszárítják az átáramló levegőt. A hűtőközeg hőt vesz fel és elpárolog.
- **Fúvó (4)**
  A lehűlt levegőt a jármű belterében a fúvó osztja el egy légkifúvó egységen keresztül.

Az alkatrészek áttekintése:

- FreshJet 1100: fig. **10**, page 11
- FreshJet 1700: fig. **11**, page 12
- FreshJet 2200 (fűtéssel és lágyindítással rendelkező modellek is): fig. **12**, page 13
- FreshJet 3200: fig. **13**, page 14
- Chillout ADB légkifúvó egység: fig. **14**, page 15
- ADB légkifúvó egység: fig. **15**, page 15

7.2 Kezelőpanel

A kezelőpanel a tetőklíma-berendezés légkifúvó egységén található (fig. **2**, page 4).

A következő kezelő- és kijelzőelemeket tartalmazza:

Szám	Magyarázat	
1	Állapotjelző LED	
	Nem világít:	A tetőklíma-berendezés ki van kapcsolva.
	Naracssárgán világít:	A tetőklíma-berendezés készenléti állapotban van.
	Zölden világít:	A tetőklíma-berendezés be van kapcsolva.
	Zölden villog:	**Csak hőszivattyúval rendelkező modelleknél:** A tetőklíma-berendezés előkészíti a fűtést, vagy a leolvasztás aktív.
	Zöld/narancs színűen villog:	A tetőklíma-berendezés téli üzemmódban van
	Pirosan világít:	Csak ha a berendezés 12 V⎓ feszültségre is csatlakoztatva van: A 230 V~ tápfeszültség nem áll rendelkezésre.
	Pirosan villog:	Túlfeszültség Amikor a tápfeszültség visszaáll a megengedett tartományba, a tetőklíma-berendezés folytatja a normál üzemet.
	Lassan pirosan villog:	Az E1 beltéri hőmérséklet-érzékelő működési hibája
	Gyorsan pirosan villog:	Az E2 kültéri hőmérséklet-érzékelő működési hibája
2	Gomb ⏻	Be-, ki- vagy készenléti állapotba kapcsolja a tetőklíma-berendezést. A gomb hosszabb idejű megnyomásával az automata mód kapcsolható be.
3	Gomb 💡	Be- vagy kikapcsolja a fényt, illetve beállítja a fényerőt. Csak akkor aktív, ha a tetőklíma-berendezés be van kapcsolva vagy készenléti módban van.
4	Infravörös vevő a távirányítóhoz	

7.3 Távirányító

A készüléken elvégezhető összes beállítás (például hőmérséklet-beállítás, időzítő-programozás) a távirányítón keresztül végezhető el.

A távirányítón a következő kezelő- és kijelzőelemek állnak rendelkezésre (fig. **3**, page 5):

Szám	Magyarázat
1	**Digitális kijelző**: A következőt jeleníti meg: • Pontos idő • A kívánt beltéri hőmérséklet (beállított érték) °C-ban vagy °F-ban • Tényleges beltéri hőmérséklet • Klímaüzemmód • Ventilátorfokozat • Az aktív kiegészítő működésmódok szimbólumai • Akkumulátorállapot
2	⏻ gomb: A klímaberendezés és a távirányító bekapcsolása vagy készenléti módba kapcsolása
3	gomb: A ventilátorfokozat kiválasztása
4	**MODE** gomb: A klímamód kiválasztása
5	gomb: Az alvás funkció aktiválása. Az alvás funkcióval a kívánt érték a kellemes alvási hőmérséklet biztosítása érdekében automatikusan módosítható.
6	gomb: Egyszeri megnyomás: Megjeleníti a beltér aktuális hőmérsékletét (szimbólum). Újbóli megnyomás: A beállított hőmérsékletet jeleníti meg.
7	gomb: Az érzékelés funkció aktiválása. Az érzékelés funkcióval a hőmérséklet kívánt értéke 10 percenként lesz összehasonlítva a távvezérlő által mért értékkel.
8	**°C/°F** gomb: A hőmérsékletegység Celsius (°C) és Fahrenheit (°F) közötti átkapcsolása
9	gomb: Az időzítő programozása és az idő beállítása

Szám	Magyarázat
10	**SET** gomb: Adatok megerősítése és mentése
11	gomb: Világítás be-, vagy kikapcsolása a tetőklíma-berendezésen és a tompítási funkció aktiválása. A(z) gomb kikapcsolt távirányító esetén is működőképes.
12	**+** gomb: Érték növelése
13	**–** gomb: Érték csökkentése
14	szimbólum (elemek lemerültek) A távirányító elemeinek lemerülését jelzi. Ilyen esetben cserélje ki az elemeket, lásd: chapter "A távirányító elemeinek cseréje" on page 539.
15	(értékek küldése) szimbólum Röviden megjelenik, ha a távirányító értékeket küld a tetőklíma-berendezésnek.

7.4 Klímamódok

A tetőklíma-berendezés a következő klímamódokkal rendelkezik:

Klímamód	Kijelző-üzenet	Magyarázat
Automatika	A	A hőmérséklet meghatározását követően a tetőklíma-berendezés a beltérben beállítja ezt a hőmérsékletet hűtéssel vagy fűtéssel (csak fűtéssel rendelkező modellek esetén) és vezérli a szükséges ventilátorteljesítményt. Ebben a módban a (gomb inaktív.
Hűtés		A hőmérséklet és a fúvófokozat meghatározását követően a tetőklíma-berendezés lehűti a belteret erre a hőmérsékletre.
Fűtés		**Csak fűtéssel rendelkező modelleknél** A hőmérséklet és a fúvófokozat meghatározását követően a tetőklíma-berendezés felfűti a belteret erre a hőmérsékletre.
Belső keringtetés		A ventilátorfokozat meghatározását követően a tetőklíma-berendezés levegőt fúj a beltérbe.
Légszárítás		A hőmérséklet meghatározását követően a tetőklíma-berendezés lehűti a belteret erre a hőmérsékletre és kiszárítja a beltér levegőjét (belső keringtetés módban). Ebben a módban a (gomb inaktív.

7.5 Kiegészítő funkciók

A tetőklíma-berendezés a következő kiegészítő funkciókat nyújtja:

Kiegészítő funkció	Kijelző-üzenet	Magyarázat
Timer		A tetőklíma-berendezés a beállított időpontban bekapcsol.
		A tetőklíma-berendezés a beállított időpontban kikapcsol.
		A tetőklíma-berendezés a beállított időpontokban be-, majd újból kikapcsol.
Sleep		A kellemes alvási hőmérséklet biztosítása érdekében a beállított hőmérséklet egy óra múltán 1 °C-kal, két óra múltán pedig 2 °C-kal módosul.
I feel		A távirányító méri a beltéri hőmérsékletet és 10 percenként elküldi a mérési értéket a tetőklíma-berendezésnek. A tetőklíma-berendezés a beállított hőmérsékletet ehhez a mért értékhez igazítja hozzá.
Téli üzemmód		A téli üzemmód megakadályozza, a téli leállítás során jég képződjön a jármű belsejében. A téli üzemmódot egy zöld/narancs színűen villogó LED jelzi.

8 Első használatba vétel előtt

Az üzembe helyezés előtti ellenőrzések

A tetőklíma-berendezés bekapcsolása előtt vegye figyelembe a következőket:

➤ Ellenőrizze, hogy a tápfeszültség és -frekvencia megfelel-e a műszaki adatok között megadott értékeknek, lásd: page 544.

➤ Biztosítsa, hogy a légszívó nyílás és a légbefúvók is szabadok legyenek. A tetőklíma-berendezés optimális teljesítményének biztosítása érdekében az összes szellőzőrácsnak mindig szabadnak kell lennie.

VIGYÁZAT! Sérülésveszély!
Ne dugja ujját és ne dugjon be tárgyakat a légbefúvókba vagy a szívórácsba.

A pontos idő beállítása

➤ Állítsa be a pontos időt, lásd chapter "A pontos idő beállítása" on page 539.

A távirányító beállítása

➤ Helyezze be az elemeket (lásd: chapter "A távirányító elemeinek cseréje" on page 539).

✓ A kijelzőn 5 másodpercig megjelenik az összes szimbólum.

➤ Ezen 5 másodperc során nyomja le egyszerre a(z) gombot és a(z) gombot.

✓ A kijelzőn megjelennek a szabvány modellszámok.

➤ A modellszám kiválasztásához 3 másodpercen belül egyszerre nyomja meg a **+** és a **–** gombokat:
- FreshWell 3000: 02
- FreshJet: 07
- FreshLight: 11

✓ A kijelzőn 5 másodpercig megjelenik az összes szimbólum.

✓ A távirányító üzemkész.

9 A tetőklíma-berendezés kezelése

9.1 A kezelésre vonatkozó alapvető megjegyzések

A tetőklíma-berendezés négy üzemmóddal rendelkezik:

Üzemmód	Jellemzők
Ki	A tetőklíma-berendezés ki van kapcsolva, a távirányító inaktív.
Készenlét	A tetőklíma-berendezés üzemkész és a távirányítóval bekapcsolható. A lámpák használhatók.
Be	A tetőklíma-berendezés klimatizálja a belteret.
Téli üzemmód	A tetőklíma-berendezés egy speciális fűtési üzemmódban üzemel, mely 7 °C-on bekapcsol és 10 °C felett kikapcsol. A téli üzemmód megakadályozza, a téli leállítás során jég képződjön a jármű belsejében.

A **kezelőpanelen**

- be- és ki-, illetve készenléti-, és téli üzemódba kapcsolhatja a tetőklíma-berendezést
- be- és kikapcsolhatja a fényt, illetve beállíthatja a fényerőt

A **távirányítóval**

- a tetőklíma-berendezést a készenléti módból bekapcsolhatja, majd újból visszakapcsolhatja a készenléti módba.
- be- és kikapcsolhatja a fényt, illetve beállíthatja a fényerőt
- Beállítások végrehajtása
- Kiegészítő funkciók kiválasztása

9.2 A távirányító felhasználása

Két lehetősége van a tetőklíma-berendezés távirányítón keresztüli vezérlésére:

- Az értékeket közvetlenül elküldheti a tetőklíma-berendezésnek
- Először meghatározhatja az összes értéket a távirányítón, majd együtt küldheti el azokat a tetőklíma-berendezésnek

Értékek közvetlen elküldése a beállításnál

A távirányítót a kezelés során a kezelőpanelen lévő infravörös vevő (fig. **2** 4, page 4) felé **kell** irányítani.

Egy gomb megnyomása után az érték közvetlenül lesz elküldve a tetőklíma-berendezésnek. A tetőklíma-berendezés magas hanggal nyugtázza az adatok fogadását.

Értékek előzetes meghatározása és együttes elküldése a tetőklíma-berendezésnek

A távirányítót a kezelés során **nem szabad** a kezelőpanelen lévő infravörös vevő (fig. **2** 4, page 4) felé irányítani.

Határozza meg a kívánt értékeket a távirányítón. Az összes beállítás elvégzését követően irányítsa a távirányítót a kezelőpanelen lévő infravörös vevő felé, és nyomja meg a **SET** gombot. Ezáltal az adatok újból el lesznek küldve a tetőklíma-berendezésnek. A tetőklíma-berendezés magas hanggal nyugtázza az adatok fogadását.

Csak a távirányító készenléti módba kapcsolása vagy bekapcsolása

Készenléti módban a távirányító kijelzője csak a pontos időt jelzi ki.

Ha a távirányító nem a kezelőpanelen lévő infravörös vevő (fig. **2** 4, page 4) felé van irányítva, akkor a távirányítót a tetőklíma-berendezéstől függetlenül készenléti módba kapcsolhatja vagy bekapcsolhatja:

➤ Nyomja meg a ⏻ gombot.

9.3 Megjegyzések a jobb használat érdekében

A következő megjegyzések figyelembe vétele esetén a tetőklíma-berendezés működésmódja optimalizálható:

- A jármű hőszigetelésén a rés leszigetelésével, illetve az ablakok hővisszaverő árnyékolókkal vagy függönyökkel való eltakarásával javíthat.
- Ha a jármű hosszú időn keresztül volt a napsugárzásnak kitéve: A tetőklíma-berendezést először egy darabig nyitott ablakokkal üzemeltesse a „Belső keringtetés" (⟲) klímamódban, mielőtt bekapcsolná a „Hűtés" (❄) klímamódot.
- „Hűtés" klímamód (❄) esetén kerülje az ajtók és ablakok fölösleges nyitását.
- Válasszon megfelelő hőmérsékletet és fúvófokozatot.
- Igazítsa be célszerűen a légbefúvókat.
- Ügyeljen arra, hogy a légbefúvókat és a beszívórácsokat ne takarják el kendők, papírok vagy más tárgyak.

9.4 A tetőklíma-berendezés be- és kikapcsolása

MEGJEGYZÉS
A bekapcsolás után a klimatizálás a legutóbb beállított értékekkel kezdődik meg.

A kezelőpanellel

Az ábrán látható, hogy a tetőklíma-berendezés hogyan kapcsolható be, ki, illetve készenléti módba a kezelőpanellel. Ehhez nyomja meg a ⏻ gombot az ábrán látható módon:

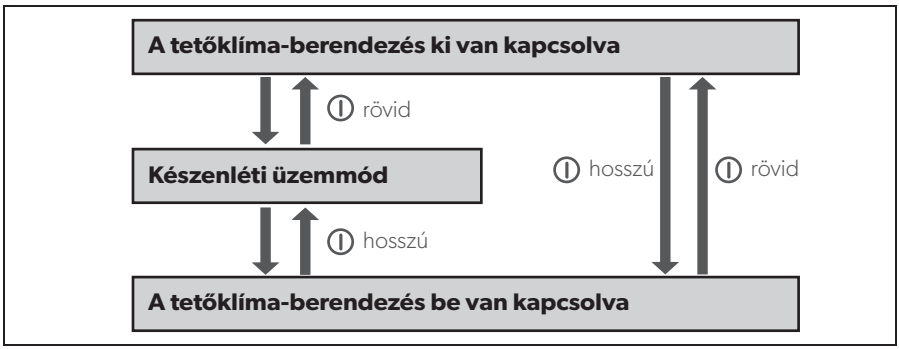

Példa: A tetőklíma-berendezés készenléti állapotban van. Szeretné kikapcsolni.

➤ Nyomja meg röviden a ⏻ gombot.

✓ A tetőklíma-berendezés ki van kapcsolva.

A távirányítóval

MEGJEGYZÉS

- A tetőklíma-berendezés távirányítón keresztüli kezeléséhez a tetőklíma-berendezésnek készenléti módban vagy bekapcsolva kell lennie.
- A tetőklíma-berendezés a készenléti módból a távirányítóval bekapcsolható, majd újból visszakapcsolható a készenléti módba. Ehhez nyomja meg rövid ideig a ⏻ gombot.
- Csak fűtéssel rendelkező modelleknél:
  Ha a tetőklíma-berendezést a „Fűtés" (☼) klímamódból a távirányítóval kapcsolja ki, akkor a ventilátor a készülék felmelegedésének elkerülése érdekében néhány percig még továbbműködik. A LED narancssárgán villog. A kezelőpanelen lévő ⏻ gombbal a tetőklíma-berendezés teljesen kikapcsolható.

9.5 A klímamód kiválasztása

➤ Válassza ki a **MODE** gombbal a kívánt klímamódot, lásd: chapter "Klímamódok" on page 526.

✓ A tetőklíma-berendezés magas hanggal nyugtázza az értékek fogadását.

✓ A tetőklíma-berendezés a kiválasztott klímamódba kapcsol.

9.6 A fúvófokozat kézi kiválasztása

A fúvó a légbevezetés erősségét szabályozza.

A „Hűtés" (❄) és „Belső keringtetés" (🌀) klímamódban a fúvófokozat kézzel választható ki. A többi klímamódban a tetőklíma-berendezés a fúvófokozatokat automatikusan szabályozza.

Kijelzőüzenet	Magyarázat
	Alacsony fúvófokozat ebben a klíma üzemmódban **nem** áll rendelkezésre: „Fűtés" (☼)
	Közepes fúvófokozat
	Magas fúvófokozat
	Maximális fúvófokozat
	Automatikus mód, csak a „Hűtés" (❄), „Fűtés" (☼) és „Párátlanítás" (💧) klímamódban áll rendelkezésre.

➤ Válassza ki a 🌀 gombbal a kívánt fúvófokozatot.

✓ A tetőklíma-berendezés magas hanggal nyugtázza az értékek fogadását.

✓ A fúvófokozat a megfelelő értékre lesz beállítva.

9.7 A hőmérséklet beállítása

A „Hűtés" klímamód

Az „Automatika" (**A**), „Hűtés" (❄) és „Párátlanítás" (💧) klímamódban a távirányítón keresztül 16 °C és 31 °C közötti hőmérséklet állítható be.

➤ Válassza ki a **+** vagy **–** gombbal a kívánt hőmérsékletet.

✓ A tetőklíma-berendezés magas hanggal nyugtázza az értékek fogadását.

✓ A hőmérséklet a tetőklíma-berendezésben be van állítva.

A „Fűtés" klímamód (csak fűtéssel rendelkező modellek)

Az „Automatika" (**A**) és „Fűtés" (☼) klímamódban a távirányítón keresztül 16 °C és 31 °C közötti hőmérséklet állítható be.

➤ Válassza ki a **+** vagy **–** gombbal a kívánt hőmérsékletet.

✓ A tetőklíma-berendezés magas hanggal nyugtázza az értékek fogadását.

✓ A hőmérséklet a tetőklíma-berendezésben be van állítva.

9.8 A légbefúvók beállítása

A jármű belterébe áramló levegő a légbefúvók állásán keresztül szabályozható (fig. **4** , page 6):

➤ **Chillout ADB:** Fordítsa a légbefúvók lamelláit (**1**) a beállítókerékkel (**2**) a kívánt irányba.

➤ **ADB:** Fordítsa a légbefúvók lamelláit (**1**) egymástól függetlenül a beállítókerekekkel (**2**, **3**, **4**) a kívánt irányokba. A levegőáram beállítható jobb, vagy bal irányba, valamint a padló, vagy a plafon irányába is.
A levegő inkább előre, vagy hátra irányításához használja a tolókapcsolót (**5**).

9.9 Az időzítő programozása

Az időzítési (kapcsolóóra) funkcióval tetszőleges időszakot állíthat be a klimatizáláshoz. Ennek során vagy csak a bekapcsolási időpontot, vagy csak a kikapcsolási időpontot, vagy mindkét értéket is megadhatja előre.

MEGJEGYZÉS
Ha az időzítő programozása során 15 másodpercig nem nyom meg egy gombot sem a távirányítón, akkor a távirányító kiindulási módba vált vissza.

➤ Az időzítő programozása előtt válassza ki a klímamódot és az összes kívánt értéket (például hőmérsékletet).

A bekapcsolási időpont beállítása

➤ Nyomja meg a ⏲ gombot egyszer.

✓ A távirányító kijelzőjén az **ON** (8:00 ON) szimbólum villog.

➤ Állítsa be a **+** vagy **–** gombbal azt az időpontot, amikor a tetőklíma-berendezést szeretné bekapcsolni.

➤ Nyomja meg a **SET** gombot az érték elküldéséhez a tetőklíma-berendezésnek.

✓ A bekapcsolási időpont a tetőklíma-berendezésben be van állítva.
A tetőklíma-berendezés a beállított időpontban a kiválasztott klímamódban kezd el működni.

➤ Kapcsolja a tetőklíma-berendezést készenléti módba.

A kikapcsolási időpont beállítása

➤ Nyomja meg a ⏲ gombot kétszer.

✓ A távirányító kijelzőjén az **OFF** (20:00 OFF) szimbólum villog.

➤ Állítsa be a **+** vagy **–** gombbal azt az időpontot, amikor a tetőklíma-berendezést szeretné kikapcsolni.

➤ Nyomja meg a **SET** gombot az érték elküldéséhez a tetőklíma-berendezésnek.

✓ A kikapcsolási időpont a tetőklíma-berendezésben be van állítva.
A tetőklíma-berendezés a beállított időpontig a kiválasztott klímamódban fog járni.

A be- és kikapcsolási időpontok beállítása

➤ Nyomja meg a ⏲ gombot háromszor.

✓ A távirányító kijelzőjén az **ON** (8:00 ON) szimbólum villog.
Az **OFF** (20:00 OFF) szimbólum látszódik.

➤ Állítsa be a **+** vagy **–** gombbal azt az időpontot, amikor a tetőklíma-berendezést szeretné bekapcsolni.

➤ Nyomja meg a ⏲ gombot újból.

✓ A távirányító kijelzőjén az **OFF** (20:00 OFF) szimbólum villog.

➤ Állítsa be a **+** vagy **–** gombbal azt az időpontot, amikor a tetőklíma-berendezést szeretné kikapcsolni.

➤ Nyomja meg a **SET** gombot az érték elküldéséhez a tetőklíma-berendezésnek.

✓ A be- és kikapcsolási időpont a tetőklíma-berendezésben be van állítva.
A tetőklíma-berendezés a beállított időpontban a kiválasztott klímamódban kezdi meg működését és a másodikként beállított időpontig fog járni.

➤ Kapcsolja a tetőklíma-berendezést készenléti módba.

Az időzítő programozásának megszüntetése

Ha az időzítőt beprogramozta, akkor azt a következő módon szüntetheti meg:

➤ Ekkor négyszer nyomja meg a(z) ⏲ gombot.

✓ Az időzítő szimbóluma kialszik.

✓ A programozás megszűnt.

9.10 Az alvás működésmód aktiválása

MEGJEGYZÉS

„Levegőkeringtetés" (🌀) üzemmódban az alvás funkció ki van kapcsolva.

Aktív alvás funkció esetén a berendezés a kellemes alvási hőmérséklet biztosítása érdekében a beállított hőmérsékletet egy óra múltán 1 °C-kal, két óra múltán pedig 2 °C-kal módosítja.

➤ Állítsa be a kívánt hőmérsékletet (lásd chapter "A hőmérséklet beállítása" on page 533).

➤ Nyomja meg a ☾ gombot.

✓ A ☾ szimbólum jelenik meg a kijelzőn.
Az alvás működésmód aktív.

➤ Az alvás funkció kikapcsolásához nyomja meg ismét a(z) ☾ gombot.

MEGJEGYZÉS
Ha megnyomja a **MODE** gombot, kikapcsol az alvás funkció.

9.11 Az „Érzékelés" kiegészítő funkció beállítása

Ennél a funkciónál a távirányító méri a beltéri hőmérsékletet és 10 percenként elküldi a mérési értéket a tetőklíma-berendezésnek. A tetőklíma-berendezés a beállított hőmérsékletet ehhez a mért értékhez igazítja hozzá. Az „I feel" funkció csak akkor aktív, ha a hőmérséklet +18 °C és +29 °C között van.

➤ Nyomja meg a gombot.

✓ A szimbólum jelenik meg a kijelzőn.
Be van kapcsolva az „I feel" funkció.

➤ Helyezze el a távirányítót úgy, hogy az a kezelőpanel infravörös vevőjére (fig. **2** 4, page 4) mutasson. Ellenkező esetben az értékeket nem tudja fogadni a tetőklíma-berendezés.

MEGJEGYZÉS
A távirányítót ne helyezze a beltér olyan tartományába, amely lényegesen melegebb vagy hidegebb az átlagos beltéri hőmérsékletnél. Nem szabad például a napra vagy a tetőklíma-berendezés elé helyezni.

Ha a hőmérséklet +29 °C fölé emelkedik, vagy +18 °C alá csökken, akkor az „I feel" funkció kikapcsol.

✓ A kijelzőn háromszor felvillan a(z) szimbólum, majd kikapcsol.

9.12 A lámpák kezelése (csak bizonyos modelleknél)

A tetőklíma-berendezésen lévő lámpák fénye beállítható. Bekapcsolásukkor mindig a legutóbb beállított fényességgel világítanak.

MEGJEGYZÉS

A távirányítón a(z) gomb csak akkor aktív ha ki van kapcsolva a távirányító.

A fény be-/kikapcsolása a kezelőpanelen

➤ A lámpák be- vagy kikapcsolásához nyomja meg röviden a gombot.

A fényerő állítása a kezelőpanelen

➤ Nyomja meg a gombot addig, hogy a lámpák a kívánt fényerőre legyenek beállítva.

A fény be-/kikapcsolása a távirányítón

➤ A lámpák be- vagy kikapcsolásához nyomja meg a(z) gombot.

✓ A(z) szimbólum akkor jelenik meg a kijelzőn, amikor a világítás **be** van kapcsolva.

A fényerő beállítása a távirányítón

➤ 2 másodpercig tartsa lenyomva a(z) gombot.

✓ A kijelzőn villog a(z) szimbólum.

➤ Nyomja meg a **–** vagy **+** gombot addig, hogy a lámpák a kívánt fényerőre legyenek beállítva.

A lámpák 20 %, 40 %, 60 %, 80 % és 100 % teljesítményre tompíthatók.

➤ A tompítási funkció kikapcsolásához nyomja meg a(z) gombot.

✓ A(z) szimbólum világít.

9.13 A távirányító elemeinek cseréje

Cserélje ki az elemeket, ha a kijelzőn a szimbólum jelenik meg.

Az elemtartó a távirányító hátoldalán található.

➤ Nyomja be enyhén az elemtartó fedelét és tolja fel a nyíl irányában.

➤ Helyezze el az új elemeket (2 x AAA) az elemtartón látható módon a távirányítóban.

➤ Zárja le az elemtartó fedelét.

Védje környezetét!
Az elemek nem a háztartási hulladékba valók.
Adja le az elhasznált elemeket a kereskedőnél vagy egy gyűjtőhelyen.

9.14 A pontos idő beállítása

A távirányítónak az időzítő programozásához szüksége van a pontos időre. A pontos idő a távirányító kijelzőjén jelenik meg.

A pontos idő beállításához hajtsa végre a következő lépéseket:

MEGJEGYZÉS
Ha az időpont beállítása során 10 másodpercig nem működteti a távirányítót, akkor a távirányító kiindulási módba vált vissza.

➤ Az idő beállítására szolgáló üzemmódhoz nyomja meg a(z) gombot.

✓ Az idő a távirányító kijelzőjén villogva jelenik meg.

➤ Állítsa be a **+** vagy **–** gombbal a pontos időt.

Az idő gyors előre-, vagy visszafelé állításához tartsa lenyomva 2 másodpercnél hosszabb ideig a **+** vagy a **–** gombot.

➤ Nyomja meg a **SET** gombot a pontos idő nyugtázásához.

9.15 A téli üzemmód beállítása

A téli üzemmód megakadályozza, a téli leállítás során jég képződjön a jármű belsejében. A téli üzemmód egy olyan speciális fűtési üzemmód, amely 7 °C-on bekapcsol és 10 °C felett kikapcsol.

➤ A téli üzemód bekapcsolásához a kezelőpulton tartsa lenyomva 5 másodpercnél hosszabb ideig mindkét gombot.

✓ A LED zöld/narancs színűen villog.

✓ Az összes funkció ki van kapcsolva.

➤ A téli üzemmód kikapcsolásához a kezelőpulton nyomja meg a(z) ⏻ gombot, így a klímaberendezés kikapcsol.

10 A tetőklíma-berendezés tisztítása

FIGYELEM! Sérülésveszély!

- Ne tisztítsa a tetőklíma-berendezést nagynyomású tisztítóval. A behatoló víz a tetőklíma-berendezés meghibásodását okozhatja.
- Ne használjon éles vagy kemény eszközöket vagy tisztítószereket a tisztításhoz, mivel azok a tetőklíma-berendezés károsodását okozhatják.
- A tetőklíma-berendezés tisztításához csak kíméletes tisztítószert tartalmazó vizet használjon. Semmilyen esetben ne használjon benzint, gázolajat vagy oldószert.

➤ Alkalmanként tisztítsa meg a tetőklíma-berendezés burkolatát és légkifúvó egységét nedves ruhával.

➤ Távolítsa el a tetőklíma-berendezésen lévő szellőzsaluknál (fig. **5** 1, page 7) esetlegesen előforduló leveleket és más szennyeződéseket. Ügyeljen arra, hogy ennek során ne sérüljenek meg a tetőklíma-berendezésben lévő lamellák.

➤ Alkalmanként tisztítsa meg a távirányítót enyhén nedves ruhával. A kijelző tisztításához szemüvegtörlő kendőt célszerű használni.

11 A tetőklíma-berendezés karbantartása

FIGYELMEZTETÉS!
Az itt leírtaktól eltérő karbantartási munkákat csak a hűtőközegek és klímaberendezések kezelését és a vonatkozó előírásokat ismerő szakemberek végezhetik. A szakszerűtlen karbantartási munkák jelentős veszélyeket okozhatnak.

Időszak	Ellenőrzés / karbantartás
Rendszeresen	Kondenzvízelvezetések ellenőrzése: ➤ Ellenőrizze, hogy a kondenzvízelvezetések (fig. **6** 1, page 7) a tetőklíma-berendezés oldalain szabadok-e és a keletkező kondenzvíz elfolyhat-e.
Rendszeresen	Tisztítsa meg a légkifúvó egység szűrőjét (fig. **7**, page 8): ➤ Távolítsa el kézzel a szűrő burkolatát (**1**). ➤ Vegye ki a szűrőt (**2**). ➤ Tisztítsa meg a szűrőt (**2**) mosószeroldattal, majd hagyja megszáradni. ➤ Helyezze vissza a száraz szűrőt (**2**). ➤ Helyezze vissza a burkolatot (**1**).
Évente egyszer	Ellenőrizze a profiltömítéseket: ➤ Ellenőrizze a tetőklíma-berendezés járműtetőhöz csatlakozó profiltömítését repedések és más sérülések szempontjából.
Évente egyszer	Végeztesse el a hőcserélő karbantartását: ➤ Végeztesse el a tetőklíma-berendezés hőcserélőjének karbantartását szakszervizzel.
Évente egyszer	Cserélje ki az aktívszén-szűrőt (fig. **7**, page 8): ➤ Távolítsa el kézzel a szűrő burkolatát (**1**). ➤ Vegye ki a szűrőt (**2**). ➤ Távolítsa el az aktívszén-szűrőt (**3**). ➤ Tisztítsa meg a szűrőt (**2**) mosószeroldattal, majd hagyja megszáradni. ➤ Helyezzen be új aktívszén-szűrőt. ➤ Helyezze vissza a száraz szűrőt (**2**). ➤ Helyezze vissza a burkolatot (**1**).

12 Üzemzavarok elhárítása

Hiba	Ok	Elhárítás
A tetőklíma-berendezés folyamatosan kikapcsol	A jegesedésérzékelő bekapcsolt.	A külső hőmérséklet túl alacsony, vagy az összes légfúvó zárva van.
Nincs hűtésteljesítmény	A tetőklíma-berendezés nincs beállítva hűtésre.	➤ Állítsa át a tetőklíma-berendezést hűtésre.
	A környezeti hőmérséklet 52 °C-nál magasabb.	A tetőklíma-berendezés csak legfeljebb 52 °C környezeti hőmérsékletre.
	A beállított hőmérséklet magasabb, mint a beltéri hőmérséklet.	➤ Válasszon alacsonyabb hőmérsékletet.
	A környezeti hőmérséklet 16 °C-nál alacsonyabb.	A tetőklíma-berendezés csak 16 °C környezeti hőmérsékletnél magasabbra van tervezve.
	A hőmérséklet-érzékelők egyike meghibásodott.	➤ Forduljon jogosult szakszervizhez.
	A párologtatófúvó megsérült.	
	A kondenzátorfúvó megsérült.	
Nem megfelelő légteljesítmény	A légszívás eldugult.	➤ Távolítsa el a tetőklíma-berendezésen lévő szellőzsaluknál esetlegesen előforduló leveleket és más szennyeződéseket.
	A fúvó meghibásodott.	➤ Forduljon jogosult szakszervizhez.
Víz szivárgása a járműbe	A kondenzvíz leeresztőnyílásai eldugultak.	➤ Tisztítsa meg a kondenzvíz leeresztőnyílásait.
	A tömítések megsérültek.	➤ Forduljon jogosult szakszervizhez.
A tetőklíma-berendezés nem kapcsol be	Nincs tápfeszültség (230 V~).	➤ Ellenőrizze a feszültségellátást.
	A feszültség túl alacsony (200 V~ alatt). A feszültségátalakító meghibásodott.	➤ Forduljon jogosult szakszervizhez.
	A hőmérséklet-érzékelők egyike meghibásodott.	
	A feszültségellátás elektromos biztosítéka túl kis értékű.	➤ Ellenőrizze a feszültségellátás elektromos biztosítékát.

Hiba	Ok	Elhárítás
A tetőklíma-berendezés nem kapcsol ki	A hőmérséklet-érzékelők egyike meghibásodott.	➤ Forduljon jogosult szakszervizhez.
	A feszültségellátás elektromos biztosítéka túl kis értékű.	➤ Ellenőrizze a feszültségellátás elektromos biztosítékát.

13 Szavatosság

A termékre a törvény szerinti szavatossági időszak érvényes. A termék meghibásodása esetén forduljon az illetékes szervizpartnerhez (a címeket lásd jelen útmutató hátoldalán).

Szakembereink szívesen nyújtanak segítséget és felvilágosítást adnak a szavatosságra vonatkozó további tudnivalókról.

14 Ártalmatlanítás

Környezetvédelmi előírások és szakszerű ártalmatlanítás

A szervezeteknek intézkedések olyan sorozatát kell alkalmazniuk, amelyek a szervezet tevékenységének (gyártás, termékek, szolgáltatás stb.) a környezetre való hatását felismeri, értékeli és ellenőrzi.

A környezetre való jelentős hatások felismerésére szolgáló követendő intézkedéseknek a következő tényezőket kell figyelembe venniük:

- nyersanyagok és természetes erőforrások használata
- légköri kibocsátások
- folyadékok környezetbe jutása
- ártalmatlanítás és újrahasznosítás
- talajszennyezés

A környezetre való hatás minimalizálása érdekében a gyártó az alábbiakban olyan jelzéseket alkalmaz, amelyeket a készülékkel annak élettartama során (bármely okból) tevékenységet végző minden személynek figyelembe kell vennie.

- A teljes csomagolóanyagot a helyi törvényi előírásoknak megfelelően kell ártalmatlanítani (illetve újrahasznosítani).
- Az összes termékrészegységet a helyi törvényi előírásoknak megfelelően kell ártalmatlanítani (illetve újrahasznosítani).

- A megfelelő ártalmatlanítás érdekében a készüléket erre jogosult újrahasznosító központnak kell átadni, amellyel biztosítható, hogy az összes visszaforgatható részegység újra lesz hasznosítva és a maradványanyagok kezelése előírásszerűen történik.
- A beszerelés során biztosítsa a beltér megfelelő szellőzését, hogy megakadályozza a levegő elhasználódását, amely a kezelő egészségére káros lehet.
- Az üzemeltetés és a karbantartás során biztosítsa, hogy valamennyi káros hulladék (olaj, zsír stb.) ártalmatlanítása megfelelően történjen.
- A zajterhelés csökkentése érdekében tartsa alacsonyan a zajszintet.

A termékeink megfelelő leszerelésére vonatkozó további információk a www.dometic.com webhelyen található újrahasznosítási útmutatókban találhatók.

➤ A csomagolóanyagot lehetőleg a megfelelő újrahasznosítható hulladékokhoz tegye.

➤ Az üzemeltetés, valamint a javítások és karbantartás során ügyeljen arra, hogy a hűtési körforgás ne sérüljön meg és a hűtőközeg ne szivároghasson ki. Ez ugyanis üvegházhatást kiváltó anyag, amely nem kerülhet a környezetbe.

Ha végleg üzemen kívül akarja helyezni a terméket, akkor tájékozódjon a legközelebbi újrahasznosító központban vagy szakkereskedőjénél az idevonatkozó ártalmatlanítási előírásokról.

➤ A terméket csak az érvényes újrahasznosítási vagy ártalmatlanítási előírásoknak megfelelően, jogosult ártalmatlanítási vállalatnál ártalmatlanítsa.

Védje környezetét!
Az akkumulátorok és elemek nem a háztartási hulladékba valók.
Adja le a meghibásodott akkumulátorokat vagy elhasznált elemeket a kereskedőnél vagy egy gyűjtőhelyen.

15 Műszaki adatok

Fluorozott üvegházgázokat tartalmaz

Hermetikusan zárt berendezés

	FreshJet 1100	**FreshJet 1700**
Cikkszám:	9105306654 9105306655	9105306656 9105306658
Kompresszor hűtőteljesítménye:	1000 W	1700 W
Hűtőteljesítmény (ISO 5151 szerint):	850 W	1600 W
Fűtőteljesítmény:	–	800 W
Névleges bemeneti feszültség:	230 V~ / 50 Hz	
Áramfelvétel hűtőüzemben: Szükséges biztosíték:	2,0 A 3 A	2,7 A 4 A
Áramfelvétel fűtőüzemben: Szükséges biztosíték:	– –	3,5 A 4 A
Üzemelési hőmérséklet-tartomány:	0 °C ... +52 °C	
Hűtőközeg:	R-134a	R-407c
Hűtőközeg mennyisége:	0,280 kg	0,545 kg
CO_2-egyenérték:	0,4004 t	0,96683 t
Üvegházpotenciál (GWP):	1430	1774
Fúvó:	4 fúvófokozat 1 automatikus mód	
Védettségi osztály:	IPX4	
Jármű legnagyobb beltere (szigetelt falakkal):	16 m^3	20 m^3
Méretek (hossz x szélesség x magasság) fig. **8**, page 9:	787 x 562 x 225 mm (járműtető feletti magasság)	
Tömeg:	kb. 22,5 kg	kb. 29 kg
Vizsgálat / tanúsítvány:	CE	CE

	FreshJet 2200	
Cikkszám:	9105306513	9105306511 9105306512 9105306515
Kompresszor hűtőteljesítménye:	2200 W	
Hűtőteljesítmény (ISO 5151 szerint):	2050 W	
Fűtőteljesítmény:	–	1200 W
Névleges bemeneti feszültség:	230 V~ / 50 Hz	
Áramfelvétel hűtőüzemben: Szükséges biztosíték:	4,1 A 5 A	
Áramfelvétel fűtőüzemben: Szükséges biztosíték:	– –	5,2 A 6 A
Üzemelési hőmérséklet-tartomány:	0 °C ... +52 °C	
Hűtőközeg:	R-407c	
Hűtőközeg mennyisége:	0,520 kg	
CO_2-egyenérték:	0,92248	
Üvegházpotenciál (GWP):	1774	
Fúvó:	4 fúvófokozat 1 automatikus mód	
Védettségi osztály:	IPX4	
Jármű legnagyobb beltere (szigetelt falakkal):	25 m^3	
Méretek (hossz x szélesség x magasság) fig. **8**, page 9:	787 x 562 x 225 mm (járműtető feletti magasság)	
Súly:	kb. 32 kg	
Vizsgálat / tanúsítvány:	CE	

	FreshJet 3200
Cikkszám:	9105306660 9105306659
Kompresszor hűtőteljesítménye:	2800 W
Hűtőteljesítmény (ISO 5151 szerint):	2800 W
Fűtőteljesítmény:	3300 W
Névleges bemeneti feszültség:	230 V~ / 50 Hz
Áramfelvétel hűtőüzemben: Szükséges biztosíték:	5,7 A 10 A
Áramfelvétel fűtőüzemben: Szükséges biztosíték:	5,9 A 10 A
Üzemelési hőmérséklet-tartomány:	0 °C ... +52 °C
Hűtőközeg:	R-410a
Hűtőközeg mennyisége:	0,735 kg
CO_2-egyenérték:	1,53468 t
Üvegházpotenciál (GWP):	2088
Fúvó:	4 fúvófokozat 1 automatikus mód
Védettségi osztály:	IPX4
Jármű legnagyobb beltere (szigetelt falakkal):	32 m^3
Méretek (hossz x szélesség x magasság) fig. **9**, page 10:	980 x 650 x 248 mm (járműtető feletti magasság)
Súly:	kb. 36 kg
Vizsgálat / tanúsítvány:	CE

GERMANY
Dometic WAECO International GmbH
Hollefeldstraße 63 · D-48282 Emsdetten
☎ +49 (0) 2572 879-195 · 🖷 +49 (0) 2572 879-322
Mail: info@dometic-waeco.de

dometic.com

DOMETIC

AUSTRALIA
Dometic Australia Pty. Ltd.
1 John Duncan Court
Varsity Lakes QLD 4227
☎ 1800 212121
🖷 +61 7 55076001
Mail: sales@dometic.com.au

AUSTRIA
Dometic Austria GmbH
Neudorferstraße 108
A-2353 Guntramsdorf
☎ +43 2236 908070
🖷 +43 2236 90807060
Mail: info@dometic.at

BENELUX
Dometic Branch Office Belgium
Zinkstraat 3
B-1500 Halle
☎ +32 2 3598040
🖷 +32 2 3598050
Mail: info@dometic.be

BRAZIL
Dometic DO Brasil LTDA
Avenida Paulista 1754, conj. 111
SP 01310-920 Sao Paulo
☎ +55 11 3251 3352
🖷 +55 11 3251 3362
Mail: info@dometic.com.br

DENMARK
Dometic Denmark A/S
Nordensvej 15, Taulov
DK-7000 Fredericia
☎ +45 75585966
🖷 +45 75586307
Mail: info@dometic.dk

FINLAND
Dometic Finland OY
Mestarintie 4
FIN-01730 Vantaa
☎ +358 20 7413220
🖷 +358 9 7593700
Mail: info@dometic.fi

FRANCE
Dometic SAS
ZA du Pré de la Dame Jeanne
B.P. 5
F-60128 Plailly
☎ +33 3 44633525
🖷 +33 3 44633518
Mail : vehiculesdeloisirs@dometic.fr

HONG KONG
Dometic Group Asia Pacific
Suites 2207-11 · 22/F · Tower 1
The Gateway · 25 Canton Road,
Tsim Sha Tsui · Kowloon
☎ +852 2 4611386
🖷 +852 2 4665553
Mail: info@waeco.com.hk

HUNGARY
Dometic Zrt. Sales Office
Kerékgyártó u. 5.
H-1147 Budapest
☎ +36 1 468 4400
🖷 +36 1 468 4401
Mail: budapest@dometic.hu

ITALY
Dometic Italy S.r.l.
Via Virgilio, 3
I-47122 Forlì (FC)
☎ +39 0543 754901
🖷 +39 0543 754983
Mail: vendite@dometic.it

JAPAN
Dometic KK
Maekawa-Shibaura, Bldg. 2
2-13-9 Shibaura Minato-ku
Tokyo 108-0023
☎ +81 3 5445 3333
🖷 +81 3 5445 3339
Mail: info@dometic.jp

MEXICO
Dometic Mx, S. de R. L. de C. V.
Circuito Médicos No. 6 Local 1
Colonia Ciudad Satélite
CP 53100 Naucalpan de Juárez
Estado de México
☎ +52 55 5374 4108
🖷 +52 55 5393 4683
Mail: info@dometic.com.mx

NETHERLANDS
Dometic Benelux B.V.
Ecustraat 3
NL-4879 NP Etten-Leur
☎ +31 76 5029000
🖷 +31 76 5029019
Mail: info@dometic.nl

NEW ZEALAND
Dometic New Zealand Ltd.
PO Box 12011
Penrose
Auckland 1642
☎ +64 9 622 1490
🖷 +64 9 622 1573
Mail: customerservices@dometic.co.nz

NORWAY
Dometic Norway AS
Østerøyveien 46
N-3232 Sandefjord
☎ +47 33428450
🖷 +47 33428459
Mail: firmapost@dometic.no

POLAND
Dometic Poland Sp. z o.o.
Ul. Puławska 435A
PL-02-801 Warszawa
☎ +48 22 414 3200
🖷 +48 22 414 3201
Mail: info@dometic.pl

PORTUGAL
Dometic Spain, S.L.
Branch Office em Portugal
Rot. de São Gonçalo nº 1 – Esc. 12
2775-399 Carcavelos
☎ +351 219 244 173
🖷 +351 219 243 206
Mail: info@dometic.pt

RUSSIA
Dometic RUS LLC
Komsomolskaya square 6-1
RU-107140 Moscow
☎ +7 495 780 79 39
🖷 +7 495 916 56 53
Mail: info@dometic.ru

SINGAPORE
Dometic Pte Ltd
18 Boon Lay Way 06–140 Trade Hub 21
Singapore 609966
☎ +65 6795 3177
🖷 +65 6862 6620
Mail: dometic@dometic.com.sg

SLOVAKIA
Dometic Slovakia s.r.o. Sales Office Bratislava
Nádražná 34/A
900 28 Ivánka pri Dunaji
☎/🖷 +421 2 45 529 680
Mail: bratislava@dometic.com

SOUTH AFRICA
Dometic (Pty) Ltd.
Regional Office
South Africa & Sub-Saharan Africa
2 Avalon Road
West Lake View Ext 11
Modderfontein 1645
Johannesburg
☎ +27 11 4504978
🖷 +27 11 4504976
Mail: info@dometic.co.za

SPAIN
Dometic Spain S.L.
Avda. Sierra del Guadarrama, 16
E-28691 Villanueva de la Cañada
Madrid
☎ +34 91 833 60 89
🖷 +34 900 100 245
Mail: info@dometic.es

SWEDEN
Dometic Scandinavia AB
Gustaf Melins gata 7
S-42131 Västra Frölunda
☎ +46 31 7341100
🖷 +46 31 7341101
Mail: info@dometicgroup.se

SWITZERLAND
Dometic Switzerland AG
Riedackerstrasse 7a
CH-8153 Rümlang
☎ +41 44 8187171
🖷 +41 44 8187191
Mail: info@dometic.ch

UNITED ARAB EMIRATES
Dometic Middle East FZCO
P. O. Box 17860
S-D 6, Jebel Ali Freezone
Dubai
☎ +971 4 883 3858
🖷 +971 4 883 3868
Mail: info@dometic.ae

UNITED KINGDOM
Dometic UK Ltd.
Dometic House, The Brewery
Blandford St. Mary
Dorset DT11 9LS
☎ +44 344 626 0133
🖷 +44 344 626 0143
Mail: customerservices@dometic.co.uk

USA
Dometic RV Division
1120 North Main Street
Elkhart, IN 46515
☎ +1 574-264-2131

4445101818 ST0178 825.02.01-82 03/2017